Dräger Evita® V800 – Αερισμός ΜΕΘ και Αναπνευστική Παρακολούθηση

Βιώστε την προηγμένη διάσταση της λειτουργίας αναπνευστήρων. Το Evita® V800 συνδυάζει υψηλή απόδοση αερισμού με έναν καλαίσθητο σχεδιασμό, επιτρέποντας την ταχεία και αποτελεσματική λειτουργία. Από την πρώτη χρήση ενός προστατευτικού αερισμού πνευμόνων έως την ενσωμάτωση ενός χώρου εργασίας στον τομέα της εντατικής φροντίδας με επίκεντρο τον ασθενή.

D-5762-2018

Dräger. Τεχνολογία για την ζωή.

Οφέλη

Αρχές λειτουργίας και διεπαφή χρήστη

Η έξυπνη διεπαφή χρήστη σε συνδυασμό με την τελευταίας τεχνολογίας γυάλινη οθόνη αφής υποστηρίζει τη διαισθητική λειτουργία.

- Ταχύς και ασφαλής χειρισμός ακόμα και στις πιο στρεσογόνες καταστάσεις χάρη στη διαισθητική πρόσβαση στο μενού τόσο στις ρυθμίσεις όσο και στα κλινικά δεδομένα.
- Καταγράφονται όλα τα δεδομένα ασθενούς, οι συναγερμοί και οι τάσεις. Εξάγονται εύκολα μέσω διασύνδεσης USB.
- Εναλλαγή μεταξύ πολλαπλών διαμορφωμένων προβολών με το άγγιγμα ενός δαχτύλου.
- Αναλυτική καθοδήγηση σε κάθε διαδικασία.
- Εύκολη ανάγνωση και πλοήγηση χάρη στο νέο μοτίβο χρωμάτων και την οθόνη αφής με γυάλινη επιφάνεια.
- Η λυχνία του συναγερμού 360° αναβοσβήνει με το χρώμα της αντίστοιχης προτεραιότητας συναγερμού και είναι ορατή από κάθε κατεύθυνση.

Πρώιμη κινητοποίηση και μεταφορά ασθενούς

Στηρίζει την άμεση, ευέλικτη μεταφορά του ασθενούς μέσω προαιρετικών εξαρτημάτων υλισμικού και την πρώιμη κινητοποίηση.

- Μονάδα παροχής αερίου GS500
- Μονάδα τροφοδοσίας PS500
- Σύνδεσμος κλίνης
- Μεταφερόμενη μονάδα παροχής αερίου (TSU)

Προστατευτικός αερισμός πνευμόνων

Τα ολοκληρωμένα θεραπευτικά εργαλεία μας υποστηρίζουν τη στρατηγική σας για τον προστατευτικό αερισμό των πνευμόνων.

- Προστατευτικός αερισμός πνευμόνων για ενήλικες, παιδιά και νεογνά: επεμβατικός, μη επεμβατικός και θεραπεία με O_2
- Προηγμένη παρακολούθηση των πνευμόνων και χαρακτηριστικών διαγνωσης(π.χ. Smart Pulmonary View [Έξυπνη Πνευμονική Προβολή] ή χειρισμός χαμηλής ροής)
- Εμφάνιση της κατανομής του περιφερειακού αερισμού με το PulmoVista® 500
- Εργαλεία επαναστατολόγισης (π.χ. QuickSet® και PressureLink) και στήριξη στη λήψη θεραπευτικών αποφάσεων με βάση τις τάσεις κάθε αναπνοής (breath-by-breath) (PEEP, EIP, Vt, C_{dyn})
- Εστιάστε στον τελοεκπνευστικό πνευμονικό όγκο με το PC-APRV και το AutoRelease®
- Ογκομετρική παρακολούθηση του CO_2 (VCO_2, $VTCO_2$, Slope Phase 3, Vds/VTe)

Αποτελεσματικός απογαλακτισμός

Στήριξη μιας συγχρονισμένης μεθόδου για γρήγορο και αποτελεσματικό απογαλακτισμό.

Οφέλη

- Αυτόματος απογαλακτισμός με το SmartCare®/PS
- Αυξημένες διακυμάνσεις στην αυθόρμητη αναπνοή μέσω της Υποστήριξης Μεταβαλλόμενης Πίεσης (Variable Pressure Support) ή της Υποστήριξης Αναλογικής Πίεσης (Proportional Pressure Support)
- Διευκολύνει την αυθόρμητη αναπνοή μέσω του σχεδιασμού “room to breathe” για παράδειγμα με το AutoFlow® ή το Volume Guarantee
- Η αυτόματη αντιστάθμιση σωλήνα (ATC®) αντισταθμίζει την αντίσταση του τεχνητού αεραγωγού
- Αξιολόγηση του απογαλακτισμού με τα χαρακτηριστικά RSBi, P0.1 και NIF

Συνδεσιμότητα

Οραματιζόμαστε ένα μέλλον εντατικής φροντίδας όπου οι ιατρικές συσκευές συνδέονται μεταξύ τους ως ένα ενιαίο σύστημα. Η διαλειτουργικότητα μεταξύ διαφορετικών συσκευών μπορεί να συμβάλλει στην αποφυγή αποτρέψιμων ιατρικών σφαλμάτων και δυνητικά σοβαρών ανεπαρκειών. Το νέο προτυποποιημένο πρωτόκολλο δικτύου που ονομάζεται SDC καθιστά δυνατή την ασφαλή και δυναμική συνδεσιμότητα στο νοσοκομείο, γεγονός το οποίο θα επιτρέψει τη διαλειτουργικότητα των ιατρικών συσκευών στο μέλλον.

Το πρώτο μας βήμα θα είναι η συνδεσιμότητα μέσω του CC300:

- Πλήρης εξαγωγή δεδομένων HL7 σε HIS: αξιόπιστη εναλλαγή δεδομένων υψηλής ποιότητας με προτυποποιημένο τρόπο μεταξύ ιατρικών συσκευών και ηλεκτρονικών ιατρικών αρχείων.
- Ανθεκτική στο χρόνο ανοικτή συνδεσιμότητα: προτυποποιημένη και ασφαλής επικοινωνία μεταξύ ιατρικών συσκευών με υψηλό επίπεδο ασφάλειας στον κυβερνοχώρο.

Ολοκληρωμένες Υπηρεσίες

Οι Ολοκληρωμένες Υπηρεσίες περιλαμβάνουν ένα ευρύ φάσμα λύσεων εξυπηρέτησης πριν, κατά τη διάρκεια και μετά την εγκατάσταση των μονάδων που προμηθευτήκατε.

- Service προϊόντων: δηλαδή συντήρηση συσκευής
- Επαγγελματική τεχνική υποστήριξη: π.χ. συμβουλευτικές υπηρεσίες IT και ενσωμάτωση συστήματος
- Εκπαίδευση για τα προϊόντα και τις υπηρεσίες μας: π.χ. εκπαίδευση στη χρήση
- Υπηρεσία πολλαπλών κατασκευαστών: συντήρηση του συνολικού ιατρικού εξοπλισμού σας ανεξάρτητα από τον κατασκευαστή
- Ψηφιακές υπηρεσίες: π.χ. υπηρεσίες δικτύου και ανάλυση δεδομένων συσκευής

Βραβεία

DESIGN AWARD 2020

Φυσικές προδιαγραφές

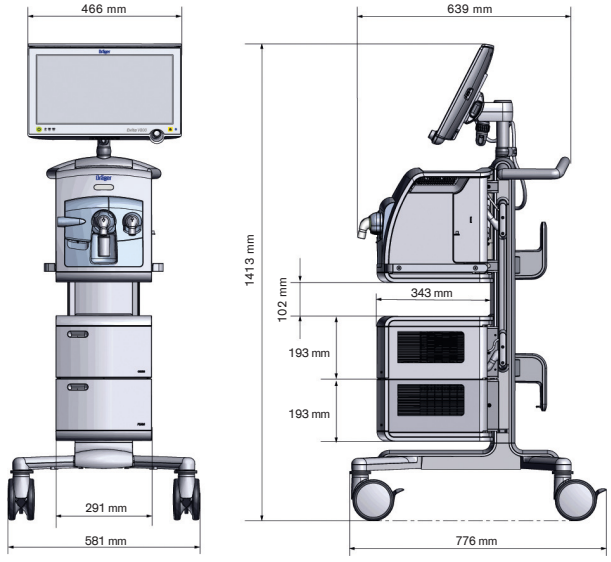

Περιγραφή	Βάρος
Μονάδα αερισμού	περ. 16 kg
Μονάδα προβολής	7 kg
Μονάδα αερισμού και μονάδα προβολής	περ. 23 kg
Τροχήλατο	περ. 33 kg
PS500	περ. 16 kg
GS500	περ. 10,5 kg
Ονομαστικό βάρος (βάρος της μονάδας αερισμού και της μονάδας προβολής στο τροχήλατο)	58 kg
Μέγιστο βάρος (επιτρεπτό μέγιστο συνολικό βάρος)	133 kg

Διαστάσεις και βάρος του Evita V800

Παρελκόμενα

D-3491-2019

Εξαρτήματα αερισμού

Σε καθημερινή βάση στο νοσοκομείο, βρίσκεστε αντιμέτωποι με τεράστια πίεση χρόνου και κόστους την ίδια στιγμή που φροντίζετε για την ευεξία των ασθενών σας. Χρειάζεστε ιατρικά εξαρτήματα που μπορείτε να χρησιμοποιήσετε για να ξεκλειδώσετε το πραγματικό δυναμικό του εξοπλισμού σας, τα οποία λειτουργούν απρόσκοπτα, διασφαλίζουν τη βέλτιστη φροντίδα για τους ασθενείς σας και συμβάλλουν στη βελτίωση των διαδικασιών σας. Εν συντομία: εξαρτήματα στα οποία μπορείτε να βασίζεστε, και η Dräger σάς τα προμηθεύει. Βρείτε τα στον κατάλογο των εξαρτημάτων μας.

Σχετικά προϊόντα

D-25283-2009

Dräger PulmoVista® 500

Κάνοντας τον αερισμό ορατό. Εκμεταλλευτείτε τη δύναμη της Τομογραφίας Ηλεκτρικής Εμπέδησης (EIT) για το δικό σας όφελος, αλλά και των ασθενών σας. Με το PulmoVista® 500, μπορείτε να απεικονίσετε την κατανομή του περιφερειακού αέρα στους πνεύμονες – μη επεμβατικό, σε πραγματικό χρόνο και παρακλινια.

D-12504-2014.tif

Θεραπεία με μονοξείδιο του αζώτου (NO)

Η συσκευή διανομής μονοξειδίου του αζώτου NO-A αποτελεί θεραπευτική συσκευή για τη διανομή του θεραπευτικού NO στη ροή του αερισμού ενός ασθενούς σε ΜΕΘ. Η θεραπεία με εισπνεόμενο NO μειώνει την κλινική ανάγκη για διαφυγή του αίματος και συμβάλλει στην καρδιακή αποσυμφόρηση. Προκειμένου να βελτιωθεί η οξυγόνωση ασθενών υπό μηχανικό αερισμό, προστίθεται μονοξείδιο του αζώτου (NO) στο αναπνευστικό αέριο. Η συγκέντρωση-στόχος ρυθμίζεται στο NO-A και ο όγκος του παρεχόμενου αερίου προσαρμόζεται αυτόματα και ηλεκτρονικά στις τιμές του συστήματος αερισμού μέσω της σύνδεσης Medibus.

Σχετικά προϊόντα

D-6036-2018

Μετατροπέας συνδεσιμότητας CC300

Η ανταλλαγή πληροφοριών μεταξύ ιατρικών συσκευών, και συστήματα κλινικών πληροφοριών, αυξάνει την αποτελεσματικότητα της παροχής εντατικής φροντίδας. Ο μετατροπέας συνδεσιμότητας CC300 επιτρέπει στις συσκευές Dräger στο σημείο περίθαλψης να επικοινωνούν μεταξύ τους και με συστήματα στο σημερινό κλινικό δίκτυο του νοσοκομείου.

Τεχνικά Δεδομένα

Τύπος ασθενούς	Ενήλικες, παιδιά, νεογνά
Ρυθμίσεις αερισμού	
Κατάσταση λειτουργίας αερισμού	Ελεγχόμενος βάσει όγκου αερισμός: – VC-CMV – VC-SIMV – VC-AC – VC-MMV
	Αερισμός ελεγχόμενης πίεσης: – PC-CMV – PC-BIPAP[1] / SIMV+ – PC-SIMV – PC-AC – PC-APRV – PC-PSV
	Υποστήριξη αυθόρμητης αναπνοής: – SPN-CPAP/PS – SPN-CPAP/VS – SPN-CPAP – SPN-PPS
Παρελκόμενα	– AutoFlow® / Volume Guarantee – Υποστήριξη Μεταβαλλόμενης Πίεσης (Variable Pressure Support) – Έξυπνη Πνευμονική Προβολή (Smart Pulmonary View) – Αυτόματη Αντιστάθμιση Σωλήνα (ATC®) – SmartCare®/PS 2.0 – Αυτοματοποιημένο κλινικό πρωτόκολλο για το SPN-CPAP/PS – Βρόχος PV Χαμηλής Ροής
Ειδικές διαδικασίες	– Χειρισμός αναρρόφησης – Χειροκίνητη εισπνοή/διατήρηση – Νεφελοποίηση φαρμάκου – P0.1 – PEEPi – NIF
Τύποι θεραπείας	– Επεμβατικός αερισμός (Σωλήνας) – Μη επεμβατικός αερισμός (NIV) – Θεραπεία με O_2
Αναπνευστικός ρυθμός (RR)	Ενήλικες 0,5 έως 98/min Παιδιά, νεογνά 0,5 έως 150/min
Χρόνος εισπνοής (Ti)	Ενήλικες 0,11 έως 10 δευτ. Παιδιά, νεογνά 0,1 έως 10 δευτ.
Αναπνεόμενος όγκος (VT)	Ενήλικες 0,1 έως 3,0 L Παιδιά 0,02 έως 0,3 L Νεογνά 0,002 έως 0,1 L
Εισπνευστική ροή (Ροή)	Ενήλικες 2 έως 120 L/min Παιδιά 2 έως 30 L/min
Μέγιστη ροή κατά τον μη επεμβατικό αερισμό νεογνών (Μέγ. ροή)	0 έως 30 L/min
Εισπνευστική πίεση (Pinsp)	1 έως 95 mbar (ή hPa ή cmH_2O)
Περιορισμός πίεσης (Pmax)	2 έως 100 mbar (ή hPa ή cmH_2O)
Θετική τελοεκπνευστική πίεση (PEEP)	0 έως 50 mbar (ή hPa ή cmH_2O)

Τεχνικά Δεδομένα

Πρόσθετη διαλείπουσα PEEP για συριγμούς (ΔintPEEP)	0 έως 20 mbar (ή hPa ή cmH_2O)
Υποστήριξη πίεσης (Psupp)	0 έως 95 mbar (ή hPa ή cmH_2O)
Χρόνος αύξησης πίεσης (Κλίση)	Ενήλικες, παιδιά 0 έως 2 δευτ. Νεογνά 0 έως 1,5 δευτ.
Συγκέντρωση O_2 (FiO_2)	21 έως 100 Vol.%
Κατώφλι σκανδαλισμού (Σκανδαλισμός (Trigger) ροής)	0,2 έως 15 L/min
Αυτόματη Αντιστάθμιση Σωλήνα (ATC®)	Διάμετρος εσωτερικού σωλήνα Ø – Ενδοτραχειακός σωλήνας Ενήλικες 5 έως 12 mm (0,2 έως 0,47 inch) Παιδιά 2 έως 8 mm (0,08 έως 0,31 inch) Νεογνά 2 έως 5 mm (0,08 έως 0,2 inch) – Σωλήνας τραχειοστομίας Ενήλικες 5 έως 12 mm (0,2 έως 0,47 inch) Παιδιά 2,5 έως 8 mm (0,1 έως 0,31 inch) – Βαθμός αντιστάθμισης 0 έως 100%

Αερισμός αποδέσμευσης πίεσης αεραγωγού (APRV)

Χρόνος εισπνοής (Thigh)	0,1 έως 30 δευτ.
Χρόνος εκπνοής (Tlow)	0,05 έως 30 δευτ.
Μέγιστη διάρκεια κατώτατου επιπέδου πίεσης (Tlow max)	0,05 έως 30 δευτ.
Ανώτατο επίπεδο πίεσης (Phigh)	1 έως 95 mbar (ή hPa ή cmH_2O)
Κατώτατο επίπεδο πίεσης (Plow)	0 έως 50 mbar (ή hPa ή cmH_2O)
Κριτήριο τερματισμού εκπνοής (σε σχέση με τη μέγιστη εκπνευστική ροή) (Exp. term.)	1 έως 80 % (PEF)

Υποστήριξη Αναλογικής Πίεσης (Proportional Pressure Support) (SPN-PPS)

Βοήθεια βασιζόμενη στη ροή (Flow Assist)	Ενήλικες 0 έως 30 mbar/L/s (ή hPa/L/s ή cmH_2O/L/s) Παιδιά 0 έως 100 mbar/L/s (ή hPa/L/s ή cmH_2O/L/s) Νεογνά 0 έως 300 mbar/L/s (ή hPa/L/s ή cmH_2O/L/s)
Βοήθεια βασιζόμενη στον όγκο (Vol. Assist)	Ενήλικες 0 έως 100 mbar/L (ή hPa/L ή cmH_2O/L)
αντιστοιχεί σε αντιστάθμιση ενδοτικότητας	10.000 έως 10 mL/mbar (ή mL/hPa ή mL/cmH_2O) Παιδιά 0 έως 1000 mbar/L (ή hPa/L ή cmH_2O/L)
αντιστοιχεί σε αντιστάθμιση ενδοτικότητας	10.000 έως 1 mL/mbar (ή mL/hPa ή mL/cmH_2O) Νεογνά 0 έως 4000 mbar/L (ή hPa/L ή cmH_2O/L)
αντιστοιχεί σε αντιστάθμιση ενδοτικότητας	1000 έως 0,3 mL/mbar (ή mL/hPa ή mL/cmH_2O)

Θεραπεία με O_2	Συνεχής ροή 2 έως 50 L/min, BTPS Συγκέντρωση O_2 FiO_2 21 έως 100 Vol%
Αντιστάθμιση διαρροής	On/Off On: ενεργοποιημένη πλήρης αντιστάθμιση Off: ενεργοποίηση μόνο αντιστάθμισης σκανδαλισμού

Εμφάνιση τιμών μέτρησης

Μέτρηση πίεσης αεραγωγού	Πίεση επιπέδου σταθεροποίησης (Pplat) Θετική τελοεκπνευστική πίεση (PEEP) Μέγιστη εισπνευστική πίεση (PIP) Μέση πίεση αεραγωγού (Pmean) Ελάχιστη πίεση αεραγωγού (Pmin) Εύρος -60 έως 120 mbar (ή hPa ή cmH_2O)

Τεχνικά Δεδομένα

Μέτρηση ροής	
Μέτρηση όγκου ανά λεπτό	Όγκος εκπνοής ανά λεπτό, συνολικά, χωρίς διόρθωση ως προς τη διαρροή (MVe) Όγκος εισπνοής ανά λεπτό, συνολικά, χωρίς διόρθωση ως προς τη διαρροή (MVi) Όγκος ανά λεπτό, με διόρθωση ως προς τη διαρροή (MV) Υποχρεωτικός όγκος εκπνοής ανά λεπτό, συνολικά, χωρίς διόρθωση ως προς τη διαρροή (MVemand) Αυθόρμητος όγκος εκπνοής ανά λεπτό, συνολικά, χωρίς διόρθωση ως προς τη διαρροή (MVespon) Εύρος 0 έως 99 L/min BTPS
Μέτρηση αναπνεόμενου όγκου	Αναπνεόμενος όγκος, με διόρθωση ως προς τη διαρροή (VT) Υποχρεωτικός εισπνεόμενος όγκος, χωρίς διόρθωση ως προς τη διαρροή (VTimand) Υποχρεωτικός εκπνεόμενος όγκος, χωρίς διόρθωση ως προς τη διαρροή (VTemand) Αυθόρμητος εισπνεόμενος αναπνεόμενος όγκος, χωρίς διόρθωση ως προς τη διαρροή (VTispon) Εύρος 0 έως 5500 mL BTPS
Μέτρηση αναπνευστικού ρυθμού	Αναπνευστικός ρυθμός (RR) Υποχρεωτικός αναπνευστικός ρυθμός (RRmand) Αυθόρμητος αναπνευστικός ρυθμός (RRspon) Εύρος 0/min έως 300/min
Μέτρηση O_2 (εισπνευστική πλευρά)	Συγκέντρωση εισπνεόμενου O_2 (σε ξηρό αέρα) (FiO_2) Εύρος 18 έως 100 Vol%
Μέτρηση CO_2 στην κύρια ροή (ενήλικες και παιδιά μόνο)	Συγκέντρωση τελοεκπνεόμενου CO_2 ($etCO_2$) Εύρος 0 έως 100 mmHg

Εμφάνιση υπολογιζόμενων τιμών	
Δυναμική ενδοτικότητα (Cdyn)	Εύρος 0 έως 650 mL/mbar (ή mL/hPa ή mL/cmH_2O)
Αντίσταση (R)	Εύρος 0 έως 1000 mbar/L/s (ή hPa/L/s ή cmH_2O/L/s)
Όγκος διαρροής ανά λεπτό (MVleak)	Εύρος 0 έως 99 L/min, BTPS
Δείκτης ταχείας ρηχής αναπνοής (RSBI)	Ενήλικες 0 έως 9999 (/min/L) Παιδιά 0 έως 9999 (/min/L) Νεογνά 0 έως 300 (/min/L)
Αρνητική εισπνευστική δύναμη (NIF)	Εύρος -80 mbar έως 0 mbar (ή hPa ή cmH_2O)
Πίεση αποκλεισμού P0.1	Εύρος 0 έως -25 mbar (ή hPa ή cmH_2O)
Προβολές κυματομορφής	Πίεση αεραγωγού Paw (t) -30 έως 100 mbar (ή hPa ή cmH_2O) Ροή (t) -180 έως 180 L/min Όγκος V (t) 2 έως 3000 mL CO_2 (t) 0 έως 100 mmHg

Συναγερμοί / Παρακολούθηση	
Όγκος εκπνοής ανά λεπτό (MVe)	Υψηλός / Χαμηλός
Πίεση αεραγωγού (Paw)	Υψηλή
Συγκέντρωση εισπνεόμενου O_2 (FiO_2)	Υψηλή / Χαμηλή
Συγκέντρωση τελοεκπνεόμενου CO_2 ($etCO_2$)	Υψηλή / Χαμηλή
Αναπνευστικός ρυθμός (RR)	Υψηλός

Τεχνικά Δεδομένα

Παρακολούθηση όγκου (VT)	Υψηλή / Χαμηλή
Χρόνος συναγερμού άπνοιας (Tapn)	5 έως 60 δευτερόλεπτα, Off
Χρόνος αποσύνδεσης συναγερμού (Tdiscon)	0 έως 60 δευτερόλεπτα

Δεδομένα απόδοσης

Κανόνες ελέγχου	Λειτουργία με χρονικό κύκλο, σταθερό όγκο, ελεγχόμενη πίεση
Διάρκεια διαλείπουσας PEEP	1 έως 20 κύκλοι εκπνοής
Νεφελοποίηση φαρμάκου	Για 5, 10, 15, 30 λεπτά, συνεχόμενα (∞)
Εισπνευστική ροή	Μέγ. 180 L/min, BTPS
Βασική ροή, ενήλικες	2 L/min
Βασική ροή, παιδιά	3 L/min
Βασική ροή, νεογνά	6 L/min
Βαλβίδα εισπνοής	Ανοίγει σε περίπτωση βλάβης της παροχής ιατρικού πεπιεσμένου αέρα (η ροή του αερίου παροχής δεν επαρκεί για τη διασφάλιση της απαιτούμενης εισπνευστικής ροής), επιτρέπει την αυθόρμητη αναπνοή με χρήση του περιβαλλοντικού αέρα.

Ενδοτραχειακή αναρρόφηση

Ανίχνευση αποσύνδεσης	Αυτόματη
Ανίχνευση επανασύνδεσης	Αυτόματη
Προοξυγόνωση	Μέγ. 3 λεπτά
Φάση ενεργούς αναρρόφησης	Μέγ. 2 λεπτά
Μετα-οξυγόνωση	Μέγ. 2 λεπτά
Παράγοντας για παιδιά και νεογνά	1 έως 2
Σύστημα παροχής για αυθόρμητη αναπνοή και Psupp	Προσαρμόσιμο σύστημα CPAP με υψηλή αρχική ροή

Λειτουργικά δεδομένα

Τροφοδοσία ισχύος

Είσοδος ηλεκτρικής ισχύος	100 V έως 240 V, 50/60 Hz

Κατανάλωση ρεύματος

Στα 230 V	Μέγ. 1,3 A
Στα 100 V	Μέγ. 3,0 A
Ρεύμα εισόδου	Περίπου 8 έως 24 A το μέγιστο Περίπου 6 έως 17 A σχεδόν RMS

Κατανάλωση ρεύματος

Μέγιστη	300 W
Κατά τη διάρκεια του αερισμού, χωρίς φόρτιση της μπαταρίας	Περίπου 100 W μονάδα αερισμού με μονάδα προβολής Περίπου 180 W με το GS500

Παροχή αερίου

Θετική πίεση λειτουργίας O_2	2,7 έως 6,0 bar (ή 270 έως 600 kPa ή 39 έως 87 psi)
Πίεση λειτουργίας αέρα	2,7 έως 6,0 bar (ή 270 έως 600 kPa ή 39 έως 87 psi)

Λεπτομέρειες μπαταρίας

Εσωτερική μπαταρία μονάδας αερισμού (χωρίς το PS500)	Τύπος μπαταρίας NiMH, στεγανοποιημένη
Διάρκεια ζωής μπαταρίας	Χωρίς το GS500 30 λεπτά Με το GS500 15 λεπτά
Μπαταρίες στη μονάδα τροφοδοσίας PS500	Μπαταρίες τύπου LFP
Διάρκεια ζωής μπαταρίας	Χωρίς το GS500 240 λεπτά Με το GS500 120 λεπτά

Τεχνικά Δεδομένα

Αυτόματη αλλαγή από εσωτερική σε εξωτερική μπαταρία
Διατίθεται δοκιμή μπαταρίας
Η διάρκεια ζωής της μπαταρίας ισχύει όταν οι μπαταρίες είναι πλήρως φορτισμένες και καινούριες και εφαρμόζεται ο τυπικός αερισμός.

Τιμές οθόνης	
Evita V800 διαγώνιο μέγεθος οθόνης	18,3 inches
Θύρες εισόδου / εξόδου	– 3 εξωτερικοί σύνδεσμοι RS232 (9 ακίδων) – 4 θύρες USB για συλλογή δεδομένων – 1 θύρα LAN
Τεχνολογία οθόνης αφής	Χωρητική οθόνη αφής με γυάλινη επιφάνεια
Λόγος διαστάσεων	16:9
Ανάλυση	1366 x 768 pixels
Ψηφιακή έξοδος μηχανήματος	Ψηφιακή έξοδος και είσοδος μέσω μιας διεπαφής RS232 C Dräger MEDIBUS® και MEDIBUS®.X

[1] BIPAP, εμπορικό σήμα που χρησιμοποιείται κατόπιν άδειας. ATC®, εμπορικό σήμα της Dräger. AutoFlow®, εμπορικό σήμα της Dräger.
BTPS – Body Temperature Pressure Saturated (Θερμοκρασία σώματος Πίεση κορεσμένη) Μετρημένες τιμές αναφορικά με τις συνθήκες των πνευμόνων του ασθενούς 37° C (98,6° F), αέριο κορεσμένο με ατμό, πίεση περιβάλλοντος.
1 mbar = 100 Pa

Ορισμένες λειτουργίες διατίθενται ως προαιρετική επιλογή.

Σημειώσεις

Δεν είναι όλα τα προϊόντα, συνθέσεις και υπηρεσίες διαθέσιμα σε όλες τις χώρες. Τα αναφερόμενα εμπορικά σήματα είναι καταχωρημένα σε κάποιες χώρες και δεν είναι απαραίτητο να είναι καταχωρημένα στην χώρα στην οποία πωλούνται. Πηγαίνετε στο www.draeger.com/trademarks να ελέγξετε την τρέχουσα κατάσταση.

9108 035 | 20.12-2 | HQ | PP | Υπόκειται σε τροποποιήσεις | © 2020 Drägerwerk AG & Co. KGaA

CORPORATE HEADQUARTERS
Drägerwerk AG & Co. KGaA
Moislinger Allee 53–55
23558 Lübeck, Germany
www.draeger.com

GREECE
Draeger Hellas S.A.
150, El. Venizelou Str.
142 31 Nea Ionia
Tel: +30 21 0282 1809
Fax: +30 21 0282 1214
greece.safety@draeger.com

Dräger - South East Europe
Regional Management
South East Europe
Perfektastrasse 67
A-1230 Wien, Austria
Tel: +43 1 60 90 4809
Fax: +43 1 69 95 497
contactSEE@draeger.com

Κατασκευαστής:
Drägerwerk AG & Co. KGaA
Moislinger Allee 53-55
23542 Lübeck, Γερμανία

Αναζητήστε τον Περιφερειακό Εκπρόσωπο Πωλήσεών σας στο: www.draeger.com/epikinonia