Dräger Evita V800
人工呼吸器

人工呼吸器の次世代の新しい操作感を体験してください。
Evita V800は、集中治療領域における肺保護換気から患者中心のケアに至るまで、 高性能の換気と傑出したデザイン性を組み合わせ、迅速かつ効率的な決定アクションを確実に実行します。

D-5762-2018

Dräger. Technology for Life®

特長

動作原理とユーザーインターフェース

使いやすいインターフェースと最先端のタッチスクリーンテクノロジーの組み合わせが直感的な操作をサポートします。

- 設定、臨床データの両方に直感的なメニューでアクセスできるため、ストレスの多い状況でも素早く安全に操作可能
- 全ての患者データ、アラーム、トレンドを記録し、USBインターフェースを介した便利な出力
- 指先タッチだけで様々な表示設定、画面構成の切り替えが可能
- 各手順を説明するステップ・バイ・ステップ・ガイダンス
- 新しいカラーコンセプトとタッチスクリーンで見やすく、ナビゲートも簡単
- アラーム優先度別のカラーで点滅し、全方位から見える360°アラームライト

早期離床と患者搬送

オプションのハードウェアコンポーネントを揃え、素早くフレキシブルな患者搬送と早期離床をサポートします。

- ガス供給ユニット GS500
- 電源供給ユニット PS500
- ベッドカップリング
- 搬送サプライユニット TSU

可能な限り非侵襲的換気を

安全なハイフローセラピーのために

- 最大流量80L/分の高流量鼻カニューレ (HFNC) に対応、最大圧力の制限も可能
- 加温加湿を行いながら高流量酸素を供給
- 非侵襲的な酸素療法と侵襲的換気療法の間をスムーズかつシームレスに移行

自動リーク補正を併用したNIVモード

- すべてのモデルに非侵襲的換気 (NIV)を搭載
- 自動リーク補正により、患者が必要とする流量を連続的な呼吸ガスで補完
- トリガー、サイクル、換気圧と換気量に関わるリークへの対応
- NIVモード下で該当しないアラームは非表示に
- リーク補正された値による患者の換気状況の適切なモニタリング

肺保護換気

包括的な治療ツールを備え、様々な肺保護換気戦略をサポートします。

- 成人、小児、新生児用の肺保護換気: 侵襲的、非侵襲的(NIV)、酸素療法

特長

- 高度な肺モニタリングと診断機能(Smart Pulmonary View、LowFlow PVループなど)
- リクルートメントツール(QuickSet、PressureLink など)、ブレス・バイ・ブレストレンドを用いた治療のための意思決定サポート(PEEP、EIP、VT、動的C)
- 呼気終末設定を容易にしたAutoRelease機能付きPC-APRV
- CO_2モニター(VCO_2、$VTCO_2$、CO_2立上り、Vds/VTe)

効果的なウィーニング

早期かつ効果的なウィーニングに向け、自発呼吸との同調性をサポートします。

- SmartCare/PSの自動ウィーニング
- VariablePSまたはProportional Pressure Support(PPS)により自発呼吸との同調性を向上
- AutoFlowやVolume Guarantee(VG)などを用いた 「Room to Breath(自然に呼吸するような)コンセプト」で自発呼吸をサポート
- 自動チューブ補正(ATC)機能が挿管チューブによる気道抵抗の変化を補正
- RSBi、P0.1、NIFを介したウィーニング評価

医療機器の相互運用性およびサイバーセキュリティ

私たちは医療機器が 1 つのシステムとしてつながり、安全で守られた環境で
新たなクリニカルアプリケーションを使用できる急性期医療の未来を描いています。

医療機器間の相互運用性により、医療現場の医療従事者の皆様をサポートします。

- ISO/IEEE 11073-SDC 規格の原則に基づく標準化された通信により、
  将来にわたってオープンな接続性を実現*
- 医療機器から電子カルテ (EMR) への自動文書化 **
- アラームの分布: 分散情報システムで医療スタッフに通知することで、患者の安全をサポート
- Infinity CentralStationのVentCentral アプリケーションを使用した換気パラメータの集中監視

* Connectivity Converter CC300を使用した場合のみ
** Connectivity Converter CC300とInfinity Gateway Suiteを使用した場合のみ

私たちは、NISTのセキュリティに関するベストプラクティスの枠組みに沿った措置を、一貫して組み込むことに尽力しています。
以下はこれを実現するための5つの機能です。

特長

識別

- セキュリティ関連情報に特化した文書を、アセットのリスク管理向けに提供 (ソフトウェア部品表、MDS2フォーム、包括的なサイバーセキュリティ ホワイトペーパーなど)

防御

- セキュアブートが、デバイス上で実行されるソフトウェアの整合性を保証
- 保護された機能とデータに対するアクセス制御
- 不必要なソフトウェアコンポーネントをすべて排除し、不使用ポートを無効化することで堅牢化されたオペレーティングシステムが、攻撃対象領域を最小化

検知
セキュリティに関連する事象は検知され、改ざん防止セキュリティログファイルに記録され、SNMPトラップを介してIT担当者に通知されます。

対応
システムヘルスモニターは、システムの負荷を注意深く監視し、悪意のある事象が疑われる場合に対応します。つまり、負荷が異常に高い場合は、ネットワークインターフェースを無効にします。

復旧
セキュリティ事象が検知された場合、システムは最後に良好であった既知の状態で再起動します。サービスを利用すると、ハードウェアおよびソフトウェアは素早く修復され、USBドライブを使用して、臨床の構成を他の装置から転送することができます。

医療機器の修理に留まらないDrägerのサービス

医療機器は、製造メーカー認定の技術者が適切なメンテナンスを行うことで、安全性が最大化され最高の性能を発揮します。

- PreventiveCare: 性能を維持するために必要なメンテナンス
- TotalCare: 急な故障時の技術料、代替機、部品代もカバー

統合されたIT、ネットワーク化されたモニタリングソリューション、コネクテッドメンテナンス、位置情報追跡、デジタルサービスにより、業務効率を向上させ、信頼性と安全性を確保します。

- ヘルプチケット
- 認証管理

受賞歴

DESIGN AWARD 2020

外観仕様

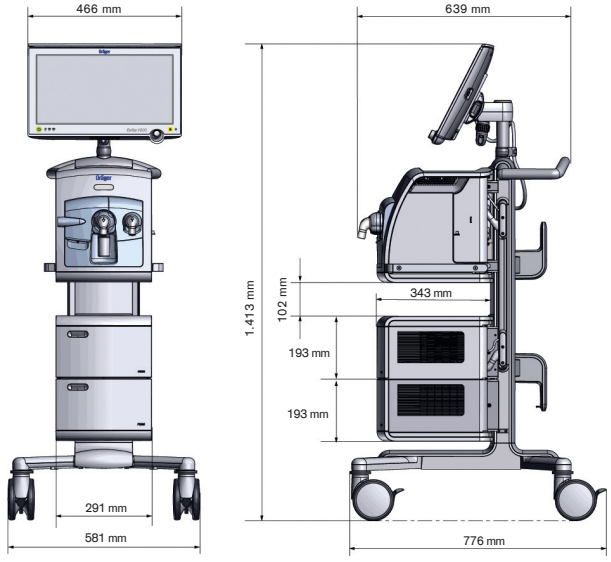

製品名	重量
人工呼吸器	約 16 kg
ディスプレイユニット	約 7 kg
人工呼吸器とディスプレイユニット	約 23 kg
カート	約 33 kg
PS500	約 14 kg
GS500	約 10.5 kg
公称重量(人工呼吸器、ディスプレイユニット、カート)	58 kg
最大重量(許容最大総重量)	133 kg

Evita V800の寸法と重量

アクセサリー

D-3491-2019

人工呼吸器用アクセサリー

病院では毎日、医療従事者は患者のケアに尽くしながら、限られた時間やコストの問題に直面しています。スムーズなワークフロー、患者さまに対し最高のケアの提供、プロセスを改善する手助けをし、機器の潜在能力を十分に引き出すための高い医療技術のアクセサリーが必要です。Drägerは、医療従事者が安心して頼れる各種アクセサリーを提供します。アクセサリーカタログでDrägerの豊富な製品をご覧ください。

関連製品

D-23101-2020

Dräger PulmoVista 500

換気を可視化
電気インピーダンス・トモグラフィ 【EIT】 の技術を日々の臨床診療にお役立てください。 PulmoVista 500を用いることで、肺内の局所的な換気分布を、非侵襲的に、リアルタイムに、ベッドサイドで可視化することができます。

D-6036-2018

コネクティビティコンバーター CC300

コネクティビティコンバーター CC300を使用すると、医療機器からのシームレスかつ安全なデータ出力が可能です。 このシステムモジュールにより、標準化された情報を医療機器間と病院情報システム内で共有できます。電子化されたデータはポイントオブケアでの管理ワークフローの効率を高めます。

関連製品

D-30093-2020

Dräger統合アラーム配信システム

ユニット内のそれぞれの患者に割り当てられた医療スタッフにアラートを配信するソリューション。分散情報システム (DIS) は、患者の近くにいる臨床スタッフに追加のアラーム情報を提供します。 医療スタッフは、中央ステーションと携帯電話を介してDrägerの患者用人工呼吸器とモニターで発生した治療の場でのアラームを、どこにいても受け取ることができます。

技術仕様

適用患者	成人、小児
	新生児 ※オプション
換気設定	
換気モード	従量式換気: – VC-CMV – VC-SIMV – VC-AC – VC-MMV
	従圧式換気: – PC-CMV – PC-BIPAP[1] / SIMV+ – PC-SIMV – PC-AC – PC-APRV – PC-PSV
	自発呼吸のサポート: – SPN-CPAP/PS – SPN -CPAP/VS – SPN-CPAP – SPN-PPS ※オプション
拡張機能	– AutoFlow / Volume Guarantee(VG) – Variable Pressure Support(VariablePS) ※オプション – Smart Pulmonary View ※オプション – 自動チューブ補正(ATC) – SmartCare/PS ※オプション – LowFlow PVループ ※オプション
その他機能	– サクション機能 – 手動吸気/ホールド – 薬剤ネブライザー – P0.1 – PEEPi – NIF
換気の種類	– 侵襲的換気(挿管) – 非侵襲的換気(NIV) ※オプション – 酸素療法
呼吸回数(RR)	成人: 0.5〜98/分 小児/新生児: 0.5〜150/分
吸気時間(Ti)	成人: 0.11〜10秒 小児/新生児: 0.1〜10秒
一回換気量(VT)	成人: 0.1〜3.0L 小児: 0.02〜0.3L 新生児: 0.002〜0.1L
吸気フロー(Flow)	成人: 2〜120L/分 小児: 2〜30L/分
新生児の非侵襲的換気時の最大フロー(Flow max)	0〜30L/分
吸気圧(Pinsp)	1〜95cmH_2O
圧力制限(Pmax)	2〜100cmH_2O
呼気終末陽圧(PEEP)	0〜50cmH_2O
Δ深呼吸圧	0〜20cmH_2O
プレッシャー サポート(Psupp)	0〜95cmH_2O
圧立ち上がり時間(Slope)	成人/小児: 0〜2秒

技術仕様

	新生児: 0〜1.5秒
酸素濃度(FiO_2)	21〜100Vol.%
トリガー(フロートリガー)	0.2〜15L/分
自動チューブ補正(ATC)	チューブ内径(tube Ø) – 気管内チューブ(ET) 成人: 5〜12 mm 小児: 2〜8 mm 新生児: 2〜5 mm – 気管切開チューブ(Trach.) 成人: 5〜12 mm 小児: 2.5〜8 mm – 補正レベル: 0〜100%

Airway Pressure Release Ventilation(APRV)	
吸気時間(Thigh)	0.1〜30秒
呼気時間(Tlow)	0.05〜30秒
低圧レベルの最長持続時間(Tlow max)	0.05〜30秒
高圧レベル(Phigh)	1〜95cmH_2O
低圧レベル(Plow)	0〜50cmH_2O
呼気終了基準(最大呼気フロー比)(Exp. term.)	1〜80%(PEF)

Proportional Pressure Support(SPN-PPS)	
フローアシスト(Flow Assist)	成人: 0〜30cmH_2O/L/s 小児: 0〜100cmH_2O /L/s 新生児: 0〜300cmH_2O /L/s
ボリュームアシスト(Vol.Assist)	
ボリュームアシスト設定(成人) コンプライアンス補正(成人)	0~100cmH_2O/L/s 10000~10ml/cmH_2O
ボリュームアシスト設定(小児) コンプライアンス補正(小児)	0~1000cmH_2O/L/s 10000~1ml/cmH_2O
ボリュームアシスト設定(新生児) コンプライアンス補正(新生児)	0~4000cmH_2O/L/s 10000~0.3ml/cmH_2O

酸素療法	
連続フロー	2〜80* L/分 (Adults (成人)、2〜30 L/分 (小児), 2〜15 L/分 (新生児) *各国での承認基準に従う
Pmax	2〜55 mbar
酸素濃度、吸入酸素濃度	21〜100%
リーク補正	オン/オフ オン: フル補正有効 オフ: トリガー補正のみ有効

測定値の表示	
気道内圧測定値	プラトー圧(Pplat) 呼気終末陽圧(PEEP) 最大吸気圧(PIP) 平均気道内圧(Pmean)

技術仕様

	最低気道内圧(Pmin) 範囲：–60〜120cmH_2O

フロー測定

分時換気量測定	呼気の分時換気量、全体、リーク補正なし(MVe) 吸気分時換気量、全体、リーク補正なし(MVi) 分時換気量、リーク補正あり(MV) 強制分時呼気換気量、全体、リーク補正なし(MVemand) 自発分時呼気換気量、全体、リーク補正なし(MVespon) 範囲: 0〜99L/分(BTPS)
一回換気量測定値	一回換気量、リーク補正あり(VT) 強制吸気一回換気量、リーク補正なし(VTimand) 強制呼気一回換気量、リーク補正なし(VTemand) 自発吸気一回換気量、リーク補正なし(VTispon) 範囲: 0〜5500 mL(BTPS)
呼吸回数測定	呼吸回数(RR) 強制呼吸回数(RRmand) 自発呼吸回数(RRspon) 範囲: 0〜300/分
酸素測定(吸気側)	吸入酸素濃度(ドライ空気中)(FiO_2) 範囲: 18〜100Vol%
メインフローでのCO_2測定 ※オプション (成人/小児のみ)	呼気終末CO_2濃度($EtCO_2$) 範囲: 0〜120 mmHg

計算値の表示

動的コンプライアンス(Cdyn)	範囲: 0〜650 mL/cmH_2O
気道抵抗(R)	範囲: 0〜1000cmH_2O/L/s
リーク分時換気量(Mvleak)	範囲: 0〜99L/分(BTPS)
浅速換気指数(RSBI)	成人: 0〜 9999(/分/L) 小児: 0〜9999(/分/L) 新生児: 0〜300(/分/L)
吸気陰圧(NIF)	範囲: –80〜0cmH_2O
閉塞圧(P0.1)	範囲: 0〜 -25cmH_2O
波形表示	気道内圧(Paw)(t) –30〜100cmH_2O フロー(t) –180〜180L/分 一回換気量(t) 2〜3000 mL 二酸化炭素 (t) 0〜120 mmHg

アラーム/モニタリング

呼気分時換気量(MVe)	上限 / 下限
気道内圧(Paw)	上限
吸入酸素濃度(FiO_2)	上限 / 下限
呼気終末CO_2濃度($EtCO_2$)	上限 / 下限
呼吸回数(RR)	上限
換気量モニタリング(VT)	上限 / 下限
アプニアアラーム時間(Tapn)	5〜60 秒、オフ
回路外れアラーム時間(Tdiscon)	0〜60 秒

技術仕様

動作データ	
制御原理	時間サイクル式、従量式、従圧式
深呼吸サイクル	1〜20呼気サイクル
薬剤ネブライザー	5、10、15、30分間、連続(∞)
吸気フロー ベースフロー(成人) ベースフロー(小児) ベースフロー(新生児)	最大180L/分(BTPS) 2L/分 3L/分 6L/分
吸気弁	医療圧縮空気供給の停止時に開放(患者さまに必要な吸気フローを提供するための供給ガスフローが十分でない場合)、大気で自発呼吸が可能。

O_2サクション機能	
回路外れ検知	自動
再接続検知	自動
吸引前高濃度酸素投与	最長3分
吸引中高濃度酸素投与	最長2分
吸引後高濃度酸素投与	最長2分
小児および新生児用の係数	1〜2
自発呼吸とPSの供給システム	高圧ガス供給による初速高流量CPAPシステム

動作データ

主電源	
主電源接続	100 V〜 240 V、50/60 Hz

消費電流	
230 V	最大1.3A
100 V	最大3.0A
突入電流	約 約8〜24A ピーク 約 約6〜17A 準RMS

消費電力	
最大	300W
換気中、バッテリー充電なし	約 100Wディスプレイユニット付き人工呼吸器 約 180W GS500併用時

ガス供給	
酸素作動陽圧	2.7〜6.0bar(または270 〜600 kPa)
空気作動圧	2.7〜6.0bar(または270 〜600 kPa)

バッテリーの詳細情報	
人工呼吸器の内部バッテリー(PS500なし)	NiMHバッテリー、密封型 交換間隔 2年
バッテリー作動時間	GS500なし　30分 GS500併用　15分
PS500電源供給ユニット内部のバッテリー	リン酸鉄リチウムイオン電池(LFPバッテリー) 交換間隔 4年
バッテリー作動時間	GS500なし　240分 GS500併用　120分
内部バッテリーから外部バッテリーへの自動切り替え	
バッテリーテスト利用可	
バッテリー作動時間はバッテリーが新品で、フル充電されており、通常の換気が行われている場合の作動時間。	

技術仕様

画面	
Evita V800のスクリーンサイズ(対角)	18.3インチ
入力/出力ポート	– RS232(9ピン) 外部コネクタ3個 – データ収集用USBポート4個 – LANポート1個 – 1 HDMIポート
タッチスクリーン テクノロジー	静電容量式タッチスクリーン、ガラスフロント
アスペクト比	16:09
解像度	1366 x 768 ピクセル
デジタル出力	RS 232 Cインターフェイス経由のデジタル入出力 Dräger MEDIBUSおよびMEDIBUS.X

[1] BIPAP = 認可を受けて使用している商標。 ATC = Dräger社の商標。 AutoFlow = Dräger社の商標。
BTPS – Body Temperature Pressure Saturated(体温、大気圧、水蒸気飽和状態) 患者の肺温37℃、 飽和水蒸気、大気圧下での測定値
1cmH_2O = 1mbar = 100Pa

オプション機能についてはお問い合わせください。

全製品、機能、またはサービスがすべての国で販売されているとは限りません。
関連製品・アクセサリ・システムコンポーネント等の薬事情報については、各製品の紹介冊子をご参照ください。
記載された商標は、一部の国でのみ登録されており、この資料が公開される国で登録されているとは限りません。
現在の状況については、 www.draeger.com/trademarks でご覧ください。 記載内容は、予告なく変更する場合があります。

本社
Drägerwerk AG & Co. KGaA
Moislinger Allee 53–55
23558 Lübeck, Germany
www.draeger.com

製造業者：
Drägerwerk AG & Co. KGaA
Moislinger Allee 53–55
23542 Lübeck, Germany

*写真と実物が一部異なる場合があります。
あらかじめご了承下さい。

ドレーゲルジャパン株式会社
お問い合わせ、ご用命は
カスタマーサービスへ
Tel 03-6447-7222
Fax 03-6447-7220

本 社
〒141-0021
東京都品川区上大崎2-13-17
目黒東急ビル 4F

札幌サービスセンター
〒060-0007
北海道札幌市中央区北7条西13-9-1
塚本ビル7号館

仙台サービスセンター
〒981-3133
宮城県仙台市泉区泉中央1-14-1
インテレクト21ビル4F

東京サービスセンター
〒135-0047
東京都江東区富岡2-4-10

名古屋サービスセンター
〒460-0008
愛知県名古屋市中区栄2-12-12
アーク栄白川パークビル7F

大阪サービスセンター
〒564-0062
大阪府吹田市垂水町3-3-17

広島サービスセンター
〒731-0124
広島県広島市安佐南区大町東3-24-16

福岡サービスセンター
〒812-0016
福岡県福岡市博多区博多駅南2-12-3
トーケン福岡ビル1F

本件に関するお問合せ：
www.draeger.com/renrakusaki

Evita Vシリーズ

22300BZX00037000

DMC-106111 | 23.04-1 | HQ | PP | 内容は予告なく変更される場合があります | © 2023 Drägerwerk AG & Co. KGaA