Docking Station Ex e version for Polytron 5000/8000

—

Assembly instructions

bg, cs, da, el, et, fi, hr, hu, it, lt, lv, nl, no, pl, ptBR, ro, ru, sk, sl, sv, tr, zh

More languages:
draeger.com/ifu

Dräger

Technology for Life

Languages

bg Инструкция за монтаж 6
cs Montážní návod 10
da Monteringsvejledning 14
el Οδηγίες τοποθέτησης 18
et Paigaldusjuhend 22
fi Asennusohje 26
hr Uputa za montažu 30
hu Összeszerelési útmutató 34
it Istruzioni di montaggio 38
lt Montavimo instrukcija 42
lv Montāžas instrukcija 46
nl Montageaanwijzing 50
no Monteringsanvisning 54
pl Instrukcja montażu 58
ptBR Instruções de montagem 62
ro Instrucţiuni de montaj 66
ru Инструкция по сборке 70
sk Návod na montáž 74
sl Navodila za sestavljanje 78
sv Monteringsanvisning 82
tr Montaj ve kurulum kılavuzu 86
zh 安装说明 90

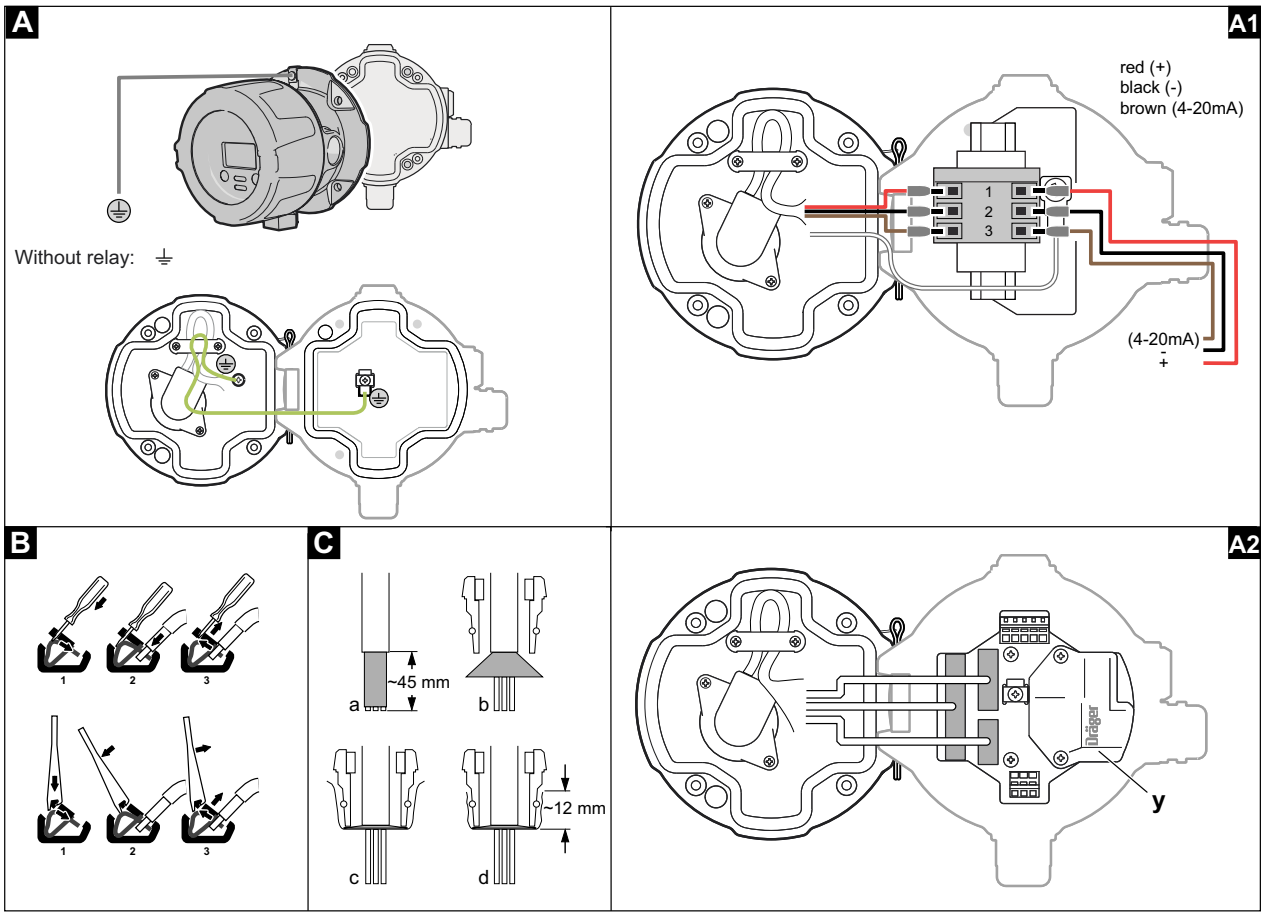
A
Without relay:
A1
red (+)
black (-)
brown (4-20mA)
1
2
3
(4-20mA)
-
+
B
1
2
3
C
~45 mm
a
b
~12 mm
c
d
A2
y
36808

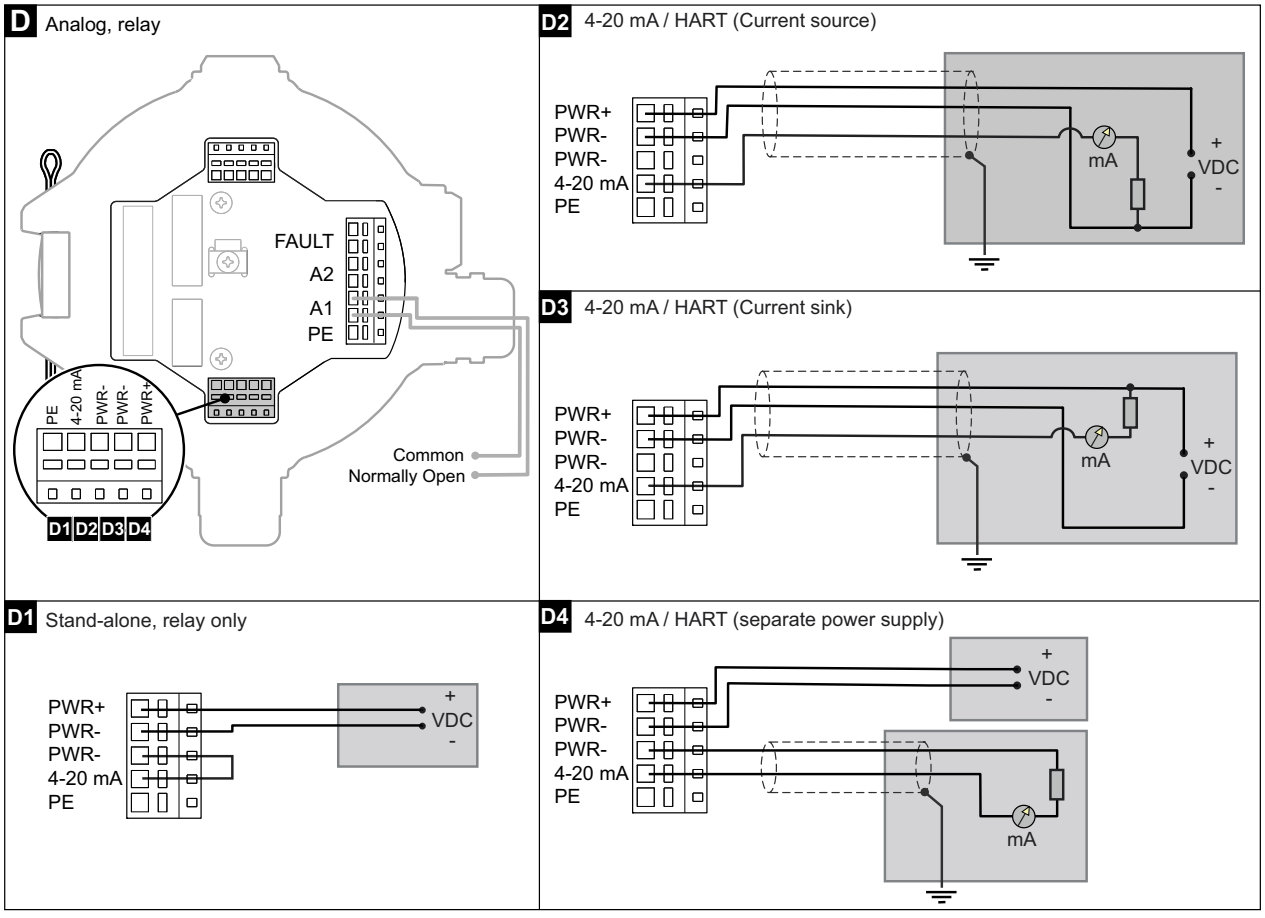
D Analog, relay
FAULT
A2
A1
PE
PE
4-20 mA
PWR-
PWR-
PWR+
D1 D2 D3 D4
Common
Normally Open
D2 4-20 mA / HART (Current source)
PWR+
PWR-
PWR-
4-20 mA
PE
mA
+
VDC
-
D3 4-20 mA / HART (Current sink)
PWR+
PWR-
PWR-
4-20 mA
PE
mA
+
VDC
-
D1 Stand-alone, relay only
PWR+
PWR-
PWR-
4-20 mA
PE
+
VDC
-
D4 4-20 mA / HART (separate power supply)
PWR+
PWR-
PWR-
4-20 mA
PE
+
VDC
-
mA
36809

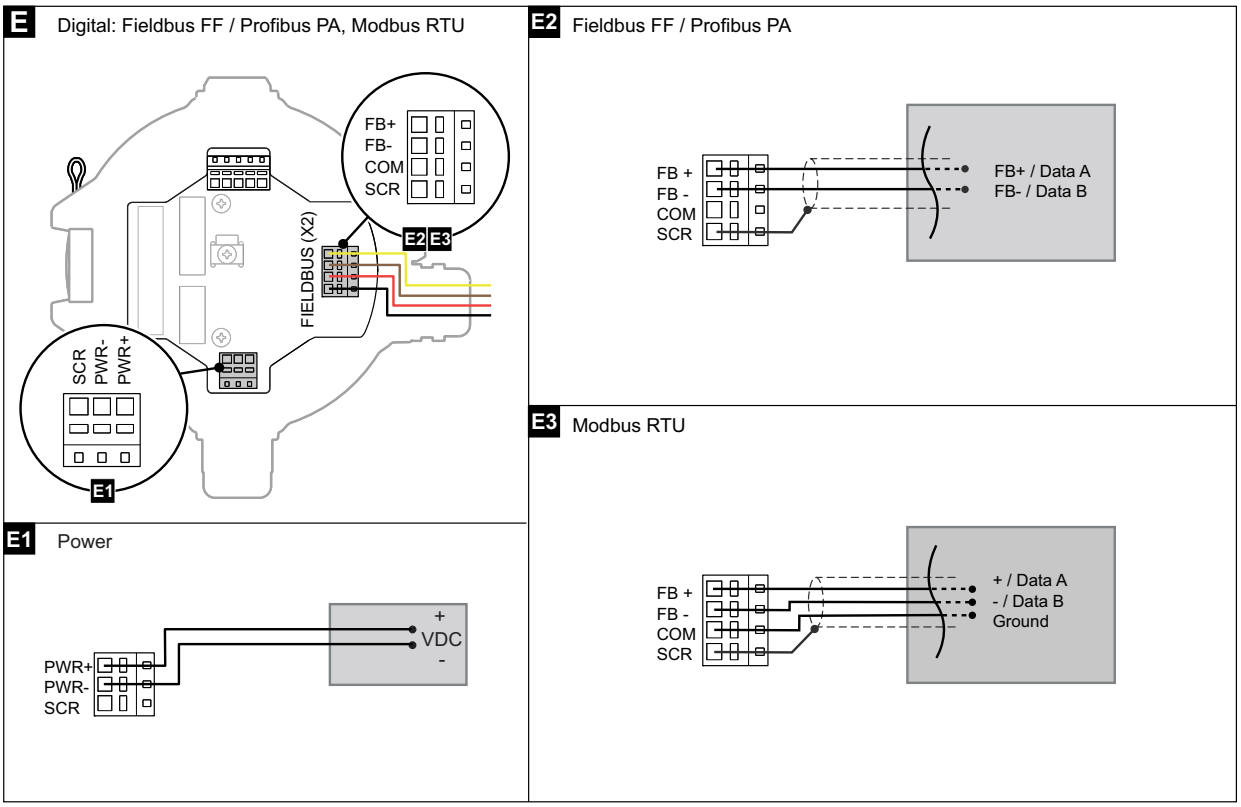
E
Digital: Fieldbus FF / Profibus PA, Modbus RTU
FB+
FB-
COM
SCR
E2 E3
FIELDBUS (X2)
SCR
PWR-
PWR+
E1
E1
Power
PWR+
PWR-
SCR
+
VDC
-
E2
Fieldbus FF / Profibus PA
FB +
FB -
COM
SCR
FB+ / Data A
FB- / Data B
E3
Modbus RTU
FB +
FB -
COM
SCR
+ / Data A
- / Data B
Ground
36810

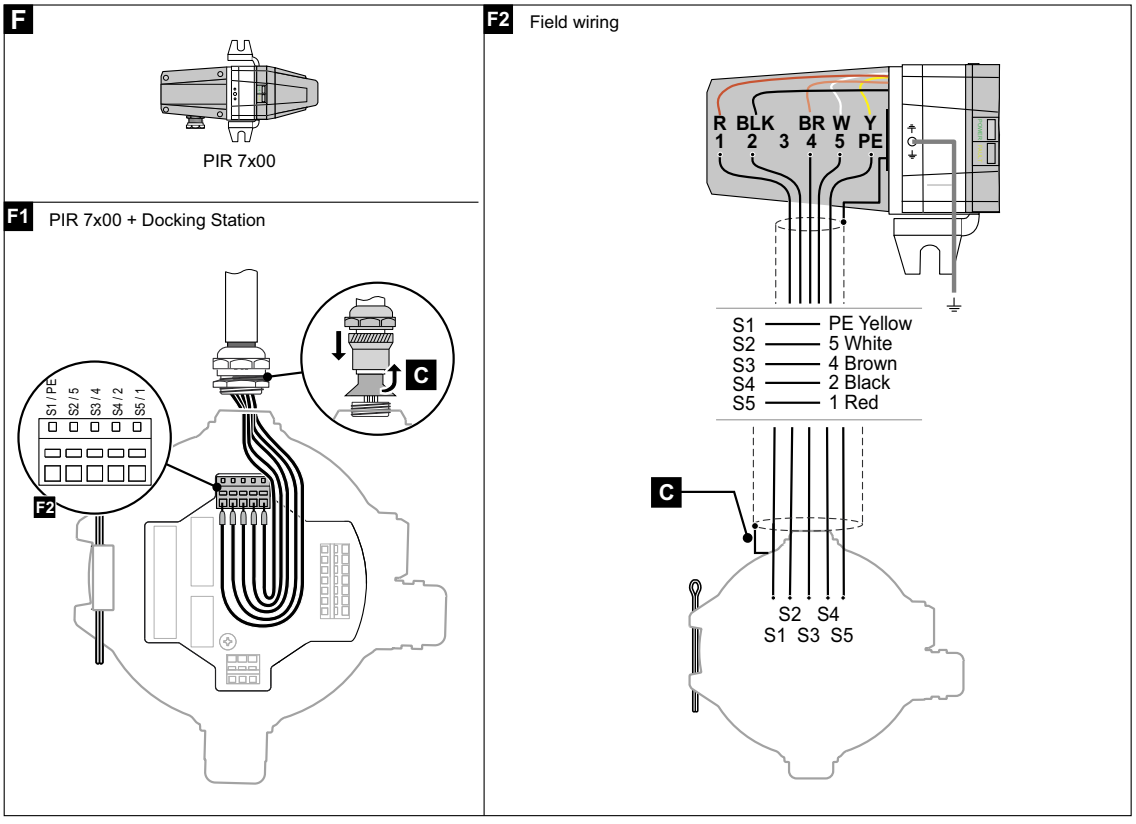
F
PIR 7x00
F1
PIR 7x00 + Docking Station
S1 / PE
S2 / 5
S3 / 4
S4 / 2
S5 / 1
F2
C
F2
Field wiring
R BLK BR W Y
1 2 3 4 5 PE
S1 PE Yellow
S2 5 White
S3 4 Brown
S4 2 Black
S5 1 Red
C
S2 S4
S1 S3 S5
36896

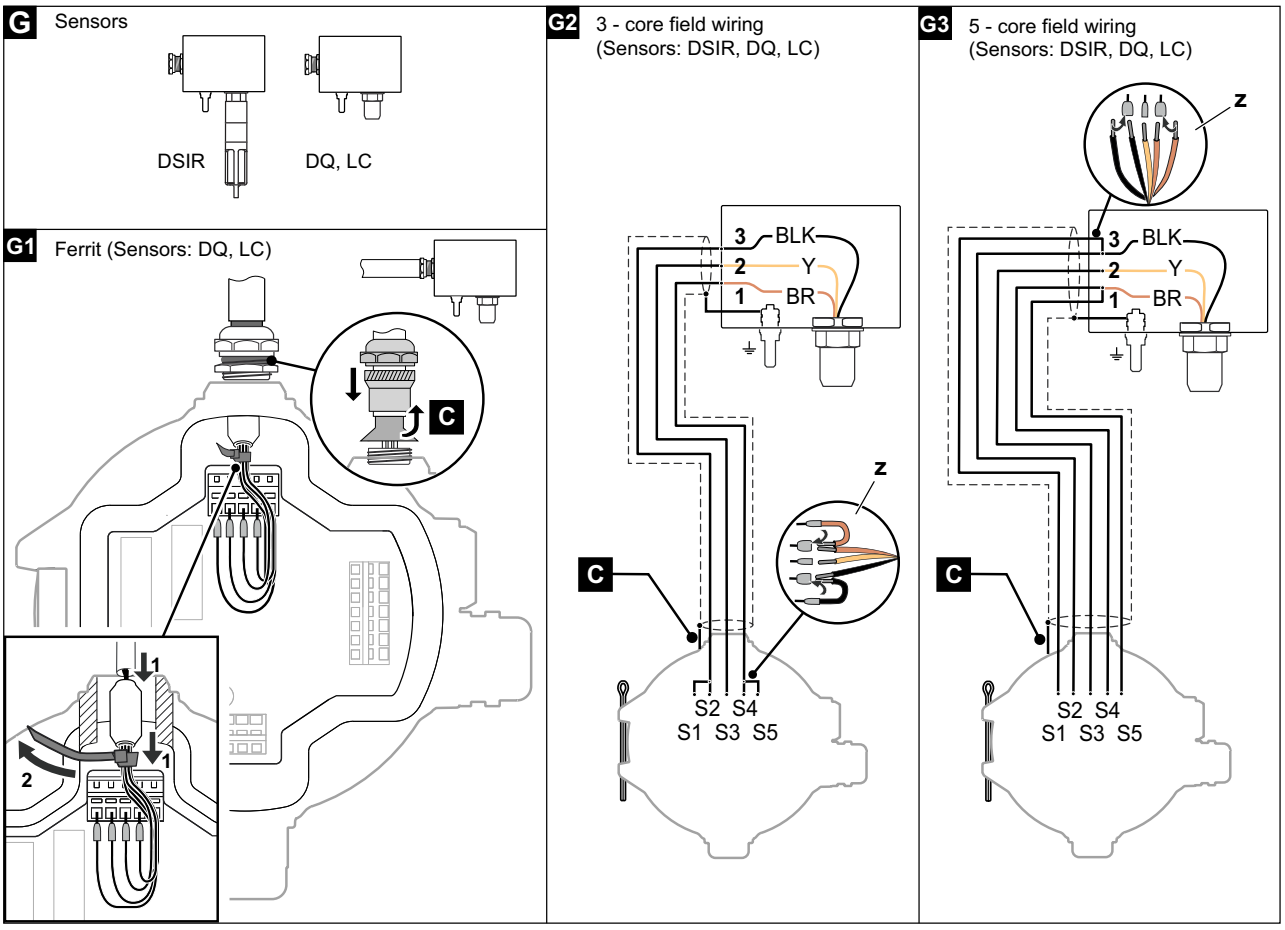
G
Sensors
DSIR
DQ, LC
G1
Ferrit (Sensors: DQ, LC)
C
1
2
1
G2
3 - core field wiring
(Sensors: DSIR, DQ, LC)
3
BLK
2
Y
1
BR
z
C
S2 S4
S1 S3 S5
G3
5 - core field wiring
(Sensors: DSIR, DQ, LC)
z
3
BLK
2
Y
1
BR
C
S2 S4
S1 S3 S5
36807

1 Информация във връзка с безопасността

Всяко боравене с докинг станцията за електронната версия на Polytron 5xx0/8xx0 изисква ясни познания и съответствие с ръководството за работа на съответния Dräger Polytron уред (т.е. Ръководство за работа за Polytron 5000, Polytron 8000).

2 Конвенции в този документ

2.1 Значение на предупредителните указания

Следващите предупредителни указания се използват в този документ, за да информират потребителя за възможните опасности. Значенията на предупредителните указания са дефинирани по следния начин:

Знак за предупреждение	Сигнална дума	Последствия при неспазване
⚠	ПРЕДУПРЕЖДЕНИЕ	Указание за потенциална опасна ситуация. Ако тя не бъде избегната, могат да настъпят смърт или тежки наранявания.
⚠	ВНИМАНИЕ	Указание за потенциална опасна ситуация. Ако тя не бъде избегната, могат да настъпят наранявания. Може да се използва и като предупреждение за неправилна употреба.
	ЗАБЕЛЕЖКА	Указание за потенциална опасна ситуация. Ако тя не бъде избегната, могат да настъпят повреди на продукта или увреждане на околната среда.

2.2 Марки

Марка	Собственик на марката
Polytron	Dräger Safety AG & Co. KGaA

Търговските марки, споменати тук, са собственост на съответните им производители. Търговските марки могат да са собственост на Drägerwerk AG & Co. KGaA (Dräger) или свързани предприятия в определени страни, като това не е задължително да е страната, в която този материал е публикуван. Актуалното състояние на всички търговски марки на Dräger можете да откриете на www.draeger.com/trademarks.

3 Описание на функциите

Docking Station е необходима за електрическа инсталация с клас защита "повишена сигурност" срещу запалване.

- Уред с повишена сигурност (Ex e)
  Уредът е разширен с клемна кутия за повишена сигурност (Docking Station), разполагаща с до четири връзки 20-mm, които могат да се използват за полево окабеляване или за окабеляване на външен сензор. Допустимият диаметър на кабела е от 7 до 12 mm.

Docking Station може да се монтира без измервателния уред за газ, да се окабели и да се затвори с доставения капак за предварителен монтаж. Когато бъде завършена строителната фаза на съоръжението, измервателният уред за газ се монтира върху Docking Station. Това предпазва измервателния уред за газ от повреда по време на строителната фаза на някое съоръжение.

Връзката между докинг станцията и измервателния уред за газ се осъществява чрез кабелен щуцер. В зависимост от измервателния уред за газ са налични следните кабелни щуцери:

– кабелен щуцер с 3 жила за електрозахранване
– кабелен щуцер с 9 жила за електрозахранване и с реле
– кабелен щуцер с 14 жила за електрозахранване, връзки с Feldbus или релета и външни сензори (не за Polytron 8100 EC)

4 Предназначение

Docking Station служи за инсталиране по избор във взривоопасни участъци от зона 1, 2 или 21, 22 съответно на категорията на уредите 2G, 3G или 2D, 3D.

Docking Station е подходяща за монтаж на стена, на таван или в тръба.

За монтаж към тръби са необходими допълнителни свързващи комплекти.

5 Монтаж

Измервателният уред за газ може да се постави за измерване на газове в околния въздух или в тръба/вентилационен канал.

1. Прикрепете докинг станцията към една от следните опции, като използвате болтове M6 (1/4") с шестостенна глава.

Опция	Принадлежности
Монтаж върху равна основа	Шаблон за разпробиване: 4544300
Монтаж към щанга или греда	Комплект укрепвания: 4544198
Монтаж в тръба/въздушен канал	Комплект тръбни връзки: 6812725 За Polytron 57x0 IR / 87x0 IR: 6812300

2. Издърпайте шарнирния щифт от Docking Station.

3. Изравнете шарнира на измервателния уред за газ с шарнира на Docking Station и отново поставете шарнирния щифт.
   ⇒ Измервателният уред за газ е закрепен и може да се отвори, за да се получи достъп до окабеляването.
4. Свържете кабелните щуцери на измервателния уред за газ към Docking Station.
   При кабелен щуцер с гнезда за отделните жила, се съобразите със значението на клемите (виж „Значение на клемите”, страница 7).

ℹ Блокировката на щепселите трябва да се фиксира.

5. Свържете проводника за маса към извода за маса (въртящ момент 1,2 Nm).
6. Окабелете докинг станцията, както е описано в Инсталация.
7. Проверете електрическата инсталация, за да се убедите, че всички проводници са правилно свързани.
8. Завинтете измервателния уред за газ върху докинг станцията с помощта на 4 болта с въртящ момент 8 Nm (70 LB IN.). 4-те винта са включени в доставката (цилиндрични винтове M6 1/4” с шестоъгълна глава).

6 Инсталация

⚠ ПРЕДУПРЕЖДЕНИЕ
Електрическата инсталация може да бъде извършена само от квалифицирани специалисти. По време на инсталация всички електрически връзки трябва да съответстват на приложимите национални разпоредби относно инсталацията на електрическо оборудване и където е приложимо относно инсталацията в потенциално взривоопасни области. В случай на съмнение се консултирайте с официалните органи на властта, преди да извършите инсталацията.

⚠ ВНИМАНИЕ
Не подавайте електроенергия към уреда преди електрическата инсталация да е завършена и се е извършила проверка. Не дърпайте кабелите, за да изключите от контакта.

ЗАБЕЛЕЖКА
За монтиране на проводниците към клемната кутия е необходима отвертка или специално приложеният инструмент.

Обърнете внимание по време на инсталация:

– За температура на околната среда над 55°C използвайте електрически кабели, предназначени за температури, които са поне 25 K над максималната очаквана температура на околната среда.
– Отстранете екраниране на кабелите, за да бъдат монтирани на дължина 5-7 mm.
– Минимално напречно сечение на проводника:
  – Polytron SE EX измервателна глава: 0,5 mm^2 (AWG 21).
  – Релейна връзка: от 0,75 mm^2 до 4,0 mm^2 (от AWG 20 до AWG 12)
– Ограничения за газови трансмитери, свързани в серия (HART Multidrop): 2 гъвкави кабела, напречно сечение на проводника 1 mm^2 (кримпирани заедно в една крайна втулка).
– За инсталации с дистанционен сензор, дължината на кабела между измервателния уред за газ и сензора не може да е повече от 30 m.
– За инсталации с дистанционен сензор, екранирането трябва да бъде свързано към измервателния уред за газ и корпуса на сензора.
– За Feldbus версии може да се използват само екранирани кабели.

6.1 Значение на клемите

6.1.1 Изпълнение: Кабелен щуцер с гнезда за отделните жила (фиг. A1)

Само за електрозахранване и за изход на сигнал

Клемен блок за електрозахранване и за аналогови сигнали

Клема	1	2	3
Значение	**+**	**-**	Сигнал 4 до 20mA

Само за Polytron 5100 EC:

Клемен блок за електрозахранване при 2-жилна инсталация

Клема	1	2	3
Значение	**±**	отворена	Сигнал 4 до 20mA

6.1.2 Изпълнение: Кабелен щуцер с щекери (фиг. A2)

Клемен блок за електрозахранване и за аналогови сигнали, фигура D

Клема	1	2	3	4	5
Значение	**+**	**-**	**-**	Сигнал 4 до 20mA	PE

Клемен блок за реле, илюстрация D

Клема	1	2	3	4	5	6	7
Значение	Грешка	Грешка	Аларма 2	Аларма 2	Аларма 1	Аларма 1	PE

Изходите на клемата за реле фабрично са нормално отворени (NO) и са включени общо (COM).

Клемен блок за електрозахранване, фигура E1

Клема	PWR +	PWR -	SCR
Значение	Напрежение +	Напрежение -	не

Клемен блок за фундамент на Fieldbus FF / Profibus PA, фигура E2

Клема	FB +	FB -	COM	SCR
Значение	Маршрутизиране на сигнал A	Маршрутизиране на сигнал B	не	Екраниране

Клемен блок за Modbus RTU, фигура E3

Клема	FB +	FB -	COM	SCR
Значение	Маршрутизиране на сигнал A	Маршрутизиране на сигнал B	Заземяване	Екраниране

Клемен блок за свързване на измервателни глави (PIR 7x00, фиг. F)

Клема[1)]	1	2	3	4	5
Dräger PIR 7000 тип 334 (M25) комплект 6811825	зелен/жълт	бял	каф яв	черен	Червен
Dräger PIR 7000 тип 340 (M25) комплект 6811819					
Dräger PIR 7200 (M25) комплект 6812290					

1) Номерацията на клемния блок на докинг станцията не винаги съответства на номерацията на сензора или пълния комплект. Меродавно е цветовото кодиране.

Клемен блок за свързване на измервателни глави (DSIR, DQ, LC, фиг. G)

Клема[1)]	1	2	3	4	5
Измервателна глава Polytron SE Ex PR M1 DQ 6812711	черен	Замостяване на клема 2 с клема 1[2)]	Жълт	Замостяване на клема 4 с клема 5[2)]	каф яв
Измервателна глава Polytron SE Ex PR M2 DQ 6812710					
Измервателна глава Polytron SE Ex HT M DQ 6812720					
Измервателна глава Polytron SE Ex LC M1 DD 6812722					
Измервателна глава Polytron SE Ex LC M2 DD 6812721					
Измерваща глава DrägerSensor IR, комплект e 6811165					
Измервателна глава DrägerSensor IR, комплект e2 6811265					

1) Номерацията на клемния блок при Docking Station не винаги съответства на номерацията при сензора или при комплекта. Меродавно е цветовото кодиране.
2) Ползвателят трябва да осигури правилно изпълнение чрез използване на подходящи сечения на кабели/крайни втулки на жилата. Използвайте комплекта резервни части 8326496.

6.2 Свързване на полево окабеляване към Docking Station

1. Отстранете екранирането на кабела (фиг. C).

   ℹ За инсталации с дистанционен сензор, екранирането трябва да бъде свързано към измервателния уред за газ и корпуса на сензора.

2. Прекарайте кабела (допустим диаметър: 7-12 mm) през съответния кабелен вход (M20).
3. При използване на реле:
   a. Отстранете защитното покритие (фиг. A2-y).
   b. Свържете релейния кабел към клемния блок.
   c. Поставете отново покритието на корпуса.
4. При свързване на измервателни глави с каталитичен сензор (DQ, LC):
   a. Прекарайте жилата на кабела през доставения ферит.
   b. Поставете ферита между обвивката на кабела и клемния блок (фиг. G1, стъпка 1).
   c. Директно след ферита закрепете една “свинска опашка” около жилата на кабела (фиг. G1, стъпка 2)
5. Свържете кабелните жила към съответния клемен блок (фиг. B), при което спазвате следното разпределение на клемите на фигурите.

Свързване	Илюстрация
4-20 mA важи за: – всички Polytron 5xx0/8xx0, само за електрозахранване и за изход на сигнал – Polytron 5100 EC/8100 EC с дистанционен сензор	A1
4-20 mA важи за: – Polytron 5100 EC/8100 EC с реле – Polytron 5100 EC/8100 EC с реле и дистанционен сензор ---------- – Polytron 5200/8200 CAT с реле – Polytron 5200/8200 CAT с дистанционен сензор – Polytron 5200/8200 CAT с реле и дистанционен сензор ---------- – Polytron 5310/8310 IR с реле – Polytron 5310/8310 IR с дистанционен сензор – Polytron 5310/8310 IR с реле и/или дистанционен сензор ---------- – Polytron 57x0 IR/87x0 IR с реле – Polytron 57x0 IR/87x0 IR с дистанционен сензор – Polytron 57x0 IR/87x0 IR с реле и дистанционен сензор	D
Работа с реле без връзка 4-20 mA	D1
Свързване като източник на електрозахранване	D2
Свързване като намаляване на тока	D3
Свързване на отделен източник на електрозахранване	D4
Feldbus	E
Електрозахранване	E1
Свързване Foundation Fieldbus FF / PROFIBUS PA	E2
Свързване Modbus RTU	E3
Свързване на PIR 7x00	F1, F2
Свързване на измервателни глави, 3-жилно	G1, G2
Свързване на измервателни глави, 5-жилно	G1, G3

6. Затворете всички неизползвани кабелни входове на Docking Station с одобрени за употреба тапи.
7. Уверете се, че кабелните жила не са притиснати и уплътнението не е нарушено.

Свързване на измервателни глави, 3-жилно

Комплектът резервни части трябва да се използва за свързване на 3-жилни кабели 8326496 да се използва (фигура G2-z/G3-z).

6.3 Работа с реле

Изходите на клемата за реле фабрично са нормално отворени (NO) и са включени общо (COM).

ЗАБЕЛЕЖКА

Когато стандартната нормално отворена конфигурация не е подходяща за целта на приложение, окабеляването към свързването на релето в измервателния уред за газ трябва да бъде променено.

► За ново окабеляване на реле A1, освободете сивото жило от A1-NO и го свържете към A1-NC.

► За ново окабеляване на реле A2, освободете синьото жило от A2-NO и го свържете към A2-NC.

► За ново окабеляване на релето за грешка, освободете виолетовото жило от FLT-NO и го свържете към FLT-NC.

► Жилата на A1-COM, A2-COM и FLT-COM не трябва да се променят.

7 Изхвърляне

Този продукт не трябва да се изхвърля като битов отпадък. Затова той е обозначен със съседния символ.
Dräger приема безплатно връщане на този продукт. Информация за това предоставят националните дистрибуторски организации и Dräger.

1 Bezpečnostní informace

Každá manipulace na dokovací stanici pro e-verzi Polytron 5xx0/8xx0 předpokládá přesné znalosti a dodržování návodu k použití odpovídajícího přístroje Dräger Polytron (např. návod k použití Polytron 5000, Polytron 8000).

2 Konvence v tomto dokumentu

2.1 Význam výstražných upozornění

V tomto dokumentu se používají následující výstražná upozornění, která informují uživatele o možných nebezpečích. Význam výstražných značek je definován následujícím způsobem:

Výstražné značky	Signální slovo	Důsledky při nedodržování
⚠	VAROVÁNÍ	Upozornění na potenciálně hrozící nebezpečnou situaci. Jestliže se této situace nevyvarujete, může nastat smrt nebo těžká zranění.
⚠	POZOR	Upozornění na potenciálně hrozící nebezpečnou situaci. Jestliže se této situace nevyvarujete, může dojít ke zranění. Lze použít také jako výstrahu před neodborným používáním.
	POZNÁMKA	Upozornění na potenciálně hrozící nebezpečnou situaci. Jestliže se této situace nevyvarujete, může dojít ke škodám na výrobku či na životním prostředí.

2.2 Známky

Známka	Vlastník ochranné známky
Polytron	Dräger Safety AG & Co. KGaA

Zde uvedené značky jsou vlastnictvím svých příslušných majitelů. Značky mohou být v určitých zemích majetkem společnosti Drägerwerk AG & Co. KGaA (Dräger) nebo propojených společností, a to ne bezpodmínečně v zemi, ve které byl tento materiál uveden. Aktuální seznam značek Dräger je uveden na www.draeger.com/trademarks.

3 Popis funkce

Dokovací stanice je zapotřebí pro elektrickou instalaci s ochranou proti vznícení typu "e" (zajištěné provedení).

- Přístroj se zvýšenou bezpečností (Ex e)
  Přístroj je rozšířen o svorkovou skříňku pro vyšší bezpečnost (dokovací stanici), která má až čtyři 20 mm přípojky použitelné k elektrické instalaci pole nebo vzdáleného čidla. Dovolený průměr kabelu je 7 až 12 mm.

Dokovací stanici je možné namontovat, elektricky připojit a uzavřít dodaným předmontážním víkem i bez přístroje pro měření plynů. Přístroj pro měření plynů se na dokovací stanici namontuje po skončení montážní fáze zařízení. Tím se zabrání případnému poškození přístroje pro měření plynů během montáže zařízení.

Dokovací stanice je s přístrojem pro měření plynů spojena kabelovou průchodkou. Podle přístroje pro měření plynů jsou k dispozici tyto druhy průchodek:

– kabelová průchodka pro 3 vodiče k napájení el. proudem,
– kabelová průchodka pro 9 vodičů k napájení el. proudem a relé,
– Kabelová průchodka pro 14 vodičů k napájení proudem, spojení průmyslové sběrnice nebo relé a vzdáleného senzoru (neplatí pro Polytron 8100 EC)

4 Účel použití

Dokovací stanice slouží pro instalaci v prostorech ohrožených nebezpečím výbuchu (Ex), zóny 1, 2 nebo 21, 22, což odpovídá kategoriím přístroje 2G, 3G nebo 2D, 3D.

Dokovací stanice je vhodná pro montáž na stěnu, strop nebo na potrubí.

Pro účely montáže na potrubí jsou zapotřebí doplňkové připojovací soupravy.

5 Montáž

Přístroj pro měření plynů může být instalován pro měření plynů v okolním vzduchu nebo v potrubním/větracím kanálu.

1. Dokovací stanici umístěte pomocí šroubů s vnitřním šestihranem M6 (1/4") u jednoho z následujících volitelných vybavení.

Volba	Příslušenství
Montáž na plochý podklad	Vrtací šablona: 4544300
Montáž na tyč nebo hranol	Sada držáků: 4544198
Montáž na trubku, resp. větrací kanál	Připojovací sada trubek: 6812725 Pro Polytron 57x0 IR / 87x0 IR: 6812300

2. Vytáhněte kolík závěsu z dokovací stanice.
3. Závěs přístroje pro měření plynu nasměrujte k závěsu dokovací stanice a opět nasaďte kolík závěsu.
   ⇒ Přístroj pro měření plynu je upevněn a lze jej sklopit za účelem zpřístupnění kabeláže.
4. Připojte kabelové průchodky přístroje pro měření plynů k dokovací stanici.
   U kabelových průchodek s prameny dejte pozor na obsazení svorek (viz „Obsazení svorek”, str. 11).

   ℹ Aretace konektorů musí zaskočit.

5. Ke svorce uzemnění připojte uzemňovací vodič (utahovací moment 1,2 Nm).
6. Dokovací stanici zapojte způsobem popsaným v Instalace.

7. Elektrickou instalaci zkontrolujte, abyste se ujistili, že jsou všechny vodiče správně zapojeny.
8. Přístroj pro měření plynů přišroubujte na dokovací stanici 4 šrouby a utahovacím momentem 8 Nm (70 lb IN.). Tyto 4 šrouby jsou součástí dodávky (M6 1/4"-šestihranné šrouby s válcovou hlavou).

6 Instalace

⚠ VAROVÁNÍ
Elektrická instalace může být realizována pouze odborníky. Při instalaci musí kompletní zapojení splňovat příslušné místně platné předpisy v ohledu na instalaci elektrických přístrojů a příp. předpisy pro instalaci v oblastech s nebezpečím výbuchu. V případě pochyb se před provedením instalace zeptejte na oficiálním odpovědném místě.

⚠ UPOZORNĚNÍ
Do přístroje nepřipojujte napětí, dokud nebude dokončena a otestována elektrická instalace. Pokud chcete povolit konektory, netahejte za kabely.

POZNÁMKA
Pro instalaci vodičů na svorkovnici je vyžadován šroubovák nebo přiložený speciální nástroj.

Při instalaci mějte na paměti:

- Od okolní teploty 55 °C používejte elektrická vedení, která jsou navržena pro teploty více než 25 K maximálně předpokládané okolní teploty.
- Odizolujte vodiče určené k instalaci na délku 5-7 mm.
- Minimální průřez vodiče:
  - Měřicí hlavy Polytron SE EX: 0,5 mm^2 (AWG 21).
  - Přípojka relé: 0,75 mm^2 až 4,0 mm^2 (AWG 20 až AWG 12)
- Omezení pro sériově zapojené plynové transmittery (HART Multidrop): 2 flexibilní vodiče, průřez vodiče 1 mm^2 (dohromady krimpované v jednom izolovaném pouzdru).
- Při instalaci se vzdáleným senzorem smí délka kabelu mezi přístrojem pro měření plynů a senzorem činit maximálně 30 m.
- U instalací se vzdáleným senzorem se musí do přístroje pro měření plynu a krytu senzoru položit stínění.
- U provedení sběrnice Feldbus se smí používat pouze stíněné kabely.

6.1 Obsazení svorek

6.1.1 Provedení: Kabelová průchodka s prameny (obr. A1)

Pouze pro proudové napájení a signálový výstup

Svorkovnice pro napájení a analogové signály

Svorka	1	2	3
Obsazení	+	-	Signál 4 až 20 mA

Pouze pro Polytron 5100 EC:

Svorkovnice pro napájení pro 2drátovou instalaci

Svorka	1	2	3
Obsazení	±	otevřené	Signál 4 až 20 mA

6.1.2 Provedení: Kabelová průchodka s konektory (obr. A2)

Svorkovnice pro proudové napájení a analogové signály, obrázek D

Svorka	1	2	3	4	5
Obsazení	+	-	-	Signál 4 až 20 mA	PE

Svorkovnice pro relé, obrázek D

Svorka	1	2	3	4	5	6	7
Obsazení	Porucha	Porucha	Alarm 2	Alarm 2	Alarm 1	Alarm 1	PE

Výstupy svorky relé jsou ze závodu zapojeny Normally Open (NO) a Common (COM).

Svorkovnice pro proudové napájení, obrázek E1

Svorka	PWR +	PWR -	SCR
Obsazení	Napětí +	Napětí -	žádné

Svorkovnice pro sběrnici Fieldbus FF/PROFIBUS PA, obrázek E2

Svorka	FB +	FB -	COM	SCR
Obsazení	Vedení signálu A	Vedení signálu B	žádné	Stínění

Svorkovnice pro Modbus RTU, obrázek E3

Svorka	FB +	FB -	COM	SCR
Obsazení	Vedení signálu A	Vedení signálu B	Uzemnění	Stínění

Svorkovnice pro připojení měřicích hlav (PIR 7x00, obr. F)

Svorka[1)]	1	2	3	4	5
Dräger PIR 7000, typ 334 (M25), kompletní sestava 6811825	zelená /žlutá	bílá	hnědá	černá	červená
Dräger PIR 7000, typ 340 (M25), kompletní sestava 6811819					
Dräger PIR 7200 (M25), kompletní sestava 6812290					

1) Číslování svorkovnic na dokovací stanici ne vždy odpovídá číslování na senzoru nebo na kompletní sestavě. Rozhodující je barevné označení.

Svorkovnice pro připojení měřicích hlav (DSIR, DQ, LC, obr. G)

Svorka[1)]	1	2	3	4	5
Měřicí hlava Polytron SE Ex PR M1 DQ 6812711	černá	Svorku 2 propojte se svorkou 1[2)]	žlutá	Svorku 4 propojte se svorkou 5[2)]	hnědá
Měřicí hlava Polytron SE Ex PR M2 DQ 6812710					
Měřicí hlava Polytron SE Ex HT M DQ 6812720					
Měřicí hlava Polytron SE Ex LC M1 DD 6812722					
Měřicí hlava Polytron SE Ex LC M2 DD 6812721					
Měřicí hlava Dräger-Sensor IR, kompletní sestava e 6811165					
Měřicí hlava Dräger-Sensor IR, kompletní sestava e2 6811265					

1) Číslování svorkovnic na dokovací stanici ne vždy odpovídá číslování na senzoru nebo na kompletní sestavě. Rozhodující je barevné označení.
2) Správné provedení instalace prostřednictvím kabelů s vhodnými průřezy/koncovými kabelovými objímkami musí zajistit provozovatel. Použijte sadu náhradních dílů 8326496.

6.2 Připojení kabelů v místě instalace k dokovací stanici

1. Odizolujte stínění kabelu (obr. C).

   ℹ U instalací se vzdáleným senzorem se musí do přístroje pro měření plynu a krytu senzoru položit stínění.

2. Kabel (dovolený průměr: 7-12 mm) protáhněte odpovídající kabelovou vývodkou (M20).
3. Při použití relé:
   a. Sejměte ochranný kryt (obr. A2-y).
   b. Kabel relé připojte na svorkovnici.
   c. Nasaďte ochranný kryt zpět na místo.
4. Při připojování měřicích hlav s katalytickým senzorem (DQ, LC):
   a. zaveďte žíly kabelu skrz dodaný ferit.
   b. Ferit umístěte mezi plášť kabelu a svorkovnici (obr. G1, krok 1).
   c. Hned za feritem sepněte žíly kabelu stahovací páskou (obr. G1, krok 2).
5. Žíly kabelu napojte na příslušnou svorkovnici (obr. B), přitom zohledněte následující obsazení svorek na obrázcích.

Přípojka	Obrázek
4-20 mA platí pro: – všechny Polytron 5xx0/8xx0, které mají pouze proudové napájení a signálový výstup – Polytron 5100 EC/8100 EC se vzdáleným senzorem	A1
4-20 mA platí pro: – Polytron 5100 EC/8100 EC s relé – Polytron 5100 EC/8100 EC s relé a vzdáleným senzorem ---------- – Polytron 5200/8200 CAT s relé – Polytron 5200/8200 CAT se vzdáleným senzorem – Polytron 5200/8200 CAT s relé a vzdáleným senzorem ---------- – Polytron 5310/8310 IR s relé – Polytron 5310/8310 IR se vzdáleným senzorem – Polytron 5310/8310 IR s relé a/nebo vzdáleným senzorem ---------- – Polytron 57x0 IR/87x0 IR s relé – Polytron 57x0 IR/87x0 IR se vzdáleným senzorem – Polytron 57x0 IR/87x0 IR s relé a vzdáleným senzorem	D

Přípojka	Obrázek
Reléový provoz bez přípojky 4-20 mA	D1
Přípojka jako napájecí zdroj	D2
Přípojka jako snížené napájení	D3
Přípojka zvláštního zdroje napájení	D4
Průmyslová sběrnice	E
Napájení	E1
Přípojka Foundation Fieldbus FF / PROFIBUS PA	E2
Přípojka Modbus RTU	E3
Přípojka PIR 7x00	F1, F2
Přípojka měřicích hlav, 3žilová	G1, G2
Přípojka měřicích hlav, 5žilová	G1, G3

6. Všechny nepoužité otvory kabelových průchodek dokovací stanice uzavřete dovolenými zátkami.
7. Ujistěte se, že vodiče kabelů nejsou skřípnuté a že těsnění není nijak namáhané.

3žilová přípojka měřicích hlav

Pro připojení 3žilových kabelů se používá sada náhradních dílů 8326496 (obrázek G2-z/G3-z).

6.3 Reléový provoz

Výstupy svorky relé jsou ze závodu zapojeny Normally Open (NO) a Common (COM).

POZNÁMKA

Pokud výchozí konfigurace NO (spínaná smyčka) není vhodná pro zamýšlené použití, musí se změnit zapojení na svorkách relé v přístroji pro měření plynů.

- ► K nové instalaci relé A1 odpojte šedý vodič od A1-NO a připojte jej k A1-NC.
- ► K nové instalaci relé A2 odpojte modrý vodič od A2-NO a připojte jej k A2-NC.
- ► K nové instalaci chybového relé odpojte fialový vodič od FLT-NO a připojte jej k FLT-NC.
- ► Vodiče na A1-COM, A2-COM a FLT-COM nesmějí být změněny.

7 Likvidace

Tento produkt nesmí být likvidován cestou komunálního odpadu. Proto je označen vedle uvedeným symbolem. Firma Dräger tento produkt zdarma odebere zpět. Informace k tomu poskytují národní prodejní organizace a společnost Dräger.

1 Sikkerhedsrelaterede oplysninger

Enhver håndtering af dockingstationen til e-version Polytron 5xx0/8xx0 forudsætter, at brugsanvisningen til det tilsvarende Dräger Polytron-apparat er blevet læst og forstået (f.eks. brugsanvisning til Polytron 5000, Polytron 8000).

2 Konventioner i dette dokument

2.1 Advarselsmeddelelsernes betydning

Advarselsmeddelelserne nedenfor anvendes i dette dokument for at gøre brugeren opmærksom på mulige farer. Advarselsmeddelelsernes betydning er defineret således:

Advarselssymbol	Signalord	Følger i tilfælde af manglende overholdelse
⚠	ADVARSEL	Henviser til en potentiel faresituation. Det kan medføre dødsfald eller alvorlige kvæstelser, hvis denne fare ikke undgås.
⚠	FORSIGTIG	Henviser til en potentiel faresituation. Det kan medføre dødsfald eller alvorlige kvæstelser, hvis dette ikke undgås. Denne henvisning kan også benyttes som advarsel mod ukorrekt anvendelse.
	BEMÆRK	Henviser til en potentiel faresituation. Der er risiko for beskadigelser af produktet eller miljøet, hvis dette ikke undgås.

2.2 Mærker

Mærke	Mærkeejer
Polytron	Dräger Safety AG & Co. KGaA

De her nævnte mærker tilhører deres pågældende ejere. Mærker kan i bestemte lande være ejet af Drägerwerk AG & Co. KGaA (Dräger) eller associerede virksomheder og ikke nødvendigvis i det land, hvor dette materiale er blevet leveret. Den aktuelle status over mærker tilhørende Dräger kan ses på www.draeger.com/trademarks.

3 Funktionsbeskrivelse

Docking Station skal have eksplosionssikker kapsling med "forhøjet sikkerhed" til den elektriske installation.

- Apparat med forhøjet sikkerhed (Ex e)
  Apparatet udvides vha. en klemkasse for forhøjet sikkerhed (Docking Station) med op til fire 20 mm-tilslutninger, som kan benyttes til feltfortrådning eller til fortrådning af en fjernsensor. Den tilladte kabeldiameter er 7 til 12 mm.

Docking Station kan monteres uden gasmåleinstrument, trådes og lukkes med det medleverede formonteringsdæksel. Når anlæggets opbygningsfase er afsluttet, monteres gasmåleinstrumentet på Docking Station. Dette forhindrer, at gasmåleinstrumentet bliver beskadiget under opbygningsfasen af et anlæg.

Tilslutningen mellem Docking Station og gasmåleinstrumentet foretages via en kabelgennemføring. Der kan vælges mellem følgende kabelgennemføringer afhængig af gasmåleinstrumentet:

– Kabelgennemføring 3 ledere til strømforsyning
– Kabelgennemføring 9 ledere til strømforsyning og relæ
– Kabelgennemføring 14 ledere til strømforsyning, feltbusforbindelser eller relæ og fjernsensorer (ikke til Polytron 8100 EC)

4 Anvendelsesformål

Docking Station kan anvendes til installation i ex-områder med zone 1, 2 eller 21, 22 iht. instrumentkategori 2G, 3G eller 2D, 3D.

Docking Station er egnet til væg-, loft- og rørmontage.

Til rørmontagen kræves ekstra tilslutningssæt.

5 Montering

Gasmåleinstrumentet kan anbringes til gasmåling i den omgivende luft eller i et rør/udluftningskanal.

1. Docking Station med M6 (1/4") unbrakoskruer anbringes på en af følgende optioner.

Option	Tilbehør
Montering på fladt underlag	Boreskabelon: 4544300
Montering på en stang eller en bjælke	Fastspændingssæt: 4544198
Montering i et rør/udluftningskanal	Rørtilslutningssæt: 6812725 Til Polytron 57x0 IR / 87x0 IR: 6812300

2. Træk hængselstiften ud af Docking Station.
3. Positioner hængslet på gasmåleinstrumentet efter hængslet på Docking Station, og sæt hængselstiften i igen.
   ⇒ Gasmåleinstrumentet er fastgjort og kan klappes op for at få adgang til trådføringen.
4. Slut gasmåleinstrumentets kabelgennemføringer til Docking Station.
   Vær opmærksom på klemmekonfigurationen (se "Klemmekonfiguration", side 15), hvis der benyttes en kabelgennemføring med flertrådet leder.

   ℹ Stikkets lås skal gå i indgreb.

5. Slut jordledningen til jordtilslutningen (drejningsmoment 1,2 Nm).
6. Tilslut Docking Station som beskrevet i Installation.
7. Kontroller den elektriske installation for at sikre, at alle ledere er tilsluttet korrekt.

8. Skru gasmåleinstrumentet fast på Docking Station med 4 skruer og et drejningsmoment på 8 Nm (70 lb IN.). De 4 skruer er inkluderet i leveringen (cylinderskruer med M6 1/4"-sekskant).

6 Installation

⚠ ADVARSEL
Den elektrisk installation må kun udføres af uddannet servicepersonale. Ved installationen skal alle ledninger overholde de til enhver tid gældende nationale forskrifter for installation af elektriske apparater og evt. forskrifterne for installation i områder med eksplosionsfare. I tilfælde af tvivl skal dette kontrolleres hos de officielle, ansvarlige myndigheder, inden installationen udføres.

⚠ FORSIGTIG
Apparatet må ikke tilsluttes strøm, før den elektriske installation er blevet udført og kontrolleret. Der må ikke trækkes i kablerne, når stikkene skal tages ud.

BEMÆRK
Ved installationen af ledningerne på klemmeblokken skal der bruges en skruetrækker eller det medfølgende specialværktøj.

Vær opmærksom på følgende under installationen:

– Ved en omgivende lufttemperatur fra 55 °C skal der anvendes elektriske ledninger, der er beregnet til temperaturer, som ligger over 25 K af den maksimalt forventelige omgivende lufttemperatur.
– De ledninger, der skal installeres, skal afisoleres med en længde på 5-7 mm.
– Minimal ledningsdiameter:
  – Polytron SE EX-målehoveder: 0,5 mm^2 (AWG 21).
  – Relætilslutning: 0,75 mm^2 til 4,0 mm^2 (AWG 20 til AWG 12)
– Begrænsninger for serietilsluttede gastransmittere (HART Multidrop): 2 fleksible ledninger, ledningsdiameter 1 mm^2 (krympet sammen i en kabelendeisolering).
– Ved installationer med fjernsensor må kabellængden mellem gasmåleapparat og sensor maksimalt være 30 m.
– Ved installationer med fjernsensor skal der være en afskærmning i gasmåleapparatet og i sensorhuset.
– Ved udførelse med feltbus må der kun anvendes afskærmede kabler.

6.1 Klemmekonfiguration

6.1.1 Udførelse: Kabelgennemføring med flertrådet kabel (fig. A1)

Kun strømforsyning og signaludgang

Klemmeblok til strømforsyning og analoge signaler

Klemme	1	2	3
Konfiguration	+	-	4-20-mA-signal

Kun for Polytron 5100 EC:

Klemmeblok til strømforsyning i 2-trådsinstallation

Klemme	1	2	3
Konfiguration	±	åben	4-20-mA-signal

6.1.2 Udførelse: Kabelgennemføring med stik (fig. A2)

Klemmeblok til strømforsyning og analoge signaler, figur D

Klemme	1	2	3	4	5
Konfiguration	+	-	-	4-20-mA-signal	PE

Klemmeblok til relæer, fig. D

Klemme	1	2	3	4	5	6	7
Konfiguration	Fejl	Fejl	Alarm 2	Alarm 2	Alarm 1	Alarm 1	PE

Relæets udgange er fra fabrikken indstillet på Normally Open (NO) og Common (COM).

Klemmeblok til strømforsyning, figur E1

Klemme	PWR +	PWR -	SCR
Konfiguration	Spænding +	Spænding -	ingen

Klemmeblok til Fieldbus FF/Profibus PA, figur E2

Klemme	FB +	FB -	COM	SCR
Konfiguration	Signalføring A	Signalføring B	ingen	Afskærmning

Klemmeblok til Modbus RTU, figur E3

Klemme	FB +	FB -	COM	SCR
Konfiguration	Signalføring A	Signalføring B	Jord	Afskærmning

Klemmeblok til tilslutning af målehoveder (PIR 7x00, figur F)

Klemme[1)]	1	2	3	4	5
Dräger PIR 7000 type 334 (M25) komplet sæt 6811825	Grøn/gul	Hvid	Brun	Sort	Rød
Dräger PIR 7000 type 340 (M25) komplet sæt 6811819					
Dräger PIR 7200 (M25) komplet sæt 6812290					

1) Nummereringen af klemmeblokken på Docking Station svarer ikke altid til nummereringen på sensoren eller kompletsættet. Det afgørende er farvemarkeringen.

Klemmeblok til tilslutning af målehoveder (DSIR, DQ, LQ, figur G)

Klemme[1)]	1	2	3	4	5
Målehoved Polytron SE Ex PR M1 DQ 6812711	Sort	Forbind klemme 2 med klemme 1[2)]	Gul	Forbind klemme 4 med klemme 5[2)]	Brun
Målehoved Polytron SE Ex PR M2 DQ 6812710					
Målehoved Polytron SE Ex HT M DQ 6812720					
Målehoved Polytron SE Ex LC M1 DD 6812722					
Målehoved Polytron SE Ex LC M2 DD 6812721					
Målehoved Dräger-Sensor IR, komplet sæt e 6811165					
Målehoved Dräger-Sensor IR, komplet sæt e2 6811265					

1) Nummereringen af klemmeblokken på Docking Station svarer ikke altid til nummereringen på sensoren eller kompletsættet. Det afgørende er farvemarkeringen.
2) Den korrekte udførelse skal sikres af operatøren ved brug af egnede kabeltværsnit/kabelsko. Anvend reservedelssæt 8326496.

6.2 Tilslut feltfortrådning til Docking Station

1. Afisolering af kabelskærm (figur C).

   ℹ Ved installationer med fjernsensor skal der være en afskærmning i gasmåleapparatet og i sensorhuset.

2. Kabel (tilladt diameter: 7-12 mm) gennem den tilhørende kabelindføring (M20).
3. Ved anvendelse af relæer:
   a. Afmontering af beskyttelsesafskærmning (figur A2-y)
   b. Tilslut relækablet til klemmeblokken.
   c. Sæt beskyttelsesafskærmningen på igen.
4. Ved tilslutning af målehoveder med katalytisk sensor (DQ, LC):
   a. Før ledningerne gennem den medleverede ferritkerne.
   b. Placer ferritkernen mellem kabelkappen og klemmeblokken (figur G1, trin 1)..
   c. Sæt en kabelbinder om ledningerne direkte efter ferritkernen (figur G1, trin 2).
5. Slut ledningerne til den tilhørende klemmeblok (figur B). Vær derved opmærksom på klemmekonfigurationen i figurerne.

Tilslutning	Figur
4-20 mA gælder for: – alle Polytron 5xx0/8xx0, som kun har strømforsyning og signaludgang – Polytron 5100 EC/8100 EC med fjernsensor	A1
4-20 mA gælder for: – Polytron 5100 EC/8100 EC med relæ – Polytron 5100 EC/8100 EC med relæ og fjernsensor ---------- – Polytron 5200/8200 CAT med relæ – Polytron 5200/8200 CAT med fjernsensor – Polytron 5200/8200 CAT med relæ og fjernsensor ---------- – Polytron 5310/8310 IR med relæ – Polytron 5310/8310 IR med fjernsensor – Polytron 5310/8310 IR med relæ og/eller fjernsensor ---------- – Polytron 57x0 IR/87x0 IR med relæ – Polytron 57x0 IR/87x0 IR med fjernsensor – Polytron 57x0 IR/87x0 IR med relæ og fjernsensor	D
Relæ-drift uden 4-20-mA-tilslutning	D1
Tilslutning som strømkilde	D2
Tilslutning som strømsænkning	D3
Tilslutning af en separat strømkilde	D4
Feltbus	E
Strømforsyning	E1
Foundation Fieldbus FF / PROFIBUS PA-tilslutning	E2

Tilslutning	Figur
Modbus RTU-tilslutning	E3
Tilslutning af PIR 7x00	F1, F2
Tilslutning af målehoveder, 3-leder	G1, G2
Tilslutning af målehoveder, 5-leder	G1, G3

6. Alle ubenyttede kabelindføringsåbninger på Docking Station skal lukkes med godkendte propper.
7. Sørg for, at ledningerne ikke bliver klemt, og at tætningen ikke beskadiges.

3-ledet tilslutning af målehoveder

Til tilslutning af 3-ledede kabler skal reservedelssættet 8326496 anvendes (figur G2-z/G3-z).

6.3 Relæ-drift

Relæets udgange er fra fabrikken indstillet på Normally Open (NO) og Common (COM).

BEMÆRK

Hvis NO-standardkonfigurationen ikke passer til anvendelsesformålet, skal fortrådningen til relætilslutningerne i gasmåleinstrumentet ændres.

- ► Ny fortrådning af A1-relæet foretages ved at tage den grå leder ud af A1-NO og slutte den til A1-NC.
- ► Ny fortrådning af A2-relæet foretages ved at tage den blå leder ud af A2-NO og slutte den til A2-NC.
- ► Ny fortrådning af fejlrelæet foretages ved at tage den violette leder ud af FLT-NO og slutte den til FLT-NC.
- ► Lederne ved A1-COM, A2-COM og FLT-COM må ikke ændres.

7 Bortskaffelse

Dette produkt må ikke bortskaffes som husholdningsaffald. Det er derfor mærket med hosstående symbol. Dräger tager dette produkt tilbage uden beregning. Kontakt de nationale salgsorganisationer og Dräger for yderligere oplysninger herom.

1 Πληροφορίες ασφαλείας

Κάθε χειρισμός στον σταθμό σύνδεσης για το e-Version Polytron 5xx0/8xx0 προϋποθέτει την καλή γνώση και την τήρηση των οδηγιών χρήσης της σχετικής συσκευής Dräger Polytron (π.χ. οδηγίες χρήσης Polytron 5000, Polytron 8000).

2 Τυπογραφικές συμβάσεις στο παρόν κείμενο

2.1 Σημασία των υποδείξεων προειδοποίησης

Οι παρακάτω υποδείξεις προειδοποίησης χρησιμοποιούνται στο παρόν έγγραφο προκειμένου να υποδείξουν στον χρήστη πιθανούς κινδύνους. Παρακάτω ακολουθεί ο ορισμός της σημασίας των υποδείξεων προειδοποίησης:

Προειδοποιητικό σύμβολο	Προειδοποιητική λέξη	Συνέπειες σε περίπτωση μη τήρησης
⚠	ΠΡΟΕΙΔΟΠΟΙΗΣΗ	Παραπέμπει σε κατάσταση ενδεχόμενου κινδύνου. Αν δεν αποφευχθεί, το αποτέλεσμα μπορεί να είναι θάνατος ή σοβαροί τραυματισμοί.
⚠	ΠΡΟΣΟΧΗ	Παραπέμπει σε κατάσταση ενδεχόμενου κινδύνου. Αν δεν αποφευχθεί, το αποτέλεσμα μπορεί να είναι τραυματισμοί. Μπορεί να χρησιμοποιηθεί και ως προειδοποίηση για μη ασφαλή χρήση.
	ΣΗΜΕΙΩΣΗ	Παραπέμπει σε κατάσταση ενδεχόμενου κινδύνου. Αν δεν αποφευχθεί, το αποτέλεσμα μπορεί να είναι ζημιές στο προϊόν ή το περιβάλλον.

2.2 Εμπορικά σήματα

Εμπορικό σήμα	Κάτοχος εμπορικού σήματος
Polytron	Dräger Safety AG & Co. KGaA

Οι επωνυμίες που αναφέρονται εδώ αποτελούν ιδιοκτησία του εκάστοτε κατόχου. Οι επωνυμίες ενδέχεται να αποτελούν ιδιοκτησία της Drägerwerk AG & Co. KGaA (Dräger) ή συνδεδεμένων εταιρειών σε ορισμένες χώρες και όχι οπωσδήποτε στη χώρα στην οποία έχει παραχθεί το υλικό. Μπορείτε να βρείτε την τρέχουσα έκδοση των επωνυμιών της Dräger στη σελίδα www.draeger.com/trademarks.

3 Περιγραφή λειτουργίας

Το Docking Station απαιτείται για την ηλεκτρική εγκατάσταση με τον τύπο προστασίας από εκρήξεις "Αυξημένη ασφάλεια".

- Συσκευή για αυξημένη ασφάλεια (Ex e)
  Η συσκευή επεκτείνεται με ένα κιβώτιο ακροδεκτών για αυξημένη ασφάλεια (Docking Station), το οποίο διαθέτει έως τέσσερις συνδέσεις 20 mm που μπορούν να χρησιμοποιηθούν για την καλωδίωση πεδίου ή την καλωδίωση ενός αποσυνδεδεμένου αισθητήρα. Η επιτρεπόμενη διάμετρος καλωδίου κυμαίνεται μεταξύ 7 και 12 mm.

Μπορείτε να τοποθετήσετε ήδη χωρίς τον ανιχνευτή αερίων το Docking Station, να συνδέσετε τα καλώδια και να το κλείσετε με το καπάκι αρχικής τοποθέτησης που παραλάβατε. Ο ανιχνευτής αερίων τοποθετείται στο Docking Station όταν η κατασκευή της εγκατάστασης έχει ολοκληρωθεί. Με τον τρόπο αυτό αποτρέπεται η πρόκληση ζημιάς στον ανιχνευτή αερίων κατά το στάδιο κατασκευής μιας εγκατάστασης.

Η σύνδεση μεταξύ του Docking Station και του ανιχνευτή αερίων πραγματοποιείται μέσω μιας αρματούρας διελεύσεως καλωδίου. Ανάλογα με τον ανιχνευτή αερίων διατίθενται οι εξής αρματούρες διελεύσεως καλωδίου:

– Αρματούρα διελεύσεως καλωδίου με 3 σύρματα για τροφοδοσία ρεύματος
– Αρματούρα διελεύσεως καλωδίου με 9 σύρματα για τροφοδοσία ρεύματος και ρελέ
– Αρματούρα διελεύσεως καλωδίου με 14 σύρματα για τροφοδοσία ρεύματος, συνδέσεις διαύλου πεδίου ή ρελέ και αποσυνδεδεμένους αισθητήρες (όχι για Polytron 8100 EC)

4 Σκοπός χρήσης

Το Docking Station είναι κατάλληλο για εγκατάσταση σε εκρήξιμες περιοχές ζώνης κινδύνου 1, 2 ή 21, 22 ανάλογα με την κατηγορία συσκευής 2G, 3G ή 2D, 3D.

Το Docking Station είναι κατάλληλο για τοποθέτηση σε τοίχους, σε οροφές και σε σωληνώσεις.

Για την τοποθέτηση σε σωληνώσεις απαιτούνται πρόσθετα σετ σύνδεσης.

5 Τοποθέτηση

Μπορείτε να τοποθετήσετε τον ανιχνευτή αερίων για μέτρηση αερίων στον αέρα περιβάλλοντος ή σε κανάλι σωληνώσεων/αερισμού.

1. Τοποθετήστε το Docking Station με βίδες M6 (1/4") εξαγωνικής κεφαλής σε μία από τις ακόλουθες επιλογές.

Επιλογή	Εξαρτήματα
Τοποθέτηση σε επίπεδη επιφάνεια	Πρότυπο διάτρησης: 4544300
Τοποθέτηση σε ράβδο ή δοκό	Σετ βάσης: 4544198
Τοποθέτηση σε κανάλι σωληνώσεων/αερισμού	Σετ σύνδεσης σωλήνα: 6812725 Για Polytron 57x0 IR / 87x0 IR: 6812300

2. Τραβήξτε τον πείρο του μεντεσέ από το Docking Station.

3. Ευθυγραμμίστε το μεντεσέ του ανιχνευτή αερίων με το μεντεσέ του Docking Station και τοποθετήστε ξανά τον πείρο του μεντεσέ.
   ⇒ Ο ανιχνευτής αερίων στερεώνεται και μπορεί να ανοιχτεί, ώστε να έχετε πρόσβαση στην καλωδίωση.
4. Συνδέστε τις αρματούρες διελεύσεως καλωδίου του ανιχνευτή αερίων στο Docking Station.
   Στην αρματούρα διελεύσεως καλωδίου με κλώνους, λάβετε υπόψη την αντιστοίχιση ακροδεκτών (βλέπε «Αντιστοίχιση ακροδεκτών», σελίδα 19).

ℹ Η ασφάλιση των βυσμάτων πρέπει να κουμπώσει.

5. Συνδέστε το καλώδιο γείωσης στη σύνδεση γείωσης (ροπή σύσφιξης 1,2 Nm).
6. Καλωδιώστε το Docking Station όπως περιγράφεται στο Εγκατάσταση.
7. Ελέγξτε την ηλεκτρική εγκατάσταση για να εξακριβώσετε αν έχουν συνδεθεί σωστά όλοι οι αγωγοί.
8. Βιδώστε τον ανιχνευτή αερίων με 4 βίδες και ροπή σύσφιξης 8 Nm (70 LB IN.) πάνω στο Docking Station. Οι 4 βίδες περιλαμβάνονται στον παραδοτέο εξοπλισμό (βίδες M6 1/4" εξαγωνικής κεφαλής).

6 Εγκατάσταση

⚠ ΠΡΟΕΙΔΟΠΟΙΗΣΗ
Η ηλεκτρική εγκατάσταση επιτρέπεται να πραγματοποιείται μόνο από τεχνικό προσωπικό. Κατά την εγκατάσταση, το σύνολο της καλωδίωσης πρέπει να συμμορφώνεται με τους εκάστοτε ισχύοντες εθνικούς κανονισμούς αναφορικά με την εγκατάσταση ηλεκτρικών συσκευών και, κατά περίπτωση, με τους κανονισμούς για την εγκατάσταση σε περιοχές όπου υπάρχει κίνδυνος έκρηξης. Σε περίπτωση αμφιβολιών, πριν από την εκτέλεση της εγκατάστασης, απευθυνθείτε σε επίσημο, αρμόδιο φορέα.

⚠ ΠΡΟΣΟΧΗ
Η συσκευή δεν πρέπει να τροφοδοτηθεί με ρεύμα προτού να ολοκληρωθεί και να ελεγχθεί η ηλεκτρική εγκατάσταση. Για την αποσύνδεση των βυσμάτων, μην τραβάτε από τα καλώδια.

ΣΗΜΕΙΩΣΗ
Για την εγκατάσταση αγωγών στο μπλοκ ακροδεκτών, χρειάζεται ένα κατσαβίδι ή το συνοδευτικό ειδικό εργαλείο.

Κατά την εγκατάσταση προσέξτε τα εξής:

– Σε θερμοκρασία περιβάλλοντος από 55 °C και άνω, να χρησιμοποιείτε καλώδια που προορίζονται τουλάχιστον για θερμοκρασίες οι οποίες υπερβαίνουν τη μέγιστη αναμενόμενη θερμοκρασία περιβάλλοντος κατά 25 K.
– Τα καλώδια που θα τοποθετηθούν, θα πρέπει να έχουν απογυμνωθεί σε ένα μήκος 5-7 mm.
– Ελάχιστη διατομή αγωγού:
  – Κεφαλές μέτρησης Polytron SE EX: 0,5 mm^2 (AWG 21).
  – Σύνδεση ρελέ: 0,75 mm^2 έως 4,0 mm^2 (AWG 20 έως AWG 12)
– Περιορισμοί για συνδεδεμένο σε σειρά πομπό αερίου (HART Multidrop): 2 εύκαμπτοι αγωγοί, διατομή αγωγού 1 mm^2 (πρεσαρισμένα μαζί σε πρεσαριστό κάλυκα συρμάτων).
– Σε εγκαταστάσεις με απομακρυσμένο αισθητήρα, το μήκος των καλωδίων μεταξύ ανιχνευτή αερίου και αισθητήρα δεν πρέπει να υπερβαίνει τα 30 m.
– Σε εγκαταστάσεις με απομακρυσμένο αισθητήρα, η θωράκιση πρέπει να εφάπτεται στον ανιχνευτή αερίου και στο περίβλημα αισθητήρα.
– Σε έκδοση διαύλου πεδίου θα πρέπει να χρησιμοποιούνται μόνο θωρακισμένα καλώδια.

6.1 Αντιστοίχιση ακροδεκτών

6.1.1 Εκτέλεση: Αρματούρα διελεύσεως καλωδίου με κλώνους (Εικ. A1)

Μόνο τροφοδοσία ρεύματος και έξοδος σήματος

Κιβώτιο συνδέσεων για τροφοδοσία ρεύματος και αναλογικά σήματα

Αντιστοίχιση	1	2	3
ακροδέκτη	**+**	**-**	Σήμα 4-20 mA

Μόνο για Polytron 5100 EC:

Κιβώτιο συνδέσεων για τροφοδοσία ρεύματος σε εγκατάσταση 2 συρμάτων

Αντιστοίχιση	1	2	3
ακροδέκτη	**±**	ανοικτό	Σήμα 4-20 mA

6.1.2 Εκτέλεση: Αρματούρα διελεύσεως καλωδίου με βύσματα (Εικ. A2)

Κιβώτιο συνδέσεων για τροφοδοσία ρεύματος και αναλογικά σήματα, Εικόνα D

Αντιστοίχιση	1	2	3	4	5
ακροδέκτη	**+**	**-**	**-**	Σήμα 4-20 mA	PE

Κιβώτιο συνδέσεων για ρελέ, εικόνα D

Αντιστοίχιση	1	2	3	4	5	6	7
ακροδέκτη	Σφάλμα	Σφάλμα	Συναγερμός 2	Συναγερμός 2	Συναγερμός 1	Συναγερμός 1	PE

Οι έξοδοι του ακροδέκτη ρελέ είναι ρυθμισμένες από το εργοστάσιο σε Normally Open (NO) und Common (COM).

Κιβώτιο συνδέσεων για τροφοδοσία ρεύματος, Εικόνα E1

Αντιστοίχιση	PWR +	PWR -	SCR
ακροδέκτη	Τάση +	Τάση -	καμία

Κιβώτιο συνδέσεων για Fieldbus FF / Profibus PA, Εικόνα E2

Αντιστοίχιση	FB +	FB -	COM	SCR
ακροδέκτη	Μεταφορά σήματος A	Μεταφορά σήματος B	καμία	Θωράκιση

Κιβώτιο συνδέσεων για Modbus RTU, Εικόνα E3

Αντιστοίχιση	FB +	FB -	COM	SCR
ακροδέκτη	Μεταφορά σήματος A	Μεταφορά σήματος B	Γείωση	Θωράκιση

Κιβώτιο συνδέσεων για σύνδεση κεφαλών μέτρησης (PIR 7x00, Εικόνα F)

Αντιστοίχιση[1)]	1	2	3	4	5
Dräger PIR 7000 τύπος 334 (M25) πλήρες σετ 6811825	Πράσινο/κίτρινο	Λευκό	Καφέ	Μαύρο	Κόκκινη
Dräger PIR 7000 τύπος 340 (M25) πλήρες σετ 6811819					
Dräger PIR 7200 (M25) πλήρες σετ 6812290					

1) Η αρίθμηση του κιβωτίου συνδέσεων στο Docking Station δεν αντιστοιχεί πάντοτε στην αρίθμηση στον αισθητήρα ή στο πλήρες σετ. Καθοριστική είναι η χρωματική σήμανση.

Κιβώτιο συνδέσεων για σύνδεση κεφαλών μέτρησης (DSIR, DQ, LC, Εικόνα G)

Αντιστοίχιση[1)]	1	2	3	4	5
Κεφαλή μέτρησης Polytron SE Ex PR M1 DQ 6812711	Μαύρο	Γεφυρώστε τον ακροδέκτη 2 με τον ακροδέκτη 1[2)]	Κίτρινη	Γεφυρώστε τον ακροδέκτη 4 με τον ακροδέκτη 5[2)]	Καφέ
Κεφαλή μέτρησης Polytron SE Ex PR M2 DQ 6812710					
Κεφαλή μέτρησης Polytron SE Ex HT M DQ 6812720					
Κεφαλή μέτρησης Polytron SE Ex LC M1 DD 6812722					
Κεφαλή μέτρησης Polytron SE Ex LC M2 DD 6812721					
Κεφαλή μέτρησης DrägerSensor IR, πλήρες σετ e 6811165					
Κεφαλή μέτρησης DrägerSensor IR, πλήρες σετ e2 6811265					

1) Η αρίθμηση του κιβωτίου συνδέσεων στο Docking Station δεν αντιστοιχεί πάντοτε στην αρίθμηση στον αισθητήρα ή στο πλήρες σετ. Καθοριστική είναι η χρωματική σήμανση.
2) Η σωστή κατασκευή πρέπει να διασφαλίζεται από τον υπεύθυνο λειτουργίας με χρήση κατάλληλων διατομών καλωδίου/χιτωνίων κλώνων. Χρησιμοποιήστε το κιτ ανταλλακτικών 8326496.

6.2 Σύνδεση καλωδίωσης πεδίου στο Docking Station

1. Απογυμνώστε τη θωράκιση του καλωδίου (Εικ. C).

   ℹ Σε εγκαταστάσεις με απομακρυσμένο αισθητήρα, η θωράκιση πρέπει να εφάπτεται στον ανιχνευτή αερίου και στο περίβλημα αισθητήρα.

2. Καλώδιο (επιτρεπτή διάμετρος: 7-12 mm) μέσα από τον στυπιοθλήπτη (M20).
3. Κατά τη χρήση ρελέ:
   a. Αφαιρέστε το προστατευτικό κάλυμμα (Εικ. A2-y).
   b. Συνδέστε το καλώδιο του ρελέ στο κιβώτιο συνδέσεων.
   c. Τοποθετήστε και πάλι το προστατευτικό κάλυμμα.
4. Κατά τη σύνδεση κεφαλών μέτρησης με καταλυτικό αισθητήρα (DQ, LC):
   a. Οδηγήστε τους αγωγούς του καλωδίου μέσα από τον παρεχόμενο φερίτη.
   b. Τοποθετήστε τον φερίτη μεταξύ του μανδύα του καλωδίου και του κιβωτίου συνδέσεων (Εικ. G1, βήμα 1).
   c. Στερεώστε ένα δεματικό καλωδίων αμέσως μετά του φερίτη γύρω από τους αγωγούς καλωδίου (Εικ. G1, βήμα 2).

5. Συνδέστε τους αγωγούς καλωδίου στο αντίστοιχο κιβώτιο συνδέσεων (Εικ. B) τηρώντας την εξής αντιστοίχιση ακροδεκτών που παρουσιάζεται στις εικόνες.

Σύνδεση	Εικόνα
4-20 mA ισχύει για: – όλα τα Polytron 5xx0/8xx0 που διαθέτουν μόνο τροφοδοσία ρεύματος και έξοδο σήματος – Polytron 5100 EC/8100 EC με απομακρυσμένο αισθητήρα	A1
4-20 mA ισχύει για: – Polytron 5100 EC/8100 EC με ρελέ – Polytron 5100 EC/8100 EC με ρελέ και απομακρυσμένο αισθητήρα ---------- – Polytron 5200/8200 CAT με ρελέ – Polytron 5200/8200 CAT με απομακρυσμένο αισθητήρα – Polytron 5200/8200 CAT με ρελέ και απομακρυσμένο αισθητήρα ---------- – Polytron 5310/8310 IR με ρελέ – Polytron 5310/8310 IR με απομακρυσμένο αισθητήρα – Polytron 5310/8310 IR με ρελέ ή/και απομακρυσμένο αισθητήρα ---------- – Polytron 57x0 IR/87x0 IR με ρελέ – Polytron 57x0 IR/87x0 IR με απομακρυσμένο αισθητήρα – Polytron 57x0 IR/87x0 IR με ρελέ και απομακρυσμένο αισθητήρα	D
Λειτουργία ρελέ χωρίς σύνδεση 4-20 mA	D1
Σύνδεση ως πηγή ρεύματος	D2
Σύνδεση ως καταβόθρα ρεύματος	D3
Σύνδεση μιας ξεχωριστής πηγής ρεύματος	D4
Δίαυλος πεδίου	E
Τροφοδοσία ρεύματος	E1
Σύνδεση του Foundation Fieldbus FF / PROFIBUS PA	E2
Σύνδεση του Modbus RTU	E3
Σύνδεση PIR 7x00	F1, F2
Σύνδεση κεφαλών μέτρησης, 3 αγωγών	G1, G2
Σύνδεση κεφαλών μέτρησης, 5 αγωγών	G1, G3

6. Σφραγίστε όλα τα μη χρησιμοποιούμενα στόμια στυπιοθλίπτη καλωδίων στο Docking Station με εγκεκριμένα πώματα.

7. Φροντίστε ώστε οι αγωγοί καλωδίου να μην συνθλίβονται και να μην υποβαθμίζεται η στεγανοποίηση.

Σύνδεση κεφαλών μέτρησης 3 αγωγών

Για τη σύνδεση καλωδίων 3 αγωγών πρέπει να χρησιμοποιηθεί το κιτ ανταλλακτικών 8326496 (Εικόνα G2-z/G3-z).

6.3 Λειτουργία ρελέ

Οι έξοδοι του ακροδέκτη ρελέ είναι ρυθμισμένες από το εργοστάσιο σε Normally Open (NO) und Common (COM).

ΣΗΜΕΙΩΣΗ

Όταν η τυπική διαμόρφωση NO δεν ταιριάζει στον σκοπό χρήσης, θα πρέπει να αλλαχθεί η καλωδίωση στις συνδέσεις ρελέ στον ανιχνευτή αερίων.

► Για τη νέα καλωδίωση του ρελέ A1 αποσυνδέστε το γκρι καλώδιο από το A1-NO και συνδέστε το στο A1-NC.

► Για τη νέα καλωδίωση του ρελέ A2 αποσυνδέστε το μπλε καλώδιο από το A2-NO και συνδέστε το στο A2-NC.

► Για τη νέα καλωδίωση του ρελέ σφάλματος αποσυνδέστε το μωβ καλώδιο από το FLT-NO και συνδέστε το στο FLT-NC.

► Τα καλώδια στο A1-COM, A2-COM και στο FLT-COM δεν επιτρέπεται να τροποποιηθούν.

7 Απόρριψη

Αυτό το προϊόν δεν επιτρέπεται να διατίθεται μαζί με τα δημοτικά απορρίμματα. Συνεπώς επισημαίνεται με το διπλανό σύμβολο.
Η Dräger παραλαμβάνει δωρεάν αυτό το προϊόν. Σχετικές πληροφορίες θα βρείτε στις εθνικές αντιπροσωπείες και την Dräger.

1 Teave ohutuse kohta

Igasugune Polytron 5xx0/8xx0 e-versiooni dokkimisjaama käsitsemine eeldab vastava Drägeri Polytroni seadme kasutusjuhendi (nt Polytron 5000, Polytron 8000 kasutusjuhendi) täpset tundmist ja järgimist.

2 Leppemärgid dokumendis

2.1 Ohutusjuhiste tähendus

Järgnevaid hoiatusmärkusi kasutatakse üksnes käesolevas dokumendis selleks, et teavitada kasutajaid võimalikest ohtudest. Hoiatusmärkuste tähendused on defineeritud järgmiselt:

Hoiatusi-koon	Märgusõna	Tagajärjed eiramisel
⚠	HOIATUS	Viide potentsiaalsele ohuolukorrale. Selle eiramise tagajärjeks võib olla surm või rasked vigastused.
⚠	ETTEVAATUST	Viide potentsiaalsele ohuolukorrale. Selle eiramise tagajärjeks võivad olla vigastused. Võidakse kasutada ka asjatundmatu kasutamise eest hoiatamiseks.
	MÄRKUS	Viide potentsiaalsele ohuolukorrale. Selle eiramise tagajärjeks võib olla toote või keskkonna kahjustumine.

2.2 Kaubamärgid

Kaubamärk	Kaubamärgi omanik
Polytron	Dräger Safety AG & Co. KGaA

Siin nimetatud kaubamärgid on vastava omaniku omand. Kaubamärgid võivad teatud riikides olla ettevõtte Drägerwerk AG & Co. KGaA (Dräger) või seotud ettevõtete omand ja seda mitte tingimata riigis, kus see materjal välja anti. Ettevõtte Dräger kaubamärkide ajakohase seisu leiate aadressilt www.draeger.com/trademarks.

3 Talitluse kirjeldus

Docking Station on vajalik elektriliseks paigaldamiseks kaitseviisil „Suurendatud ohutus”.

- Seade kõrgendatud ohutuse tagamiseks (Ex e)
  Seadet täiendatakse kõrgendatud ohutuse tagamiseks klemmikarbiga (dokkimisjaam), millel on kuni neli 20 mm-st ühendust, mida saab kasutada välja juhtmestiku või eemal asuva anduri kaablitega ühendamiseks. Kaabli lubatud läbimõõt on 7 kuni 12 mm.

Docking Stationi saab paigaldada, juhtmetega ühendada ja kaasasoleva eelpaigalduskaanega sulgeda ka ilma gaasimõõdikuta. Kui seadme ehitamine on lõppenud, paigaldatakse gaasimõõdik Docking Stationile. Nii ei saa gaasimõõdik ehitusjärgus kahjustada.

Docking Stationi ja gaasimõõdiku vaheline ühendus luuakse kaabliläbiviigu kaudu. Olenevalt gaasimõõteseadmest on saadaval järgmised kaabliläbiviigud:

– 3 toitejuhtme kaabliläbiviik
– 9 toitejuhtme ja relee kaabliläbiviik
– 14 toitejuhtme, väljasiiniühenduse või relee ja eemal asuvate andurite kaabliläbiviik (v.a Polytron 8100 EC jaoks)

4 Kasutusotstarve

Docking Station on valikuliseks paigaldamiseks plahvatusohtlikesse tsoonidesse 1, 2 või 21, 22 vastavalt seadmekategooriatele 2G, 3G või 2D, 3D.

Docking Station sobib paigaldamiseks seinale, lakke ja torudele.

Toru montaažiks vajatakse lisaühenduskomplekte.

5 Paigaldamine

Gaasimõõdiku saab gaaside mõõtmiseks paigaldada ümbritsevasse keskkonda või torusse/ventilatsioonišahti.

1. Paigaldage Docking Station kuuskantpolte M6 (1/4") kasutades ühte allpool toodud kohtadest.

Lisavarustus	Tarvikud
Paigaldamine tasasele pinnale	Puurimisšabloon: 4544300
Paigaldamine torule või palgile	Kinnituskomplekt: 4544198
Paigaldamine torusse/ventilatsioonišahti	Toruühenduskomplekt: 6812725 Polytron 57x0 IR / 87x0 IR jaoks: 6812300

2. Tõmmake hinge tihvt Docking Stationist välja.
3. Asetage gaasimõõdiku hing Docking Stationi hingega kohakuti ja paigaldage hinge tihvt uuesti.
   ⇒ Gaasimõõdik on kinnitatud ja selle saab juhtmestikule ligipääsemiseks lahti võtta.
4. Ühendage gaasimõõdiku kaabli läbiviigud Docking Stationiga.
   Sälkudega kaabliläbiviigu puhul järgige klemmide asetust (vt „Klemmide paigutus”, lk 23).

   ℹ Pistikud peavad riivistuma.

5. Ühendage maandusjuhe maanduspistikuga (pöördemoment 1,2 Nm).
6. Ühendage Docking Station juhtmetega nii, nagu on kirjeldatud Paigaldamine.
7. Kontrollige elektripaigaldust, et veenduda, et kõik elektrijuhid oleksid õigesti ühendatud.
8. Keerake gaasimõõdik 4 kruvi abil pöördemomendiga 8 Nm (70 lb IN.) Docking Stationi peale. 4 kruvi kuulub seadme komplekti (silindrilised M6 1/4" kuuskantkruvid).

6 Paigaldamine

⚠ HOIATUS
Elektripaigaldustöid tohivad teha üksnes spetsialistid. Paigaldamisel peab kogu juhtmestik vastama elektriseadmete paigaldamisega seotud vastavatele riiklikele eeskirjadele ja vajaduse korral plahvatusohtlikes piirkondades paigaldamise eeskirjadele. Kahtluste korral küsida enne paigaldamist ametlikust, pädevast asutusest nõu.

⚠ ETTEVAATUST
Mitte varustada seadet elektrivooluga enne, kui elektripaigaldustööd on lõpetatud ja kontrollitud. Pistikute vabastamiseks mitte tõmmata kaablitest.

MÄRKUS
Juhtmete paigaldamiseks klemmiplokile on vaja kruvikeerajat või kaasas olevat eritööriista.

Paigaldamisel pöörake tähelepanu järgmisele:

- Alates 55 °C ümbritsevast temperatuurist kasutada elektrijuhtmeid, mis on kohandatud vähemalt temperatuuridele üle 25 K maksimaalselt oodatavast ümbritsevast temperatuurist.
- Eemaldage paigaldatavatelt juhtmetelt 5–7 mm pikkuselt isolatsioon.
- Juhtme maksimaalne ristlõige:
  - Polytron SE EX mõõtepead: 0,5 mm^2 (AWG 21).
  - Releeühendus: 0,75 mm^2 kuni 4,0 mm^2 (AWG 20 kuni AWG 12)
- Jadana lülitatud võõrsaatjate (HART Multidrop) piirangud: 2 painduvat juhet, juhtme ristlõige 1 mm^2 (kokku pressitud metallotsakusse).
- Eraldi paigutatud anduriga paigaldiste korral tohib gaasimõõteseadme ja anduri vahelise kaabli pikkus olla max 30 m.
- Eraldi paigutatud anduriga paigaldiste korral peab varjestama gaasimõõteseadmes ja anduri korpuses.
- Väljasiini variandi korral tohib kasutada üksnes varjestatud kaableid.

6.1 Klemmide paigutus

6.1.1 Konstruktsioon: Sälkudega kaabliläbiviik (joon. A1)

Üksnes voolutoide ja signaali väljund

Voolutoite ja analoogsignaalide klemmiplokk

Klemm	1	2	3
Paigutus	+	-	4-20 mA signaal

Üksnes Polytron 5100 EC puhul:

Voolutoite klemmiplokk 2 traadiga paigalduse puhul

Klemm	1	2	3
Paigutus	±	avatud	4-20 mA signaal

6.1.2 Konstruktsioon: Pistikutega kaabliläbiviik (joon. A2)

Voolutoite ja signaaliväljundi klemmiplokk, joonis D

Klemm	1	2	3	4	5
Paigutus	+	-	-	4-20 mA signaal	PE

Releede klemmiplokk, joonis D

Klemm	1	2	3	4	5	6	7
Paigutus	Rike	Rike	Alarm 2	Alarm 2	Alarm 1	Alarm 1	PE

Releeklemmide väljundid on tehases lülitatud sättele Normally Open (NO) ja Common (COM).

Voolutoite klemmiplokk, joonis E1

Klemm	PWR +	PWR -	SCR
Paigutus	Pinge +	Pinge -	puudub

Fieldbus FF / Profibus PA klemmiplokk, joonis E2

Klemm	FB +	FB -	COM	SCR
Paigutus	Signaalijuhe A	Signaalijuhe B	puudub	Varjestus

Modbus RTU klemmiplokk, joonis E3

Klemm	FB +	FB -	COM	SCR
Paigutus	Signaalijuhe A	Signaalijuhe B	Maandus	Varjestus

Mõõtepeade ühendamise klemmiplokk (PIR 7x00, joon. F)

Klemm[1)]	1	2	3	4	5
Dräger PIR 7000 tüüp 334 (M25) täiskomplekt 6811825	Roheline/kollane	Valge	Pruun	Must	Punane
Dräger PIR 7000 tüüp 340 (M25) täiskomplekt 6811819					
Dräger PIR 7200 (M25) täiskomplekt 6812290					

1) Klemmiploki nummerdus Docking Stationil ei vasta alati anduril või kogu komplektil olevale nummerdusele. Kõige olulisem on värvidega tähistus.

Mõõtepeade ühendamise klemmiplokk (DSIR, DQ, LC, joon. G)

Klemm[1)]	1	2	3	4	5
Mõõtepea Polytron SE Ex PR M1 DQ 6812711	Must	Ühendage klemm 2 klemmiga 1[2)]	Kollane	Ühendage klemm 4 klemmiga 5[2)]	Pruun
Mõõtepea Polytron SE Ex PR M2 DQ 6812710					
Mõõtepea Polytron SE Ex HT M DQ 6812720					
Mõõtepea Polytron SE Ex LC M1 DD 6812722					
Mõõtepea Polytron SE Ex LC M2 DD 6812721					
Mõõtepea DrägerSensor IR, täiskomplekt e 6811165					
Mõõtepea DrägerSensor IR, täiskomplekt e2 6811265					

1) Klemmiploki nummerdus Docking Stationil ei vasta alati anduril või kogu komplektil olevale nummerdusele. Kõige olulisem on värvidega tähistus.
2) Õige teostuse tagab operaator sobivate kaabli läbimõõtude/metallotsakute kasutamisega. Kasutage varuosade komplekti 8326496.

6.2 Välja juhtmestiku ühendamine Docking Stationiga

1. Isoleerige kaabli varjestus (joon. C).

   ℹ Eraldi paigutatud anduriga paigaldiste korral peab varjestama gaasimõõteseadmes ja anduri korpuses.

2. Kaabel (lubatud läbimõõt: 7-12 mm) viige läbi vastava kaabliläbiviigu (M20).
3. Releede kasutamisel tegutsege järgmiselt:
   a. Eemaldage kaitsekate (joon. A2-y).
   b. Ühendage releekaabel klemmiplokiga.
   c. Paigaldage uuesti kaitsekate.
4. Katalüütilise anduriga (DQ, LC) mõõtepeade ühendamisel:
   a. Viige kaablitraadid läbi komplekti kuuluva ferriidi.
   b. Paigutage ferriit kaablimantli ja klemmiploki vahele (joon. G1, etapp 1).
   c. Kinnitage kaabliside kohe pärast ferriiti ümber kaablitraatide (joon. G1, etapp 2).
5. Ühendage kaablitraadid vastava klemmiplokiga (joon. B), seejuures järgige seejuures klemmide paigutust joonistel.

Ühendus	Joonis
4–20 mA kehtib järgmisele: – kõik seadmed Polytron 5xx0/8xx0, millel on ainult voolutoide ja signaaliväljund – Polytron 5100 EC/8100 EC, kauganduriga	A1
4–20 mA kehtib järgmisele: – Polytron 5100 EC/8100 EC, releega – Polytron 5100 EC/8100 EC, relee ja kauganduriga ---------- – Polytron 5200/8200 CAT, releega – Polytron 5200/8200 CAT, kauganduriga – Polytron 5200/8200 CAT, relee ja kauganduriga ---------- – Polytron 5310/8310 IR, releega – Polytron 5310/8310 IR, kauganduriga – Polytron 5310/8310 IR, relee ja/või kauganduriga ---------- – Polytron 57x0 IR/87x0 IR, releega – Polytron 57x0 IR/87x0 IR, kauganduriga – Polytron 57x0 IR/87x0 IR, relee ja kauganduriga	D
Releerežiim ilma 4–20 mA ühenduseta	D1
Ühendus toiteallikana	D2
Ühendus toitealaldina	D3
Eraldi toiteallika ühendus	D4
Väljasiin	E
Elektritoide	E1
Foundation Fieldbus FF / PROFIBUS PA-ühendus	E2
Modbus RTU-ühendus	E3
PIR 7x00 ühendus	F1, F2
Kolmejuhtmeliste mõõtepeade ühendus	G1, G2
Viiejuhtmeliste mõõtepeade ühendus	G1, G3

6. Sulgege kõik Docking Stationi kasutamata kaabliviiguavad lubatud korkidega.
7. Veenduge, et kaablitraate ei muljuta ja tihend ei oleks kahjustatud.

Mõõtepeade kolmejuhtmeline ühendus

Kolmejuhtmelise kaabli ühendamiseks on vaja kasutada varuosade komplekti 8326496 (joonis G2-z/G3-z).

6.3 Releerežiim

Releeklemmide väljundid on tehases lülitatud sättele Normally Open (NO) ja Common (COM).

MÄRKUS
Kui NO-standardkonfiguratsioon ei sobitu kasutuseesmärgiga, tuleb muuta gaasimõõdikus juhtmestiku ühendust relee ühenduskohtadega.

- ► A1-relee juhtmete uuesti ühendamiseks vabastage hall traat ühenduse A1-NO küljest ja ühendage A1-NC külge.
- ► A2-relee juhtmete uuesti ühendamiseks vabastage sinine traat ühenduse A2-NO küljest ja ühendage A2-NC külge.
- ► Rikkerelee uuesti juhtmega ühendamiseks eemaldage lilla juhe FLT-NO-lt ja ühendage see FLT-NC-ga.
- ► A1-COM-i, A2-COM-i ja FLT-COM-i juhtmeid ei ole lubatud muuta.

7 Kasutuselt kõrvaldamine

Käesolevat toodet ei ole lubatud kasutuselt kõrvaldada olmejäätmena. Seetõttu on see märgistatud kõrvaloleva sümboliga.
Selle toote saab Drägerile tasuta tagastada. Selle kohta saate lisateavet riiklikest edasimüügiasutustelt ja Drägerilt.

1 Turvallisuusohjeita

Sähköisen Polytron 5xx0/8xx0 -version Docking Stationin kaikenlainen käsittely edellyttää vastaavan Dräger Polytron -laitteen käyttöohjeiden tarkkaa tuntemista ja noudattamista (esim. Polytron 5000- ja Polytron 8000 -käyttöohjeet).

2 Käyttöohjeen esitystavat

2.1 Varoitusten merkitykset

Tässä asiakirjassa käytetään seuraavia varoituksia ilmoittamaan käyttäjälle mahdollisista vaaroista. Varoitusten merkitykset ovat seuraavat:

Varoitus-merkki	Huomiosana	Noudattamatta jättämisen seuraukset
⚠	VAROITUS	Ilmaisee mahdollisen vaaratilanteen. Jos sitä ei vältetä, seurauksena voi olla kuolema tai vakava loukkaantuminen.
⚠	HUOMIO	Ilmaisee mahdollisen vaaratilanteen. Jos sitä ei vältetä, seurauksena voi olla loukkaantuminen. Voidaan käyttää myös varoittamaan vaarallisista menettelytavoista.
	HUOMAUTUS	Ilmaisee mahdollisen vaaratilanteen. Jos sitä ei vältetä, seurauksena voi olla tuotteen vaurioituminen tai ympäristövahinko.

2.2 Tavaramerkit

Tavaramerkki	Tavaramerkin haltija
Polytron	Dräger Safety AG & Co. KGaA

Tässä mainitut tavaramerkit ovat kulloisenkin omistajansa omaisuutta. Tavaramerkit voivat tietyissä maissa olla Drägerwerk AG & Co. KGaA:n (Dräger) tai sen lähiyhtiöiden omaisuutta eivätkä välttämättä siinä maassa, jossa tämä materiaali on julkaistu. Drägerin tavaramerkkien todellisen tilanteen voi tarkistaa osoitteesta www.draeger.com/trademarks.

3 Toiminnan kuvaus

Docking Station -asemaa tarvitaan syttymissuojausluokan "varmennettu rakenne" mukaiseen sähköasennukseen.

- Varmennetun rakenteen mukainen laite (Ex e)
  Laite laajennetaan liitinkotelon avulla varmennetun rakenteen mukaiseksi laitteeksi (Docking Station), jossa on enimmillään neljä 20 mm:n liitäntää, joita voi käyttää kenttäkaapelointia tai ulkoisen anturin kaapelointia varten. Johtimien sallittu läpimitta on 7 ... 12 mm.

Docking Station -asema voidaan asentaa paikalleen ja johdottaa myös ilman kaasumittaria. Asema suljetaan tällöin toimitukseen sisältyvällä esiasennuskannella. Kaasumittari asennetaan Docking Station -asemaan laitteiston kokoonpanon päätyttyä. Näin kaasumittari ei vahingoitu laitteiston kokoonpanon aikana.

Docking Station -asema ja kaasumittari yhdistetään toisiinsa holkkitiivisteellä. Kaasumittarien liittämistä varten on saatavilla seuraavat holkkitiivisteet:

– 3 johtimen holkkitiiviste virransyöttöä varten
– 9 johtimen holkkitiiviste virransyöttöä ja relettä varten
– 14 johtimen holkkitiiviste virransyöttöä, kenttäväylän liitäntöjä tai relettä ja ulkoisia antureita varten (ei sovellu malliin Polytron 8100 EC)

4 Käyttötarkoitus

Docking Station voidaan asentaa joko vyöhykkeiden 1, 2 tai 21, 22 Ex-tiloihin laiteluokan 2G, 3G tai 2D, 3D vaatimusten mukaisesti.

Docking Station soveltuu seinä-, katto- ja putkiasennukseen.

Putkiasennukseen tarvitaan lisäksi liitäntäsarja.

5 Asennus

Kaasumittari voidaan asentaa kaasujen mittaamiseen ympäröivän ilmasta tai putkista/ilmanvaihtokanavista.

1. Docking Station -asema, jossa on M6 (1/4") lieriökantaiset kuusiokoloruuvit, voidaan asentaa jollakin seuraavista tavoista.

Vaihtoehto	Lisävarusteet
Asennus tasaiselle alustalle	Porausmalli: 4544300
Asennus tankoon tai palkkiin	Pidikesarja: 4544198
Asennus putkeen/ilmanvaihtokanavaan	Putkikiinnityssarja: 6812725 Laitteille Polytron 57x0 IR / 87x0 IR: 6812300

2. Vedä saranatappi ulos Docking Station -asemasta.
3. Kohdista kaasumittarin sarana Docking Station -aseman saranaan nähden ja aseta tappi takaisin paikalleen.
   ⇒ Kaasumittari on nyt kiinnitetty, ja se voidaan kääntää auki, jolloin johdotukseen päästään käsiksi.
4. Kiinnitä kaasumittarin holkkitiivisteet Docking Station -asemaan.
   Jos holkkitiivisteessä on irralliset johdinten päät, noudata liitäntäkaaviota (katso "Liitäntäkaaviot", sivu 27).

   ℹ Pistokkeen lukituspainikkeen pitää lukittua.

5. Liitä maadoitusjohdin maadoitusliitäntään (kiristysmomentti 1,2 Nm).
6. Liitä Docking Station -aseman johdot kuten kohdassa Asennus on kuvattu.
7. Tarkasta sähköasennukset varmistaaksesi, että kaikki johtimet on liitetty oikein.

8. Kiinnitä kaasumittari 4 ruuvilla Docking Station -asemaan – ruuvien vääntömomentti 8 Nm (70 LB IN.). Nämä 4 ruuvia sisältyvät toimitukseen (koko M6, 1/4 tuuman kuusiokololla varustettuja lieriökantaruuveja).

6 Asennus

⚠ VAROITUS
Sähköasennuksia saavat tehdä vain ammattihenkilöt. Asennuksessa koko kytkennän on noudatettava kulloinkin voimassa olevia kansallisia määräyksiä sähkölaiteasennuksista ja mahdollisia määräyksiä räjähdysvaarallisille alueille asentamisesta. Epävarmuustilanteissa on ennen asennusta konsultoitava virallisia, toimivaltaisia tahoja.

⚠ HUOMIO
Laitteeseen ei saa kytkeä virtaa, ennen kuin sähköasennus on eristetty ja tarkastettu. Pistokkeita ei saa irrottaa johtimesta vetämällä.

HUOMAUTUS
Johtimen asentamisessa liitäntälohkoon tarvitaan ruuvinväännintä tai mukana toimitettua erikoistyökalua.

Asennuksessa huomioitavaa:

- Kun ympäristön lämpötila on yli 55 °C, on käytettävä sellaisia sähköjohtoja, jotka on tarkoitettu käytettäväksi vähintään yli 25 K odotettua ympäristön enimmäislämpötilaa korkeammissa lämpötiloissa.
- Asennettavat johdot on eristettävä 5–7 mm:n pituudelta.
- Johdon vähimmäisläpimitta:
  - Polytron SE EX -sondit: 0,5 mm^2 (AWG 21).
  - Releliitäntä: 0,75 mm^2 – 4,0 mm^2 (AWG 20 – AWG 12)
- Sarjaan kytkettyjä kaasulähettimitä (HART Multidrop) koskevat rajoitukset: 2 taipuisaa johtoa, johdon läpimitta 1 mm^2 (puristettu yhteen monisäiekaapeliholkkiin).
- Erillistä anturia käytettäessä kaasumittarin ja anturin välisen kaapelin pituus saa olla enintään 30 metriä.
- Erillistä anturia käytettäessä kaasumittarin ja anturikotelon päälle on asennettava kilpi.
- Kenttäväyläkytkennöissä on käytettävä kilvellä suojattua kaapelia.

6.1 Liitäntäkaaviot

6.1.1 Malli: Holkkitiiviste ja irralliset johdinten päät (kuva A1)

Vain virransyöttö ja signaalilähtö

Virransyötön ja analogisten signaalien kytkemiseen tarkoitettu liitäntälohko

Liitin	1	2	3
Liitinjärjestys	+	-	4-20 mA:n signaali

Vain malliin Polytron 5100 EC:

Virransyötön liitäntälohko 2-johdinasennuksessa

Liitin	1	2	3
Liitinjärjestys	±	avoin	4-20 mA:n signaali

6.1.2 Malli: Liittimillä varustettu holkkitiiviste (kuva A2)

Virransyötön ja analogisten signaalien kytkemiseen tarkoitettu liitäntälohko, kuva D

Liitin	1	2	3	4	5
Liitinjärjestys	+	-	-	4–20 mA:n signaali	PE

Releiden liitäntälohko, kuva D

Liitin	1	2	3	4	5	6	7
Liitinjärjestys	Vika	Vika	Hälytys 2	Hälytys 2	Hälytys 1	Hälytys 1	PE

Releliittimen lähtöjen kytkennät on asetettu tehtaalla tilaan "Normally Open" (NO) ja Common (COM).

Virransyötön liitäntälohko, kuva E1

Liitin	PWR +	PWR -	SCR
Liitinjärjestys	Jännite +	Jännite -	–

Liitäntälohko väylille Fieldbus FF / Profibus PA, kuva E2

Liitin	FB +	FB -	COM	SCR
Liitinjärjestys	Signaaliväylä A	Signaaliväylä B	–	Kilpi

Liitäntälohko Modbus RTU -väylän virransyötön liittämiseen, kuva E3

Liitin	FB +	FB -	COM	SCR
Liitinjärjestys	Signaaliväylä A	Signaaliväylä B	Maadoitus	Kilpi

Mittapäiden liitinlohko (PIR 7x00, kuva F)

Liitin[1)]	1	2	3	4	5
Dräger PIR 7000, tyyppi 334 (M25), täydellinen sarja 6811825	Vihreä/keltainen	valkoinen	ruskea	musta	punainen
Dräger PIR 7000, tyyppi 340 (M25), täydellinen sarja 6811819					
Dräger PIR 7200 (M25), täydellinen sarja 6812290					

1) Liitäntälohkon numerointi Docking Station -asemassa ei aina vastaa anturissa tai täydellisessä sarjassa olevaa numerointia. Värimerkintä ratkaisee.

Mittapäiden liitinlohko (DSIR, DQ, LC, kuva G)

Liitin[1)]	1	2	3	4	5
Sondi Polytron SE Ex PR M1 DQ 6812711	musta	Siltaa liitin 2 liittimellä 1[2)]	keltainen	Siltaa liitin 4 liittimellä 5[2)]	ruskea
Sondi Polytron SE Ex PR M2 DQ 6812710					
Sondi Polytron SE Ex HT M DQ 6812720					
Sondi Polytron SE Ex LC M1 DD 6812722					
Sondi Polytron SE Ex LC M2 DD 6812721					
Sondi DrägerSensor IR, täydellinen sarja e 6811165					
Sondi DrägerSensor IR, täydellinen sarja e2 6811265					

1) Liitäntälohkon numerointi Docking Station -asemassa ei aina vastaa anturissa tai täydellisessä sarjassa olevaa numerointia. Värimerkintä ratkaisee.
2) Käyttäjän pitää varmistaa oikea malli käyttämällä soveltuvia johtimien poikkipinta-aloja / johdinpäähylsyjä. Käytä varaosasarjaa 8326496.

6.2 Kenttäkaapeloinnin yhdistäminen Docking Station -asemaan

1. Kuori johtimen suojavaippa pois (kuva C).

   ℹ Erillistä anturia käytettäessä kaasumittarin ja anturikotelon päälle on asennettava kilpi.

2. Vie johdin (sallittu läpimitta: 7–12 mm) sopivan holkkitiivisteen (M20) läpi.
3. Käytettäessä releitä:
   a. Poista suojus (kuva A2-y).
   b. Yhdistä releen kaapeli liitäntälohkoon.
   c. Kiinnitä suojus takaisin.
4. Koskee katalyyttisellä anturilla varustettujen sondien liittämistä (DQ, LC):
   a. Vie kaapelin johtimet toimitukseen sisältyvän ferriittirenkaan läpi.
   b. Sijoita ferriittirengas johtovaipan ja liitäntälohkon väliin (kuva G1, vaihe 1).
   c. Kiinnitä johtoside aivan ferriittirenkaan taakse kaapelin johtimien ympärille (kuva G1, vaihe 2).
5. Yhdistä kaapelin johtimet niille tarkoitettuun liitäntälohkoon (kuva B); noudata seuraavissa kuvissa kuvattua liitäntäkaaviota.

Liitäntä	Kuva
4–20 mA Sovelletaan seuraaviin: – kaikki Polytron 5xx0/8xx0 -laitteet, joissa on vain virransyöttö ja signaalilähtö – Polytron 5100 EC/8100 E ja erilleen asennettava anturi	A1
4–20 mA Sovelletaan seuraaviin: – Polytron 5100 EC/8100 EC ja releet – Polytron 5100 EC/8100 EC ja releet, erilleen asennettava anturi ---------- – Polytron 5200/8200 CAT ja releet – Polytron 5200/8200 CAT ja erilleen asennettava anturi – Polytron 5200/8200 CAT ja releet, erilleen asennettava anturi ---------- – Polytron 5310/8310 IR ja releet – Polytron 5310/8310 IR ja erilleen asennettava anturi – Polytron 5310/8310 IR ja releet ja/tai erilleen asennettava anturi ---------- – Polytron 57x0 IR/87x0 IR ja releet – Polytron 57x0 IR/87x0 IR ja erilleen asennettava anturi – Polytron 57x0 IR/87x0 IR ja releet, erilleen asennettava anturi	D
Relekäyttö ilman 4-20 mA:n liitäntää	D1
Liittäminen virtalähteeksi	D2
Liittäminen virtanieluksi	D3
Liittäminen erilliseksi virtalähteeksi	D4
Kenttäväylä	E
Virransyöttö	E1
Foundation Fieldbus FF / PROFIBUS PA -liitäntä	E2
Modbus RTU -liitäntä	E3
PIR 7x00:n liitäntä	F1, F2

Liitäntä	Kuva
Sondien liitäntä, 3 johdinta	G1, G2
Sondien liitäntä, 5 johdinta	G1, G3

6. Sulje kaikki Docking Station -aseman käyttämättömät kaapelien läpivientien aukot sallituilla tulpilla.
7. Varmista, että kaapelien johtimet eivät jää puristuksiin ja että tiiviste ei vaurioidu.

Sondien 3-johtiminen liitäntä

3-johtimisten kaapelien liittämiseen on käytettävä varaosasarjaa 8326496 (kuva G2-z/G3-z).

6.3 Relekäyttö

Releliittimen lähtöjen kytkennät on asetettu tehtaalla tilaan "Normally Open" (NO) ja Common (COM).

HUOMAUTUS

Kaasumittarin releliitäntöjen johdotusta on muutettava, jos NO-vakiokonfiguraatio ei sovellu käyttötarkoitukseen.

► Uusi A1-releen johdotus irrottamalla harmaa johdin A1-NO:sta ja liittämällä se A1-NC:hen.
► Uusi A2-releen johdotus irrottamalla sininen johdin A2-NO:sta ja liittämällä se A2-NC:hen.
► Vikarele johdotetaan uudelleen irrottamalla violetti johdin FLT-NO-koskettimesta ja liittämällä FLT-NC-koskettimeen.
► A1-COM-, A2-COM- ja FLT-COM-koskettimissa olevia johtimia ei saa muuttaa.

7 Hävittäminen

Tätä tuotetta ei saa hävittää yhdyskuntajätteen mukana. Tuote on sen vuoksi merkitty viereisellä symbolilla. Dräger ottaa tämän tuotteen vastaan veloituksetta. Lisätietoja asiasta antavat paikalliset myyntiorganisaatiot ja Dräger.

1 Važni sigurnosni podaci

Svako rukovanje Docking Stationom za e-verziju Polytron 5xx0/8xx0 pretpostavlja potpuno poznavanje i pridržavanje uputa za uporabu odgovarajućeg Dräger Polytron uređaja (npr. upute za uporabu Polytron 5000, Polytron 8000).

2 Opća pravila u ovom dokumentu

2.1 Značenje napomena upozorenja

Sljedeće napomene upozorenja u ovom dokumentu koriste se za obavještavanje korisnika o mogućim opasnostima. Simboli upozorenja imaju sljedeća značenja:

Simbol upozorenja	Signalna riječ	Posljedice u slučaju nepoštivanja
⚠	UPOZORENJE	Upućuje na potencijalnu opasnu situaciju. Ako se ta situacija ne izbjegne, mogu nastupiti teške ozljede ili smrt.
⚠	OPREZ	Upućuje na potencijalnu opasnu situaciju. Ako se ta situacija ne izbjegne, mogu nastupiti ozljede. Može se upotrijebiti i kao upozorenje na nestručnu uporabu.
	UPUTA	Upućuje na potencijalnu opasnu situaciju. Ako se ta situacija ne izbjegne, mogu nastupiti oštećenja proizvoda ili okoliša.

2.2 Žigovi

Žig	Nositelj žiga
Polytron	Dräger Safety AG & Co. KGaA

Ovdje navedeni žigovi vlasništvo su pojedinih vlasnika. Žigovi mogu u određenim državama biti vlasništvo tvrtke Drägerwerk AG & Co. KGaA (Dräger) ili povezanih poduzeća, ali ne i nužno u državi u kojoj je materijal objavljen. Aktualno stanje žigova tvrtke Dräger pronaći ćete na www.draeger.com/trademarks.

3 Opis funkcije

Uređaj Docking Station potreban je za električnu instalaciju uređaja sa zaštitom od zapaljenja koji nose oznaku "Povećana sigurnost".

- Uređaj s povećanom sigurnošću (Ex e)
  Uređaj je radi povećane sigurnosti (Docking Station) proširen priključnom kutijom koja je opremljena s najviše četiri priključka za spajanje od 20 mm koji se mogu koristiti za spajanje instalacija ili ožičenje udaljenog senzora. Dopušteni promjer kabela iznosi 7 do 12 mm.

Uređaj Docking Station može se montirati bez uređaja za mjerenje plinova, ožičen i zatvoren s isporučenim odgovarajućim poklopcem. Uređaj za mjerenje plinova montira se na Docking Station kad je faza izgradnje pogona završena. Ovo služi da se uređaj za mjerenje plinova u fazi izgradnje pogona ne ošteti.

Priključak između uređaja Docking Station i uređaja za mjerenje plinova izvodi se putem kabelskog provodnika. Ovisno o uređaju za mjerenje plinova, na raspolaganju su sljedeći kabelski provodnici:

– kabelski provodnik, 3 žice, za napajanje strujom
– kabelski provodnik, 9 žica, za napajanje strujom i releje
– kabelski provodnik, 14 žica, za napajanje strujom, spojeve sabirnice polja ili releje i daljinske senzore (nije za Polytron 8100 EC)

4 Namjena

Uređaj Docking Station namijenjen je za instalaciju u eksplozivno ugroženim zonama 1, 2 ili 21, 22 u skladu s kategorijom uređaja 2G, 3G ili 2D, 3D.

Uređaj Docking Station prikladan je za montažu na zid, strop ili na cijevi.

Za montažu na cijevi dostupni su sljedeći kompleti za priključivanje..

5 Montaža

Uređaj za mjerenje plinova može se koristiti za mjerenje plinova u okolnom zraku ili u cijevi / kanalu za prozračivanje.

1. Šesterokutnim cilindričnim vijcima M6 (1/4”) postavite uređaj Docking Station na jednu od sljedećih mogućnosti.

Mogućnost	Pribor
Montaža na ravnoj podlozi	Predložak za bušenje: 4544300
Montaža na šipku ili gredu	Komplet držača: 4544198
Montaža u cijevi / kanalu za prozračivanje	Komplet priključka cijevi: 6812725 Za Polytron 57x0 IR / 87x0 IR: 6812300

2. Izvucite zatik zgloba iz uređaja Docking Station.
3. Poravnajte zglob uređaja za mjerenje plinova sa zglobom uređaja Docking Station i ponovno umetnite zatik zgloba.
   ⇒ Uređaj za mjerenje plinova pričvršćen je i može se isklopiti, kako biste dobili pristup ožičenju.
4. Priključite kabelske provodnike uređaja za mjerenje plinova na Docking Station.
   U slučaju kabelskih provodnika sa spleticama obratite pozornost na raspored stezaljki (vidi „Raspored stezaljki”, stranica 31).

   ℹ Blokada utikača mora se uglaviti.

5. Vod za uzemljenje priključite na priključak za uzemljenje (zakretni moment 1,2 Nm).

6. Izvedite ožičenje uređaja Docking Station kako je opisano u Instalacija.
7. Provjerite električne instalacije kako biste bili sigurni da su svi vodiči priključeni ispravno.
8. Uređaj za mjerenje plinova zavrnite na Docking Station s pomoću četiri vijka i uz zakretni moment od 8 Nm (70 LB IN). Četiri vijka nalaze se u opsegu isporuke (M6 1/4" šesterokutni cilindrični vijci).

6 Instalacija

⚠ UPOZORENJE
Električnu instalaciju smiju izvršiti samo stručnjaci. Pri instalaciji cjelokupno ožičenje mora odgovarati trenutno važećim nacionalnim smjernicama koje se tiču instalacije električnih uređaja i po potrebi smjernicama za instalaciju u područjima ugroženim eksplozijom. U slučaju sumnje, prije izvedbe instalacije potrebno je konzultirati službeno nadležno tijelo.

⚠ OPREZ
Nemojte opskrbljivati uređaj strujom prije završetka i provjere električne instalacije. Nemojte vući kabele za otpuštanje utikača.

NAPOMENA
Za instalaciju ljestvi na stezni blok potreban je odvijač ili priloženi posebni alat.

Pri instalaciji obratite pozornost na sljedeće:

– Pri temperaturi okoline iznad 55 °C potrebno je upotrebljavati električne vodove koji su prikladni za rad na temperaturi od najmanje 25 K iznad maksimalne očekivane temperature okoline.
– Na vodovima koji se moraju instalirati skinite izolaciju u duljini od 5 – 7 mm.
– Minimalni presjek učinkovitosti:
  – Mjerne glave Polytron SE EX: 0,5 mm^2 (AWG 21).
  – Priključak releja: od 0,75 mm^2 do 4,0 mm^2 (od AWG 20 do AWG 12)
– Ograničenja za detektore plina uključene u seriju (HART Multidrop): 2 fleksibilna voda, presjek voda 1 mm^2 (krimpano zajedno u čahuri za žile).
– Kod instalacija s daljinskim senzorom duljina kabela između uređaja za mjerenje plina i senzora smije iznositi maksimalno 30 m.
– Kod instalacija s daljinskim senzorom potrebno je postaviti oklop u uređaj za mjerenje plina i kućište senzora.
– Pri izvedbi sabirnice polja smiju se upotrebljavati samo oklopljeni kabeli.

6.1 Raspored stezaljki

6.1.1 Izvedba: kabelski provodnik sa spleticama (sl. A1)

Samo napajanje strujom i izlaz signala

Stezni blok za napajanje strujom i analogni signali

Stezaljka	1	2	3
Raspored	+	-	4 - 20 mA signal

Samo za Polytron 5100 EC:

Stezni blok za napajanje strujom kod instalacije sa dvije žice

Stezaljka	1	2	3
Raspored	±	otvoreno	4 - 20 mA signal

6.1.2 Izvedba: kabelski provodnik s utikačima (sl. A2)

Stezni blok za napajanje strujom i analogni signali, slika D

Stezaljka	1	2	3	4	5
Raspored	+	-	-	4 - 20 mA signal	PE

Stezni blok za releje, slika D

Stezaljka	1	2	3	4	5	6	7
Raspo-red	Greška	Greška	Alarm 2	Alarm 2	Alarm 1	Alarm 1	PE

Izlazi stezaljke za releje tvornički su postavljeni na Normally Open (NO) i Common (COM).

Stezni blok za napajanje strujom, slika E1

Stezaljka	PWR +	PWR -	SCR
Raspored	Napon +	Napon -	nema

Stezni blok za Fieldbus FF / Profibus PA, slika E2

Stezaljka	FB +	FB -	COM	SCR
Raspored	Vodič signala A	Vodič signala B	nema	Oklop

Stezni blok za Modbus RTU, slika E3

Stezaljka	FB +	FB -	COM	SCR
Raspored	Vodič signala A	Vodič signala B	Uzemlje-nje	Oklop

Stezni blok za priključak mjernih glava (PIR 7x00, sl. F)

Stezaljka[1)]	1	2	3	4	5
Dräger PIR 7000 tip 334 (M25) komplet 6811825	Zelena /žuta	Bijela	Smeđa	Crna	Crvena
Dräger PIR 7000 tip 340 (M25) komplet 6811819					
Dräger PIR 7200 (M25) komplet 6812290					

1) Brojevi na steznim blokovima na uređaju Docking Station ne odgovaraju uvijek brojevima na senzoru ili kompletu. Kodiranje bojama je od velike važnosti.

Stezni blok za priključak mjernih glava (DSIR, DQ, LC, sl. G)

Stezaljka[1)]	1	2	3	4	5
Mjerna glava Polytron SE Ex PR M1 DQ 6812711	Crna	Stezaljku 2 spojiti mostom sa stezaljkom 1[2)]	Žuta	Stezaljku 4 spojiti mostom sa stezaljkom 5[2)]	Smeđa
Mjerna glava Polytron SE Ex PR M2 DQ 6812710					
Mjerna glava Polytron SE Ex HT M DQ 6812720					
Mjerna glava Polytron SE Ex LC M1 DD 6812722					
Mjerna glava Polytron SE Ex LC M2 DD 6812721					
Mjerna glava Dräger-Sensor IR, komplete 6811165					
Mjerna glava Dräger-Sensor IR, komplete2 6811265					

1) Brojevi na steznim blokovima na Docking Station ne moraju uvijek odgovarati brojevima na senzoru ili kompletu. Kodiranje bojama je od velike važnosti.
2) Operater mora osigurati ispravnu izvedbu korištenjem odgovarajućih poprečnih presjeka kablova / kabelskih čahura. Upotrebljavajte komplet rezervnih dijelova 8326496.

6.2 Spajanje instalacija na Docking Station

1. Skinite izolaciju s plašta kabela (sl. C).

   ℹ Kod instalacija s daljinskim senzorom potrebno je postaviti oklop u uređaj za mjerenje plina i kućište senzora.

2. Kabel (dopušteni promjer: 7 – 12 mm) provedite kroz odgovarajuću kabelsku uvodnicu (M20).
3. U slučaju primjene releja:
   a. Skinite zaštitni poklopac (sl. A2-y).
   b. Priključite kabel releja na stezni blok.
   c. Ponovno postavite zaštitni poklopac.
4. Pri priključivanju mjernih glava s katalitičkim senzorom (DQ, LC):
   a. Provedite žile kabela kroz isporučeni ferit.
   b. Postavite ferit između plašta kabela i steznog bloka (sl. G1, korak 1).
   c. Kabelsku vezicu pričvrstite oko žila kabela odmah iza ferita (sl. G1, korak 2).
5. Priključite žile kabela na odgovarajući stezni blok (sl. B), pritom obratite pozornost na sljedeći raspored stezaljki na slikama.

Priključak	Slika
4–20 mA Vrijedi za: – sve uređaje Polytron 5xx0/8xx0 koji imaju samo napajanje strujom i izlaz signala – Polytron 5100 EC / 8100 EC s daljinskim senzorom	A1

Priključak	Slika
4–20 mA Vrijedi za: – Polytron 5100 EC / 8100 EC s relejem – Polytron 5100 EC / 8100 EC s relejem i daljinskim senzorom ---------- – Polytron 5200/8200 CAT s relejem – Polytron 5200/8200 CAT s daljinskim senzorom – Polytron 5200/8200 CAT s relejem i daljinskim senzorom ---------- – Polytron 5310/8310 IR s relejem – Polytron 5310/8310 IR s daljinskim senzorom – Polytron 5310/8310 IR s relejem i/ili daljinskim senzorom ---------- – Polytron 57x0 IR / 87x0 IR s relejem – Polytron 57x0 IR / 87x0 IR s daljinskim senzorom – Polytron 57x0 IR / 87x0 IR s relejem i daljinskim senzorom	D
Relejni pogon bez 4 – 20 mA priključka	D1
Priključak kao strujni izvor	D2
Priključak kao strujni ponor	D3
Priključak posebnog strujnog izvora	D4
Sabirnica polja	E
Napajanje strujom	E1
Priključak za Foundation Fieldbus FF / PROFIBUS PA	E2
Priključak za Modbus RTU	E3
Priključak od PIR 7x00	F1, F2
Priključak mjernih glava, 3-žilni	G1, G2
Priključak mjernih glava, 5-žilni	G1, G3

6. Zatvorite sve neiskorištene otvore kabelska provodnika na uređaju Docking Station s odobrenim čepovima.
7. Pobrinite se da žile kabela nisu prikliještene i da brtva nije ugrožena.

Trožilni priključak mjernih glava

Za priključivanje trožilnih kabela potrebno je upotrijebiti komplet rezervnih dijelova 8326496 (slika G2-z/G3-z).

6.3 Relejni pogon

Izlazi stezaljke za releje tvornički su postavljeni na Normally Open (NO) i Common (COM).

NAPOMENA

Ako standardna konfiguracija NO ne odgovara svrsi primjene, ožičenje na priključcima releja uređaja za mjerenje plinova mora se promijeniti.

- ► Za novo ožičenje releja A1 otpustite sivu žicu od A1-NO i priključite je na A1-NC.
- ► Za novo ožičenje releja A2 otpustite plavu žicu od A2-NO i priključite je na A2-NC.
- ► Za novo ožičenje releja kvara, otpustite ljubičastu žicu od FLT-NO i priključite je na FLT-NC.
- ► Žice na A1-COM, A2-COM i FLT-COM ne smiju se mijenjati.

7 Odlaganje

Ovaj se proizvod ne smije odlagati s komunalnim otpadom. Stoga je označen prikazanim simbolom.
Dräger besplatno preuzima ovaj proizvod. Informacije o tome daju nacionalni distributeri i tvrtka Dräger.

1 Biztonsággal kapcsolatos információk

A Polytron 5xx0/8xx0 e-verzióhoz tartozó dokkolóállomás bárminemű kezelése megköveteli a megfelelő Dräger Polytron készülék használati útmutatójának pontos ismeretét és betartását (pl. Polytron 5000, Polytron 8000 használati útmutató).

2 A dokumentumban használt szabályok

2.1 A figyelmeztető jelzések jelentése

A dokumentumban az alábbi figyelmeztető jelzések hívják fel a felhasználó figyelmét a lehetséges veszélyekre. A figyelmeztető jelzések jelentése a következő:

Figyelmeztető ikon	Jelzőszó	Következmény figyelmen kívül hagyás esetén
⚠	VIGYÁZAT	Figyelmeztetés potenciális veszélyhelyzetre. Ha ezt nem kerüli el, halál léphet fel vagy súlyos sérülések fordulhatnak elő.
⚠	FIGYELEM	Figyelmeztetés potenciális veszélyhelyzetre. Ha nem kerüli el, személyi sérülés következhet be. Ezt a jelet a szakszerűtlen használatra való figyelmeztetésként is lehet használni.
	MEGJEGYZÉS	Figyelmeztetés potenciális veszélyhelyzetre. Ha nem kerüli el, a termék vagy a környezet károsodása következhet be.

2.2 Védjegyek

Védjegy	Védjegyek tulajdonosa
Polytron	Dräger Safety AG & Co. KGaA

Az itt említett, megnevezett védjegyek a megfelelő tulajdonosaik tulajdonát képezik. A védjegyek egyes országokban a Drägerwerk AG & Co. KGaA (Dräger) vagy kapcsolt vállalkozásainak tulajdonában lehetnek, de nem feltétlenül abban az országban, ahol ezt az anyagot közzétették. A Dräger védjegyek aktuális állapotát lásd a www.draeger.com/trademarks weboldalon.

3 Funkcióleírás

A Docking Station a „Fokozott biztonsági“ szintű gyújtószikra-védettséggel történő villamos telepítéshez szükséges.

- Fokozott biztonságú készülék (Ex e)
  A készülék a biztonság fokozása érdekében (Docking Station) bővíthető egy kapcsolószekrénnyel, amely legfeljebb négy, a földhuzalozás vagy a kihelyezett érzékelők huzalozásának csatlakoztatására alkalmas, 20 mm-es csatlakozóval rendelkezik. Az engedélyezett kábelátmérő 7 ... 12 mm.

A Docking Station a gázmérőkészülék nélkül is beszerelhető, huzalozható és a szállított előszerelt fedéllel lezárható. A berendezés összeszerelése után a gázmérőkészülék felszerelhető a Docking Station dokkolóállomásra. Ezzel megelőzhető, hogy a gázmérőkészülék a berendezés összeszerelési fázisa alatt megsérüljön.

A Docking Station és a gázmérőkészülék egy kábelátvezetésen keresztül köthető össze. A gázmérőkészüléktől függően a következő kábelátvezetések állnak rendelkezésre:

– 3-huzalos kábelátvezetés az áramellátáshoz csatlakoztatásához
– 9-huzalos kábelátvezetés az áramellátás és a relék csatlakoztatásához
– 14-huzalos kábelátvezetés az áramellátás, a terepi buszkapcsolatok vagy relék és mérőfejek kihelyezett érzékelők csatlakoztatásához (nem használható a Polytron 8100 EC) eszközhöz

4 Az alkalmazás célja

A Docking Station igény szerint az 1-es, 2-es vagy a 21-es, 22-es zónájú robbanásveszélyes környezetekben történő telepítésre szolgál a 2G, 3G vagy a 2D, 3D kategóriába tartozó készülékeknek.

A Docking Station felszerelhető falra, mennyezetre és csövekre.

Csőre történő szereléshez kiegészítő csatlakozó készletek szükségesek.

5 Szerelés

A gázmérőkészülék a környezeti levegőben vagy a csövekben/szellőzőcsatornákban található gázok mérésére használható.

1. Rögzítse a Docking Station-t az alábbi lehetőségek egyikéhez M6 (1/4") hatlapfejű csavarokkal.

Opció	Tartozék
Felszerelés sík alapra	Fúrósablon: 4544300
Felszerelés rúdra vagy gerendára	Tartókészlet: 4544198
Beszerelés csőbe vagy szellőzőcsatornába	Csőcsatlakozó készlet: 6812725 A Polytron 57x0 IR és 87x0 IR eszközhöz: 6812300

2. Húzza ki a zsanércsapot a Docking Station-ből.
3. Illessze a gázmérőkészülék zsanérját a Docking Station zsanérjához és helyezze vissza a zsanércsapot.
   ⇒ A gázmérőkészüléket ezzel rögzítette, és az felnyitható a huzalozáshoz történő hozzáférés érdekében.
4. Csatlakoztassa a gázmérőkészülék kábelátvezetését a Docking Station-höz.
   Sodrott vezetékes kábelátvezetés esetén ügyeljen a kapocskiosztásra (lásd: „Kapocskiosztást”, 35. oldal).

ℹ A csatlakozó reteszének rögzülnie kell a helyén.

5. Csatlakoztassa a testvezetéket a testcsatlakozóra (meghúzási nyomaték: 1,2 Nm).
6. Kösse be a Docking Station vezetékeit a következő helyen leírt módon: Beszerelés.
7. Ellenőrizze az elektromos csatlakozásokat és győződjön meg róla, hogy minden vezeték megfelelően csatlakozik.
8. Csavarozza a gázmérőkészüléket a Docking Station-re 4 csavarral és 8 Nm (70 LB IN.) forgatónyomatékkal. A 4 csavart a készülékkel együtt szállítjuk (M6 1/4” méretű, hatlapfejű hengeres csavar).

6 Beszerelés

⚠ FIGYELMEZTETÉS
Az elektromos telepítést csak képzett szakember végezheti. A telepítés során minden vezetékezésnek meg kell felelnie az elektromos berendezések telepítésére vonatkozó nemzeti előírásoknak, és ha szükséges/releváns, a potenciálisan robbanásveszélyes légkörben történő telepítésre vonatkozó előírásoknak is. Kétség esetén a telepítés megkezdése előtt konzultáljon a hivatalos és/vagy illetékes hatósággal.

⚠ VIGYÁZAT
Ne helyezze áram alá a készüléket, amíg az elektromos telepítés be nem fejeződött és azt le nem tesztelték. Ne húzza a kábeleket a csatlakozók kihúzásához.

MEGJEGYZÉS
A vezetékek sorkapocshoz való csatlakoztatásához csavarhúzóra vagy a mellékelt speciális szerszámra van szükség.

Telepítéskor vegye figyelembe:

– 55 °C feletti környezeti hőmérséklet esetén olyan elektromos kábeleket használjon, amelyeket legalább 25 °C-kal a maximálisan várható környezeti hőmérséklet feletti hőmérsékletre terveztek.
– A telepítendő kábelek szigetelését 5-7 mm hosszúságban csupaszítsa le.
– Minimális kábelkeresztmetszet:
  – Polytron SE EX mérőfej: 0,5 mm^2 (AWG 21).
  – Relécsatlakozás: 0,75 mm^2 - 4,0 mm^2 (AWG 20 - AWG 12)
– Sorba kapcsolt gáztávadók (HART Multidrop) korlátozásai: Két flexibilis vezeték, 1 mm^2-es keresztmetszettel (érvéghüvelybe krimpelve).
– Távoli érzékelő telepítése esetén a gázérzékelő és az érzékelő közötti maximális kábelhossz 30 m lehet.
– Távoli érzékelő telepítése esetén az árnyékolást a gázmérőkészülékben és az érzékelőházban kell csatlakoztatni.
– Terepi buszos változatok esetén csak árnyékolt kábelek használhatók.

6.1 Kapocskiosztást

6.1.1 Kivitel: Kábelbevezetés sodrott vezetékekkel (A1 ábra)

Csak áramellátás és jelkimenet

Sorkapocs tömb áramellátáshoz és analóg jelekhez

Kapocs	1	2	3
Kiosztás	+	-	4-20 mA-es jel

Csak a Polytron 5100 EC esetében:

Sorkapocs tömb áramellátáshoz 2-vezetékes telepítés esetén

Kapocs-	1	2	3
Kiosztás	±	nyitva	4-20 mA-es jel

6.1.2 Kivitel: Kábeldugóval ellátott kábelvezetés (A2 ábra)

Sorkapocs tömb áramellátáshoz és analóg jelekhez, D. ábra

Kapocs	1	2	3	4	5
Kiosztás	+	-	-	4-20 mA-es jel	PE

Sorkapocs tömb relékhez, D. ábra

Kapocs	1	2	3	4	5	6	7
Kiosztás	Hiba	Hiba	Riasztás 2	Riasztás 2	Riasztás 1	Riasztás 1	PE

A relécsatlakozó kimenetei gyárilag Normálisan nyitott (Normally Open - NO) és közös (Common - COM) kimenetekre vannak beállítva.

Az áramellátás csatlakozóblokkja, E1 ábra

Kapocs	PWR +	PWR -	SCR
Kiosztás	Feszültség +	Feszültség -	nincs

Kimeneti blokk FF terepbuszhoz / Profibus sűrítettlevegős légzőkészülékhe, E2 ábra

Kapocs	FB +	FB -	COM	SCR
Kiosztás	A jelvezeték	B jelvezeték	nincs	Árnyékolás

Modbus RTU csatlakozóblokk, E3 ábra

Kapocs	FB +	FB -	COM	SCR
Kiosztás	A jelvezeték	B jelvezeték	Földelés	Árnyékolás

Érzékelőfejek csatlakoztatására szolgáló csatlakozólap (PIR 7x00, F ábra)

Kapocs[1)]	1	2	3	4	5
Dräger PIR 7000 típus 334 (M25) teljes készlet 6811825	zöld/sárga	Fehér	Barna	Fekete	Piros
Dräger PIR 7000 típus 340 (M25) teljes készlet 6811819					
Dräger PIR 7200 (M25) teljes készlet 6812290					

1) A Docking Station sorkapocstömbjének számozása nem mindig felel meg az érzékelő vagy a teljes készlet számozásának. Mindig a színkódolást kell figyelembe venni.

Csatlakozóblokk mérőfejek csatlakoztatásához (DSIR, DQ, LC, G ábra)

Kapocs[1)]	1	2	3	4	5
Polytron SE Ex PR M1 DQ 6812711 Mérőfej	Fekete	2. kapocs áthidalása az 1. kapocc sal[2)]	Sárga	4. kapocs áthidalása az 5. kapocc sal[2)]	Barna
Polytron SE Ex PR M2 DQ 6812710 Mérőfej					
Polytron SE Ex HT M DQ 6812720 Mérőfej					
Polytron SE Ex LC M1 DD 6812722 Mérőfej					
Polytron SE Ex LC M2 DD 6812721 Mérőfej					
DrägerSensor IR mérőfej, teljes készlete 6811165					
DrägerSensor IR mérőfej, teljes készlete2 6811265					

1) A Docking Station sorkapocstömbjének számozása nem mindig felel meg az érzékelő vagy a teljes készlet számozásának. Mindig a színkódolást kell figyelembe venni.
2) A megfelelő kivitelezést az üzemeltetőnek kell biztosítania a megfelelő kábelkeresztmetszet/érhüvely használatával. Használja a 8326496 pótalkatrész-készletet.

6.2 A földhuzalozás csatlakoztatása a Docking Station készülékhez

1. Csupaszítsa le a kábel árnyékolását (C ábra).

   ℹ Távoli érzékelő telepítése esetén az árnyékolást a gázmérőkészülékben és az érzékelőházban kell csatlakoztatni.

2. A kábelt (megengedett keresztmetszet: 7 ... 12 mm) vezesse át a megfelelő kábelvezetőn (M20).
3. Relé használata esetén:
   a. Távolítsa el a védőburkolatot (A2-y ábra).
   b. Csatlakoztassa a relékábelt a csatlakozóblokkhoz.
   c. Helyezze vissza a védőburkolatot.
4. Katalitikus érzékelővel ellátott mérőfejek (DQ, LC) csatlakoztatásakor:
   a. Vezesse át a kábelereket a mellékelt ferriten.
   b. Helyezze a ferritet a kábelburkolat és a csatlakozótömb közé (G1 ábra, 1. lépés).
   c. Közvetlenül a ferrit után rögzítse a kábelkötegelőt a kábelmagok köré (G1. ábra, 2. lépés).
5. Csatlakoztassa a kábeltekercseket a megfelelő csatlakozóblokkhoz (B ábra), az ábrákon látható alábbi kapocskiosztást figyelembe véve.

Csatlakoztatás	Ábra
4–20 mA a következőkre vonatkozik: – minden Polytron 5xx0/8xx0, amely csak áramellátással és jelkimenettel rendelkezik – Polytron 5100 EC/8100 EC távérzékelővel	A1
4–20 mA a következőkre vonatkozik: – Polytron 5100 EC/8100 EC relével – Polytron 5100 EC/8100 EC relével és távérzékelővel ---------- – Polytron 5200/8200 CAT relével – Polytron 5200/8200 CAT távérzékelővel – Polytron 5200/8200 CAT relével és távérzékelővel ---------- – Polytron 5310/8310 IR relével – Polytron 5310/8310 IR távérzékelővel – Polytron 5310/8310 IR relével és/vagy távérzékelővel ---------- – Polytron 57x0 IR/87x0 IR relével – Polytron 57x0 IR/87x0 IR távérzékelővel – Polytron 57x0 IR/87x0 IR relével és távérzékelővel	D

Csatlakoztatás	Ábra
Relé üzem 4-20 mA csatlakoztatása nélkül	D1
Csatlakoztatás áramforrásként	D2
Csatlakoztatás áramelnyelőként	D3
Különálló áramforrás csatlakoztatása	D4
Terepi busz	E
Áramellátás	E1
Foundation Fieldbus FF / PROFIBUS PA-Csatlakoztatás	E2
Modbus RTU-Csatlakoztatás	E3
PIR 7x00 csatlakoztatása	F1, F2
Mérőfejek csatlakoztatása, 3-eres	G1, G2
Mérőfejek csatlakoztatása, 5-eres	G1, G3

6. A Docking Station nem használt kábelbevezető nyílásait zárja le az erre a célra használható dugókkal.
7. Ügyeljen arra, hogy a kábelerek ne nyomódjanak össze, és a tömítés ne sérüljön.

A mérőfejek 3-eres csatlakoztatása

A 3-eres kábelek csatlakoztatásához a 8326496 számú pótalkatrészkészlet kell használni (G2-z/G3-z ábra).

6.3 Relé üzem

A relécsatlakozó kimenetei gyárilag Normálisan nyitott (Normally Open - NO) és közös (Common - COM) kimenetekre vannak beállítva.

MEGJEGYZÉS

Ha az NO-standardkonfiguráció az alkalmazási célnak nem felel meg, akkor a relécsatlakozások huzalozását a gázmérőkészülékben módosítani kell.

- ► Az A1 relé átkábelezéséhez válassza le a szürke vezetéket az A1-NO-ról, és csatlakoztassa az A1-NC-hez.
- ► Az A2 relé újrakábelezéséhez válassza le a kék vezetéket az A2-NO-ról, és csatlakoztassa az A2-NC-hez.
- ► A hibarelé újrahuzalozásához oldja ki az FLT-NO kimenet lila vezetékét és csatlakoztassa az FLT-NC kimenethez.
- ► Az A1-COM, A2-COM és FLT-COM kimenethez csatlakoztatott vezetékeket tilos módosítani.

7 Hulladékkezelés

Ezt a terméket nem szabad lakossági hulladékként ártalmatlanítani. Ezért a mellékelt szimbólum van feltüntetve rajta.
A Dräger ezt a terméket díjmentesen visszaveszi. Ezzel kapcsolatban bővebb információkat a nemzeti értékesítési szervezettől és a Drägertől kaphat.

1 Informazioni sulla sicurezza

L'utilizzo della docking station per la versione elettronica di Polytron 5xx0/8xx0 richiede la conoscenza e l'osservanza delle istruzioni per l'uso dell'apparecchio Dräger Polytron corrispondente (p.es. istruzioni per l'uso Polytron 5000, Polytron 8000).

2 Convenzioni grafiche del presente documento

2.1 Significato delle avvertenze

Le seguenti avvertenze vengono utilizzate nel presente documento per segnalare all'utilizzatore potenziali pericoli. I significati delle avvertenze sono definiti come indicato di seguito.

Segnale di avvertenza	Parola di segnalazione	Conseguenze in caso di mancata osservanza
⚠	AVVERTENZA	Segnalazione di una situazione di pericolo potenziale. Se non evitata, può causare lesioni gravi o il decesso.
⚠	ATTENZIONE	Segnalazione di una situazione di pericolo potenziale. Se non evitata, può causare lesioni. Può essere utilizzata anche come avvertenza rispetto a un uso inappropriato.
	NOTA	Segnalazione di una situazione di pericolo potenziale. Se non evitata, può causare danni al prodotto o all'ambiente.

2.2 Marchi

Marchio	Proprietario del marchio
Polytron	Dräger Safety AG & Co. KGaA

I marchi qui citati sono di proprietà dei relativi titolari. I marchi possono essere di proprietà di Drägerwerk AG & Co. KGaA (Dräger) o delle sue affiliate in alcuni Paesi e non necessariamente nel Paese in cui il presente materiale è stato pubblicato. Lo stato attuale dei marchi Dräger è disponibile sul sito www.draeger.com/trademarks.

3 Descrizione del funzionamento

La Docking Station viene utilizzata per installazioni elettriche con grado di protezione "sicurezza aumentata".

- Dispositivo a sicurezza aumentata (Ex e)
  Il dispositivo è stato ampliato con una cassetta terminale a sicurezza aumentata (Docking Station) dotata di ben quattro collegamenti da 20 mm, utilizzabili per la realizzazione di un cablaggio di campo o il collegamento via cavo di un sensore remoto. Il cavo deve avere un diametro di 7 - 12 mm.

Anche senza il rilevatore gas è possibile montare la Docking Station, cablarla e chiuderla con il coperchio di montaggio preliminare fornito in dotazione. Il rilevatore gas viene montato sulla Docking Station, quando si è conclusa la fase di costruzione dell'impianto. In questo modo si evita di danneggiare il rilevatore gas durante la fase di costruzione dell'impianto.

Il collegamento fra la docking station e il rilevatore gas è realizzato mediante un passacavo. A seconda del rilevatore gas prescelto, sono disponibili le seguenti tipologie di passacavi:

– passacavo a 3 fili per alimentazione elettrica
– passacavo a 9 fili per alimentazione elettrica e relè
– passacavo a 14 fili per alimentazione elettrica, collegamenti bus di campo o relè e sensori remoti (non per Polytron 8100 EC)

4 Utilizzo previsto

La Docking Station può essere installata a scelta in ambienti esposti al pericolo di esplosioni classificati come zona 1, 2 o 21, 22 corrispondenti alle categorie di apparecchi 2G, 3G o 2D, 3D.

La Docking Station può essere montata a parete, a soffitto o in tubazione.

Per il montaggio in tubazione sono necessari ulteriori kit di montaggio.

5 Montaggio

Il rilevatore gas può essere montato per misurare i gas presenti nell'aria ambiente oppure in un tubo/canale di ventilazione.

1. Fissare la docking station con viti cilindriche a testa esagonale M6 (1/4") secondo una delle opzioni seguenti.

Opzione	Accessori
Montaggio su base piana	Sagoma di foratura: 4544300
Montaggio su un'asta o una barra	Set di supporti: 4544198
Montaggio all'interno di un tubo o canale di aerazione	Set di raccordi per tubi: 6812725 Per Polytron 57x0 IR / 87x0 IR: 6812300

2. Estrarre il perno della cerniera dalla Docking Station.
3. Allineare la cerniera del rilevatore gas alla cerniera della Docking Station e reinserire il perno della cerniera.
   ⇒ Il rilevatore gas è fissato e può essere aperto, per consentire l'accesso al cablaggio.
4. Collegare i passacavi del rilevatore gas alla Docking Station.
   In presenza di passacavi con cavi a trefolo, rispettare l'assegnazione dei morsetti (vedi "Assegnazione dei morsetti", pagina 39).

   ℹ La chiusura dei connettori deve scattare.

5. Collegare il cavo di massa al collegamento corrispondente (momento torcente 1,2 Nm).
6. Cablare la docking station come descritto nel Installazione.
7. Controllare l'installazione elettrica, per assicurarsi che tutti i conduttori siano collegati correttamente.
8. Fissare il rilevatore gas sulla docking station mediante 4 viti e serrarle con momento torcente di 8 Nm (70 LB IN.) Le 4 viti fanno parte della dotazione (viti a testa cilindrica con cava esagonale M6 1/4").

6 Installazione

⚠ AVVERTENZA
L'installazione elettrica deve essere eseguita solo da personale tecnico specializzato. Durante l'installazione, tutti i cablaggi devono essere conformi alle norme nazionali vigenti in materia di installazione di apparecchi elettrici e, ove applicabile, alle norme per l'installazione in atmosfere potenzialmente esplosive. In caso di dubbio, prima di procedere all'installazione rivolgersi all'ente ufficiale competente.

⚠ ATTENZIONE
Non alimentare l'apparecchio prima che l'installazione elettrica sia stata completata e controllata. Non staccare le spine tirando il cavo.

NOTA
Per installare i conduttori sulla morsettiera è necessario un cacciavite o lo strumento speciale in dotazione.

Durante l'installazione, attenersi alle indicazioni seguenti:

- A partire da una temperatura ambiente di 55 °C, utilizzare cavi elettrici progettati almeno per temperature superiori a 25 K della temperatura ambiente massima prevista.
- Togliere la guaina isolante dai cavi da installare per una lunghezza di 5-7 mm.
- Sezione minima dei cavi:
  - Teste di misura Polytron SE EX: 0,5 mm^2 (AWG 21).
  - Collegamento relè: da 0,75 mm^2 a 4,0 mm^2 (da AWG 20 ad AWG 12)
- Limitazioni per i trasmettitori di gas collegati in serie (HART Multidrop): 2 cavi flessibili, sezione 1 mm^2 (crimpati insieme in un capocorda).
- Per le installazioni con sensore remoto, la lunghezza del cavo tra rilevatore di gas e sensore non deve superare i 30 metri.
- Per le installazioni con sensore remoto, la schermatura deve essere installata nel rilevatore di gas e nell'alloggiamento del sensore.
- Per la versione con bus di campo si possono utilizzare solo cavi schermati.

6.1 Assegnazione dei morsetti

6.1.1 Versione: passacavo con cavi a trefolo (Fig. A1)

Solo alimentazione elettrica e uscita del segnale

Blocco dei morsetti per alimentazione elettrica e segnali analogici

Morsetto	1	2	3
Assegnazione	+	-	Segnale 4-20 mA

Solo per Polytron 5100 EC:

blocco dei morsetti per alimentazione elettrica con installazione a 2 fili

Morsetto	1	2	3
Assegna-zione	±	aperto	Segnale 4-20 mA

6.1.2 Versione: passacavo con connettori (Fig. A2)

Blocco morsetti per alimentazione elettrica e segnali analogici, Fig. D

Morsetto	1	2	3	4	5
Assegna-zione	+	-	-	Segnale 4-20 mA	PE

Blocco dei morsetti per relè, fig. D

Morsetto	1	2	3	4	5	6	7
Asse-gnazione	Fault	Fault	Alarm 2	Alarm 2	Alarm 1	Alarm 1	PE

Le uscite del morsetto del relè sono configurate in fabbrica su Normally Open (NO) e Common (COM).

Blocco morsetti per alimentazione elettrica, Fig. E1

Morsetto	PWR +	PWR -	SCR
Assegnazione	Tensione +	Tensione -	Nessuno

Blocco morsetti per Fieldbus FF / Profibus PA, Fig. E2

Morsetto	FB +	FB -	COM	SCR
Assegnazione	Routing del segnale A	Routing del segnale B	Nessuno	Scher-matura

Blocco morsetti per Modbus RTU, Fig. E3

Morsetto	FB +	FB -	COM	SCR
Assegnazione	Routing del segnale A	Routing del segnale B	Messa a terra	Scher-matura

Blocco morsetti per il collegamento delle teste di misura (PIR 7x00, Fig. F)

Morsetto[1)]	1	2	3	4	5
Dräger PIR 7000 tipo 334 (M25) kit completo 6811825	Verde/ giallo	Bianco	Marrone	Nero	Rosso
Dräger PIR 7000 tipo 340 (M25) kit completo 6811819					
Dräger PIR 7200 (M25) kit completo 6812290					

1) La numerazione del blocco morsetti sulla docking station non sempre corrisponde alla numerazione sul sensore o sul kit completo. Ciò che è fondamentale è l'indicazione dei colori.

Blocco morsetti per il collegamento delle teste di misura (DSIR, DQ, LC, Fig. G)

Morsetto[1)]	1	2	3	4	5
Testa di misura Polytron SE Ex PR M1 DQ 6812711	Nero	Cortocircuitare con un ponticello il morsetto 2 con il morsetto 1[2)]	Giallo	Cortocircuitare con un ponticello il morsetto 4 con il morsetto 5[2)]	Marrone
Testa di misura Polytron SE Ex PR M2 DQ 6812710					
Testa di misura Polytron SE Ex HT M DQ 6812720					
Testa di misura Polytron SE Ex LC M1 DD 6812722					
Testa di misura Polytron SE Ex LC M2 DD 6812721					
Testa di misura DrägerSensor IR, kit completo e 6811165					
Testa di misura DrägerSensor IR, kit completo e2 6811265					

1) La numerazione della morsettiera sulla Docking Station non corrisponde sempre alla numerazione sul sensore o sul kit completo. Ciò che è fondamentale è l'indicazione dei colori.
2) Il gestore deve garantire la corretta esecuzione, utilizzando le sezioni di cavo/i tubetti terminali adeguati. Utilizzare il kit di ricambi 8326496 .

6.2 Collegamento del cablaggio della Docking Station

1. Scoprire la schermatura del cavo (Fig. C).

   ℹ Per le installazioni con sensore remoto, la schermatura deve essere installata nel rilevatore di gas e nell'alloggiamento del sensore.

2. Far passare il cavo (diametro consentito: 7-12 mm) tramite il relativo passacavo (M20).
3. Se si utilizza un relè:
   a. Rimuovere il coperchio di protezione (Fig. A2-y).
   b. Collegare il cavo del relè al blocco morsetti.
   c. Rimontare la copertura protettiva.
4. Durante il collegamento delle teste di misura con sensore catalitico (DQ, LC):
   a. far passare i fili del cavo attraverso la ferrite fornita in dotazione.
   b. Posizionare la ferrite tra la guaina del cavo e il blocco morsetti (Fig. G1, passaggio 1).
   c. Stringere una fascetta intorno ai fili del cavo subito dopo la ferrite (Fig. G1, passaggio 2).
5. Collegare i fili del cavo al blocco morsetti corrispondente (Fig. B), rispettando l'assegnazione dei morsetti nelle immagini.

Collegamento	Figura
4-20 mA si applica a: – tutti i modelli Polytron 5xx0/8xx0 solo con alimentazione e uscita di segnale – Polytron 5100 EC/8100 EC con sensore remoto	A1
4-20 mA si applica a: – Polytron 5100 EC/8100 EC con relè – Polytron 5100 EC/8100 EC con relè e sensore remoto ---------- – Polytron 5200/8200 CAT con relè – Polytron 5200/8200 CAT con sensore remoto – Polytron 5200/8200 CAT con relè e sensore remoto ---------- – Polytron 5310/8310 IR con Relais – Polytron 5310/8310 IR con sensore remoto – Polytron 5310/8310 IR con relè e/o sensore remoto ---------- – Polytron 57x0 IR/87x0 IR con relè – Polytron 57x0 IR/87x0 IR con sensore remoto – Polytron 57x0 IR/87x0 IR con relè e sensore remoto	D
Funzionamento con relè senza collegamento da 4-20 mA	D1
Collegamento con funzione di fonte di alimentazione	D2
Collegamento con funzione di pozzo di corrente	D3
Collegamento di una fonte di alimentazione separata	D4

Collegamento	Figura
Bus di campo	E
Alimentazione elettrica	E1
Collegamento Foundation Fieldbus FF / PROFIBUS PA	E2
Collegamento Modbus RTU	E3
Collegamento di PIR 7x00	F1, F2
Collegamento di teste di misura, 3 fili	G1, G2
Collegamento di teste di misura, a 5 fili	G1, G3

6. Chiudere tutte le aperture dei passacavi inutilizzati della Docking Station mediante tappi a vite certificati.
7. Assicurarsi che i fili del cavo non vengano schiacciati e che la guarnizione non possa subire danni.

Collegamento a 3 fili delle teste di misura

Per il collegamento di cavi a 3 fili deve essere utilizzato il kit di parti di ricambio 8326496 (Figura G2-z/G3-z).

6.3 Funzionamento con relè

Le uscite del morsetto del relè sono configurate in fabbrica su Normally Open (NO) e Common (COM).

NOTA

Se la configurazione standard NO non è adatta allo scopo d'impiego, occorre modificare il cablaggio dei collegamenti dei relè nel rilevatore gas.

- ► Per cablare di nuovo il relè A1, staccare il filo grigio da A1-NO e collegarlo ad A1-NC.
- ► Per cablare di nuovo il relè A2, staccare il filo blu da A2-NO e collegarlo ad A2-NC.
- ► Per cablare di nuovo il relè di guasto, staccare il filo violetto da FLT-NO e collegarlo a FLT-NC.
- ► Non modificare i fili collegati a A1-COM, A2-COM e FLT-COM.

7 Smaltimento

Il presente prodotto non può essere smaltito come rifiuto urbano. Esso è perciò contrassegnato con il simbolo posto qui accanto.
Dräger ritira gratuitamente questo prodotto. Informazioni al riguardo vengono fornite dai rivenditori nazionali e da Dräger.

1 Su sauga susijusi informacija

Norint naudoti „Docking Station“ e-versijai „Polytron 5xx0/8xx0“, būtina būti gerai susipažinus su atitinkamo „Dräger Polytron“ prietaiso naudojimo instrukcija ir jos laikytis (pvz., naudojimo instrukcija „Polytron 5000“, „Polytron 8000“).

2 Susitarimai šiame dokumente

2.1 Įspėjamųjų nurodymų reikšmė

Toliau pateiktos įspėjamosios pastabos šiame dokumente naudojamos norint pranešti įrenginio naudotojams apie galimą pavojų. Pateikiamas kiekvienos piktogramos apibrėžimas:

Įspėjamasis ženklas	Signalinis žodis	Padariniai nesilaikant nurodymų
⚠	ĮSPĖJIMAS	Įspėjimas apie galimai pavojingą situaciją. Jos neišvengus, galimas mirtinas arba sunkus sužalojimas.
⚠	ATSARGIAI	Įspėjimas apie galimai pavojingą situaciją. Jos neišvengus, galima susižaloti. Taip pat gali būti naudojamas įspėti apie nesaugius veiksmus.
	PRANEŠIMAS	Įspėjimas apie galimai pavojingą situaciją. Jos neišvengus galima sugadinti produktą arba pakenkti aplinkai.

2.2 Prekių ženklai

Prekių ženklas	Prekių ženklo turėtojas
„Polytron“	„Dräger Safety AG & Co. KGaA“

Čia išvardinti prekių ženklai yra atitinkamo savininko nuosavybė. Prekių ženklai gali būti „Drägerwerk AG & Co. KGaA“ („Dräger“) arba susijusių įmonių nuosavybė atitinkamose šalyse, bet nebūtinai šalyje, kur buvo paskelbta ši medžiaga. Apie „Dräger“ prekių ženklų esamą būklę informacijos galima rasti www.draeger.com/trademarks.

3 Funkcijų aprašymas

Docking Station naudojamas elektros instaliacijai su apsaugos nuo sprogimo klase „Padidintas saugumas“.

- Prietaisas padidintam saugumui (Ex e)
  Prietaisas maitinamas naudojant gnybtų dėžę, kad būtų užtikrintas didesnis saugumas (Docking station), kurioje yra iki keturių 20 mm jungčių, skirtų lauko instaliacijai arba nuotolinio jutiklio prijungimui. Leistinas kabelio skersmuo 7-12 mm.

Docking Station galima sumontuoti ir be dujų matavimo prietaiso, sujungti ir uždaryti, naudojant kartu tiekiamą iš anksto sumontuotą dangtį. Užbaigus sistemos montavimo darbus, ant Docking Station sumontuojamas dujų matavimo prietaisas. Taip užtikrinama, kad montuojant sistemą nebus pažeistas dujų matavimo prietaisas.

Docking Station ir dujų matavimo prietaisas sujungiami, naudojant kabelio išvestį. Priklausomai nuo dujų matavimo prietaiso, galima įsigyti šių tipų kabelio išvestis:

– 3 laidų kabelio išvestis maitinimo šaltiniui
– 9 laidų kabelio išvestis maitinimo šaltiniui ir relei
– 14 laidų kabelio išvestis maitinimo šaltiniui, pramoninio tinklo jungtims arba relei ir nuotoliniams jutikliams (netinka Polytron 8100 EC)

4 Paskirtis

Docking Station skirtas montuoti, atitinkamai 1, 2, arba 21, 22 zonų sprogioje aplinkoje, priklausomai nuo prietaiso kategorijos 2G, 3G arba 2D, 3D.

Docking Station galima montuoti prie sienos, lubų ir vamzdžių.

Vamzdžių montavimui reikalingi papildomi jungčių komplektai.

5 Montavimas

Dujų matavimo prietaisas gali būti naudojamas dujoms matuoti aplinkos ore arba dedamas į vamzdžius/vėdinimo kanalus.

1. Pritvirtinkite Docking Station M6 (1/4") šešiabriauniais varžtais cilindrinėmis galvutėmis pasirinkdami vieną iš toliau nurodytų parinkčių.

Parinktis	Reikmenys
Montavimas ant plokščio paviršiaus	Gręžimo šablonas: 4544300
Montavimas ant strypo ar sijos	Laikiklių komplektas: 4544198
Montavimas vamzdžiuose/vėdinimo kanaluose.	Jungčių vamzdžiams komplektas: 6812725 Skirta „Polytron 57x0 IR / 87x0 IR“: 6812300

2. Iš Docking Station ištraukite lanksto kaištį.
3. Dujų matavimo prietaiso lankstą suderinkite su Docking Station lankstu ir vėl įkiškite lanksto kaištį.
   ⇒ Dujų matavimo prietaisas pritvirtintas ir jį galima atlenkti, norint pasiekti laidus.
4. Dujų matavimo prietaiso kabelio išvestis prijunkite prie Docking Station.
   Norint prijungti kabelio išvestis su laideliais, žr. gnybtų priskyrimą (žr. „Gnybtų priskyrimas”, 43 psl.).

   ℹ Kištuko užraktas turi užsifiksuoti.

5. Masės kabelį prijunkite prie masės jungties (1,2 Nm sukimo momentas).
6. Docking Station prijunkite, kaip aprašyta Įrengimas.

7. Patikrinkite elektros instaliaciją, kad įsitikintumėte, ar visi laidai yra tinkamai prijungti.
8. Dujų matavimo prietaisą 4 varžtais 8 Nm sukimo momentu (70 LB IN.) pritvirtinkite ant Docking Station. 4 varžtai yra tiekiamo asortimento dalis (M6 1/4" šešiakampiai varžtai cilindrinėmis galvutėmis).

6 Įrengimas

⚠ ĮSPĖJIMAS
Elektros instaliacijos darbus atlikti gali tik specialistai. Įrengiant instaliaciją, elektros laidynas privalo atitikti galiojančių teisės aktų, reglamentuojančių elektros prietaisų įrengimą, jei taikoma – įrengimo potencialiai sprogiose srityse nuostatas. Kilus abejonėms dėl instaliacijos įrengimo, pasikonsultuokite su atsakinga kompententinga institucija.

⚠ ATSARGIAI
Prietaisą į tinklą junkite tik tada, kai bus pabaigti elektros instaliacijos darbai ir atliktas patikrinimas. Norėdami atjungti kištukus, netraukite už laido.

PASTABA
Leidams prijungti prie gnybtų bloko naudokite atsuktuvą arba pridedamą specialų įrankį.

Įrendami instaliaciją atkreipkite dėmesį į:

– kai aplinkos temperatūra yra aukštesnė nei 55 °C, būtina naudoti elektros laidus, kurie skirti naudoti, esant mažiausiai 25 K aukštesnei nei maks. numatoma aplinkos temperatūra.
– Nuo instaliacijai naudojamų laidų pašalinkite 5–7 mm izoliacijos.
– Min. laido skerspjūvis
  – „Polytron SE EX“ matavimo galvutės: 0,5 mm^2 (AWG 21).
  – Rėlės jungtis: 0,75 mm^2–4,0 mm^2 (AWG 20–AWG 12)
– Ribojimai, skirti nuosekliai jungiamiems dujų keitikliams („HART Multidrop“): 2 lankstūs laidai, laido skerspjūvis 1 mm^2 (kartu susukti į gyslos antgalį).
– Įrengiant instaliaciją su nuotoliniu jutikliu, kabelio ilgis nuo dujų matavimo prietaiso iki jutiklio negali būti didesnis nei 30 m.
– Įrengiant instaliaciją su nuotoliniu jutikliu, ekranavimo jungtis turi būti tiek dujų matavimo prietaise, tiek ir jutiklio korpuse.
– Lauko magistralės konstrukcijoje galima naudoti tik ekranuotus kabelius.

6.1 Gnybtų priskyrimas

6.1.1 Konstrukcija: Kabelio išvestis su laideliais (A1 paveikslėlis)

Tik elektros srovės tiekimui ir signalo išvedimui

Gnybtų blokas elektros srovės tiekimui ir analoginiams signalams

Gnybtas	1	2	3
Užduotis	+	-	4-20 mA signalas

Tik Polytron 5100 EC:

Gnybtų blokas elektros srovės tiekimui, kai įrengiant naudojami 2 laidai

Gnybtas	1	2	3
Užduotis	±	atviras	4-20 mA signalas

6.1.2 Konstrukcija: Kabelio išvestis su kištukais (A2 paveikslėlis)

Gnybtų blokas elektros srovės tiekimui ir analoginiams signalams, D paveikslėlis

Gnybtas	1	2	3	4	5
Užduotis	+	-	-	4-20 mA signalas	PE

Gnybtų blokas relei, iliustracija D

Gnybtas	1	2	3	4	5	6	7
Užduotis	Gedimas	Gedimas	2 alarmas	2 alarmas	1 alarmas	1 alarmas	PE

Relės gnybtų išvestys gamykloje įjungiamos į „Normally Open“ (NO) ir „Common“ (COM).

Gnybtų blokas elektros srovės tiekimui, E1 paveikslėlis

Gnybtas	PWR +	PWR -	SCR
Užduotis	Įtampa +	Įtampa -	nėra

Gnybtų blokas Fieldbus FF / Profibus PA, E2 paveikslėlis

Gnybtas	FB +	FB -	COM	SCR
Užduotis	A signalo nukreipimas	B signalo nukreipimas	nėra	Ekranavimo jungtis

Gnybtų blokas Modbus RTU, E3 paveikslėlis

Gnybtas	FB +	FB -	COM	SCR
Užduotis	A signalo nukreipimas	B signalo nukreipimas	Įžeminimas	Ekranavimo jungtis

Gnybtų blokas matavimo galvutėms prijungti (PIR 7x00, F pav.)

Gnybtas[1)]	1	2	3	4	5
Dräger PIR 7000 tipo 334 (M25) visas komplektas 6811825	Žalia / geltona	balta	ruda	juoda	Raudonas
„Dräger“ PIR 7000 tipo 340 (M25) visas komplektas 6811819					
„Dräger“ PIR 7200 (M25) visas komplektas 6812290					

1) Docking Station gnybtų bloko numeravimas ne visada atitinka numeravimą prie jutiklio ar viso komplekto. Lemiamą įtaką turi spalvinis kodas.

Gnybtų blokas matavimo galvutėms prijungti (DSIR, DQ, LC, G pav.)

Gnybtas[1)]	1	2	3	4	5
Matavimo galvutė Polytron SE Ex PR M1 DQ 6812711	juoda	Sujungti 2 gnybtą su 1 gnybtu[2)]	Geltonas	Sujungti 4 gnybtą su 5 gnybtu[2)]	ruda
Matavimo galvutė Polytron SE Ex PR M2 DQ 6812710					
Matavimo galvutė Polytron SE Ex HT M DQ 6812720					
Matavimo galvutė Polytron SE Ex LC M1 DD 6812722					
Matavimo galvutė Polytron SE Ex LC M2 DD 6812721					
Matavimo galvutė „DrägerSensor“ IR, visas komplektas e 6811165					
Matavimo galvutė DrägerSensor IR, visas komplektas e2 6811265					

1) „Docking Station“ gnybtų bloko numeravimas ne visada atitinka numeravimą prie jutiklio ar viso komplekto. Lemiamą įtaką turi spalvinis kodas.
2) Tinkamą vykdymą turi užtikrinti operatorius, naudodamas tinkamus kabelių skerspjūvius / gyslų antgalius. Naudokite atsarginių dalių rinkinį 8326496.

6.2 Prijunkite lauko instaliacijos laidus prie Docking Station

1. Izoliuokite kabelio ekraną (C pav.).

   ℹ Įrengiant instaliaciją su nuotoliniu jutikliu, ekranavimo jungtis turi būti tiek dujų matavimo prietaise, tiek ir jutiklio korpuse.

2. Kabelis (leistinas skersmuo: 7-12 mm) praveskite per atitinkamą kabelio įvadą (M20).
3. Naudojant reles:
   a. Nuimkite apsauginį dangtį (A2-y pav.).
   b. Relės kabelį prijunkite prie gnybtų bloko.
   c. Vėl uždėkite apsauginį dangtį.
4. Jungiant matavimo galvutes su kataliziniu jutikliu (DQ, LC):
   a. Kabelio laidus praveskite per komplekte esantį feritą.
   b. Įdėkite feritą tarp kabelio apvalkalo ir gnybtų bloko (G1 pav., 1 žingsnis).
   c. Pritvirtinkite kabelio laidą tik po ferito aplink kabelių laidus (G1 pav., 2 žingsnis).
5. Prijunkite kabelių laidus prie atitinkamo gnybtų bloko (B pav.), atsižvelgdami į gnybtų priskyrimą, pavaizduotą paveikslėliuose.

Jungtis	Paveikslėlis
4–20 mA galioja: – visiems Polytron 5xx0/8xx0, kurie turi tik elektros srovės tiekimą ir signalo išvedimą – Polytron 5100 EC/8100 EC su nuotoliniu jutikliu	A1

Jungtis	Paveikslėlis
4–20 mA galioja: – Polytron 5100 EC/8100 EC su rele – Polytron 5100 EC/8100 EC su rele ir nuotoliniu jutikliu ---------- – Polytron 5200/8200 CAT su rele – Polytron 5200/8200 CAT su nuotoliniu jutikliu – Polytron 5200/8200 CAT su rele ir nuotoliniu jutikliu ---------- – Polytron 5310/8310 IR su rele – Polytron 5310/8310 IR su nuotoliniu jutikliu – Polytron 5310/8310 IR su rele ir (arba) nuotoliniu jutikliu ---------- – Polytron 57x0 IR/87x0 IR su rele – Polytron 57x0 IR/87x0 IR su nuotoliniu jutikliu – Polytron 57x0 IR/87x0 IR su rele ir nuotoliniu jutikliu	D
Relės režimas be 4-20 mA jungties	D1
Jungtis kaip maitinimo šaltinis	D2
Jungtis kaip rezistorius	D3
Atskiro maitinimo šaltinio prijungimas	D4
Pramoninis tinklas	E
Maitinimas	E1
Foundation Fieldbus FF / PROFIBUS PA jungtis	E2
Modbus RTU jungtis	E3
PIR 7x00 jungtis	F1, F2
Matavimo galvučių prijungimas, 3 gyslų	G1, G2
Matavimo galvučių prijungimas, 5 gyslų	G1, G3

6. Užsandarinkite visas nenaudojamas Docking Station kabelių angas naudodami patvirtintus kištukus.
7. Įsitikinkite, kad kabelių šerdys nėra suspaustos, o sandariklis nepažeistas.

Matavimo galvučių prijungimas, 3 gyslomis

3 gyslų kabelių prijungimui yra skirtas atsarginių dalių komplektas 8326496 (G2-z/G3-z paveikslėlis).

6.3 Relės režimas

Relės gnybtų išvestys gamykloje įjungiamos į „Normally Open“ (NO) ir „Common“ (COM).

PASTABA

Jei NO standartinė konfigūracija neatitiks naudojimo paskirties, turite kitaip prijungti dujų matavimo prietaise esančių relės jungčių laidus.

► Norėdami iš naujo prijungti A1 relę, atjunkite pilką laidą nuo A1-NO ir prijunkite prie A1-NC.

► Norėdami iš naujo prijungti A2 relę, atjunkite mėlyną laidą nuo A2-NO ir prijunkite prie A2-NC.

► Norėdami iš naujo prijungti sugedusią relę, atjunkite violetinį laidą nuo FLT-NO ir prijunkite prie FLT-NC.

► Prijungimas prie A1-COM, A2-COM ir FLT-COM negali būti pakeistas.

7 Šalinimas

Šio gaminio negalima šalinti su buitinėmis atliekomis. Todėl jis pažymėtas šalia esančiu simboliu. „Dräger“ šį produktą nemokamai paims atgal. Informaciją apie tai teikia tarptautinės prekybos organizacijos ir „Dräger“.

1 Ar drošību saistītā informācija

Priekšnoteikums jebkurai e-versijas Polytron 5xx0/8xx0 dokstacijas lietošanai ir precīza attiecīgās Dräger Polytron ierīces lietošanas instrukcijas (piemēram, Polytron 5000, Polytron 8000 lietošanas instrukcijas) pārzināšana un ievērošana.

2 Konvencijas šajā dokumentā

2.1 Brīdinājuma norādījumu nozīme

Šajā dokumentā izmantotie tālāk norādītie brīdinājuma skaidrojumi informē lietotājus par iespējamām bīstamām situācijām. Brīdinājuma simboliem ir piešķirta tālāk norādītā nozīme.

Brīdinājuma zīme	Signālvārds	Sekas neievērošanas gadījumā
⚠	BRĪDINĀJUMS	Norādījums uz potenciāli bīstamām situācijām. Tā neievērošana var novest pie letālām sekām vai smagām traumām.
⚠	UZMANĪBU	Norādījums uz potenciāli bīstamām situācijām. Tā neievērošana var radīt traumas. To var lietot arī kā brīdinājumu par nepareizas lietošanas sekām.
	PIEZĪME	Norādījums uz potenciāli bīstamām situācijām. Tā neievērošana var novest pie izstrādājuma bojājumiem vai kaitējuma apkārtējai videi.

2.2 Preču zīmes

Preču zīme	Preču zīmes īpašnieks
Polytron	Dräger Safety AG & Co. KGaA

Šeit minētās preču zīmes ir to attiecīgo īpašnieku īpašums. Noteiktās valstīs preču zīmes var būt Drägerwerk AG & Co. KGaA (Dräger) vai saistītu uzņēmumu īpašums, un tas ne vienmēr ir valstī, kur šis materiāls ir izlaists. Dräger preču zīmju pašreizējais statuss atrodams www.draeger.com/trademarks.

3 Funkciju apraksts

Docking Station ir nepieciešama elektriskai instalācijai ar aizdedzes aizsardzības veidu „Palielināta drošība“.

- Paaugstinātas drošības ierīce (Ex e)
  Ierīce tiek paplašināta ar paaugstinātas drošības spaiļu kārbu (Docking Station), kurai ir līdz četriem 20 mm pieslēgumiem, kurus varat izmantot lauka vadojumam vai attālināti uzstādīta sensora vadojumam. Atļautais kabeļu šķērsgriezums ir no 7 līdz 12 mm.

Docking Station var samontēt jau bez gāzu mērierīces, savienot ar vadiem un noslēgt ar piegādes komplektā iekļauto priekšmontāžas vāciņu. Kad iekārtas būvniecības posms ir noslēgts, gāzu mērierīce tiek uzstādīta uz Docking Station. Tādējādi tiks novērsta iespēja, ka gāzu mērierīce kādas iekārtas uzstādīšanas fāzē tiks sabojāta.

Savienojumu starp Docking Station un gāzu mērierīci izveido, izmantojot kabeļu izvadi. Atkarībā no gāzu mērierīces ir pieejami šādi kabeļu izvades varianti:

– Barošanas kabeļu izvade 3 vadiem
– Barošanas un releju izvades kabelis 9 vadiem
– Barošanas, lauka kopnes savienojumi vai releju un attālinātu sensoru kabeļu izvade 14 vadiem (nav paredzēta Polytron 8100 EC)

4 Lietošanas mērķis

Docking Station ir paredzēta uzstādīšanai pēc izvēles 1., 2. vai 21., 22. zonas sprādzienbīstamās zonās atbilstoši iekārtu kategorijai 2G, 3G vai 2D, 3D.

Docking Station ir paredzēta montāžai pie sienas, griestiem vai caurules.

Montāžai pie caurulēm ir nepieciešami papildu montāžas komplekti.

5 Montāža

Gāzu mērierīci var iespējams uzstādīt gāzu mērīšanai apkārtējās vides gaisā vai caurulē/ventilācijas kanālā.

1. Uzstādiet Docking Station ar M6 (1/4’’) cilindriskajām sešstūrgalvas skrūvēm.vienā no šādiem variantiem.

Variants	Piederumi
Montāža uz līdzenas virsmas	Urbumu šablons: 4544300
Montāža uz stieņa vai sijas	Stiprināšanas komplekts: 4544198
Montāža caurulē/ventilācijas kanālā	Montāžas komplekts caurulei: 6812725 Paredzēts Polytron 57x0 IR / 87x0 IR: 6812300

2. Izņemiet šarnīra tapu no Docking Station.
3. Novietojiet gāzu mērierīces šarnīru atbilstoši Docking Station šarnīram un atkārtoti ievietojiet šarnīra tapu.
   ⇒ Gāzu mērierīce ir nostiprināta, un to iespējams atlocīt, lai piekļūtu elektroinstalācijai.
4. Pieslēdziet kabeļu izvades Docking Station.
   Attiecībā uz kabeļu izvadi ar vadiem paredzētām vietām, ņemiet vērā spaiļu pakārtojumu (skatīt "Spaiļu piesaiste", 47. lappusē).

   ℹ Spraudņu fiksatoram jānofiksējas.

5. Pieslēdziet masas vadu masas pieslēgumam (griezes moments 1,2 Nm).
6. Savienojiet Docking Station vadus kā aprakstīts Uzstādīšana.

7. Pārbaudiet elektrisko instalāciju, lai pārliecinātos, ka visi vadi ir pieslēgti pareizi.
8. Gāzu mērierīci ar 4 skrūvēm un griezes momentu 8 Nm (70 LB IN.) pieskrūvējiet uz Docking Station. Minētās 4 skrūves ir iekļautas piegādes komplektā (M6 1/4” sešmalu cilindriskās skrūves).

6 Uzstādīšana

⚠ BRĪDINĀJUMS
Elektrisko instalāciju drīkst veikt tikai speciālisti. Vecot uzstādīšanu, visiem vadiem jāatbilst attiecīgi spēkā esošajiem valsts noteikumiem par elektrisko ierīču uzstādīšanu un, ja nepieciešams, noteikumiem uzstādīšanai sprādzienbīstamās zonās. Šaubu gadījumā pirms uzstādīšanas veikšanas jautājiet oficiālajai atbildīgajai iestādei.

⚠ UZMANĪBU
Nepievadiet ierīcei strāvu, kamēr elektriskā instalācija nav pabeigta un pārbaudīta. Lai atvienotu spraudņus, nevelciet aiz kabeļiem.

PIEZĪME
Vadu uzstādīšanai pie spaiļu bloka nepieciešams skrūvgriezis vai pievienotais speciālais instruments.

Veicot uzstādīšanu, jāņem vērā:

- Ja apkārtējās vides temperatūra pārsniedz 55 °C, izmantojiet elektrības vadus, kas paredzēti vismaz temperatūrām virs 25 K no maksimāli sagaidāmās apkārtējās vides temperatūras.
- Uzstādāmajiem vadiem noņemiet izolāciju 5-7 mm garumā.
- Minimālais vada šķērsgriezums:
  - Polytron SE EX mērīšanas galvas: 0,5 mm^2 (AWG 21).
  - Releju pieslēgums: 0,75 mm^2 līdz 4,0 mm^2 (AWG 20 līdz AWG 12)
- Ierobežojumi virknē savienotiem gāzes raidītājiem (HART Multidrop): 2 lokani vadi, vadu šķērsgriezums 1 mm^2 (saspiesti kopā dzīslas gala uzmavā).
- Instalācijām ar attālināti uzstādītu sensoru kabeļa garums starp gāzes detektoru un sensoru nedrīkst pārsniegt 30 m.
- Instalācijām ar attālināti uzstādītu sensoru gāzes detektorā un sensora korpusā jāuzliek ekranējums.
- Lauka kopnes versijai drīkst izmantot tikai ekranētus kabeļus.

6.1 Spaiļu piesaiste

6.1.1 Modelis: Kabeļu izvade ar vadiem paredzētām vietām (attēls A1)

Tikai barošana un signāla izeja

Spaiļu bloks barošanai un analogajiem signāliem

Spaile	1	2	3
Piesaiste	+	-	4-20 mA signāls

Tikai Polytron 5100 EC:

Spaiļu bloks elektroapgādei ar 2 vadu instalāciju

Spaile	1	2	3
Piesaiste	±	atvērta	4-20 mA signāls

6.1.2 Modelis: Kabeļu izvade ar spraudņiem (attēls A2)

Spaiļu bloks barošanai un analogajiem signāliem, attēls D

Spaile	1	2	3	4	5
Piesaiste	+	-	-	4-20 mA signāls	PE

Releju spaiļu bloks, attēls D

Spaile	1	2	3	4	5	6	7
Piesaiste	Fault	Fault	Trauksme 2	Trauksme 2	Trauksme 1	Trauksme 1	PE

Releju spailes izejas rūpnīcā ir saslēgtas kā “Normally Open” (NO) (parasti atvērts) un “Common” (COM) (kopējs).

Spaiļu bloks barošanai, attēls E1

Spaile	PWR +	PWR -	SCR
Piesaiste	Spriegums +	Spriegums -	nav

Spaiļu bloks lauka kopnei FF / PROFIBUS PA, attēls E2

Spaile	FB +	FB -	COM	SCR
Piesaiste	Signāls A	Signāls B	nav	Ekranējums

Modbus RTU spaiļu bloks, attēls E3

Spaile	FB +	FB -	COM	SCR
Piesaiste	Signāls A	Signāls B	Zemējums	Ekranējums

Mērījumu galvu pieslēguma spaiļu bloks (PIR 7x00, attēls F)

Spaile[1)]	1	2	3	4	5
Dräger PIR 7000 tips 334 (M25), komplekts 6811825	zaļa / dzeltena	Balta	Brūna	Melna	Sarkana
Dräger PIR 7000 tips 340 (M25), komplekts 6811819					
Dräger PIR 7200 (M25) komplekts 6812290					

1) Spaiļu bloka numerācija pie Docking Station ne vienmēr atbilst numerācijai pie sensora vai komplekta. Svarīgākais ir krāsu marķējums.

Mērījumu galvu pieslēguma spaiļu bloks (DSIR, DQ, LC, attēls F)

Spaile[1)]	1	2	3	4	5
Mērījumu galva Polytron SE Ex PR M1 DQ 6812711	Melna	Spaile 2 jāsavieno ar tiltslēgu ar spaili 1[2)]	Dzeltena	Spaile 4 jāsavieno ar tiltslēgu ar spaili 5[2)]	Brūna
Mērījumu galva Polytron SE Ex PR M2 DQ 6812710					
Mērījumu galva Polytron SE Ex HT M DQ 6812720					
Mērījumu galva Polytron SE Ex LC M1 DD 6812722					
Mērījumu galva Polytron SE Ex LC M2 DD 6812721					
Mērījumu galva DrägerSensor IR, komplekts e 6811165					
Mērījumu galva DrägerSensor IR, komplekts e2 6811265					

1) Spaiļu bloka numerācija pie Docking Station ne vienmēr atbilst numerācijai pie sensora vai komplekta. Svarīgākais ir krāsu marķējums.
2) Pareizo modeli operatoram jānodrošina, izmantojot piemērotus kabeļu šķērsgriezumus/dzīslas gala uzmavas. Jāizmanto rezerves daļu komplekts 8326496.

6.2 Ārējās instalācijas pievienošana Docking Station

1. Izolējiet kabeļa ekranējumu (attēls C).

   ℹ Instalācijām ar attālināti uzstādītu sensoru gāzes detektorā un sensora korpusā jāuzliek ekranējums.

2. Izvadiet kabeli (pieļaujamais šķērsgriezums: 7-12 mm) caur atbilstošo kabeļa vadotni (M20).
3. Izmantojot releju:
   a. Noņemiet aizsargpārklājumu (attēls A2-y).
   b. Pievienojiet releja kabeli un spaiļu bloku.
   c. Atkārtoti uzstādiet aizsargpārklājumu.
4. Pieslēdzot mērījumu galvas ar katalītisko sensoru (DQ, LC):
   a. Izvadiet kabeļa vadus caur komplektā esošo ferītu.
   b. Novietojiet ferītu starp kabeļa apvalku un spaiļu bloku (attēls G1, 1. darbība).
   c. Uzstādiet kabeļu savilci tieši aiz ferīta, lai nostiprinātu kabeļa dzīslas (attēls G1, 2. darbība).
5. Pieslēdziet kabeļa dzīslas attiecīgajam spaiļu blokam (attēls B); to darot, ņemiet vērā attēlos parādīto spaiļu piesaisti.

Pieslēgums	Attēls
4-20 mA attiecas uz: – visiem Polytron 5xx0/8xx0, kuriem ir tikai barošana un signāla izeja – Polytron 5100 EC/8100 EC ar attālināti uzstādītu sensoru	A1
4-20 mA attiecas uz: – Polytron 5100 EC/8100 EC ar releju – Polytron 5100 EC/8100 EC ar releju un attālināti uzstādītu sensoru ---------- – Polytron 5200/8200 CAT ar releju – Polytron 5200/8200 CAT ar attālināti uzstādītu sensoru – Polytron 5200/8200 CAT ar releju un attālināti uzstādītu sensoru ---------- – Polytron 5310/8310 IR ar releju – Polytron 5310/8310 IR ar attālināti uzstādītu sensoru – Polytron 5310/8310 IR ar releju un/vai attālināti uzstādītu sensoru ---------- – Polytron 57x0 IR/87x0 IR ar releju – Polytron 57x0 IR/87x0 IRar attālināti uzstādītu sensoru – Polytron 57x0 IR/87x0 IR ar releju un attālināti uzstādītu sensoru	D

Pieslēgums	Attēls
Releja režīms bez 4-20 mA pieslēguma	D1
Pieslēgums strāvas avota režīmā	D2
Pieslēgums strāvas krituma režīmā	D3
Atsevišķa strāvas avota pieslēgums	D4
Lauka kopne	E
Barošana	E1
Foundation Fieldbus FF / PROFIBUS PA – pieslēgums	E2
Modbus RTU – pieslēgums	E3
PIR 7x00 pieslēgums	F1, F2
Mērījumu galvu pieslēgums, 3 dzīslu	G1, G2
Mērījumu galvu pieslēgums, 5 dzīslu	G1, G3

6. Visas neizmantotos Docking Station kabeļu ievades atvērumus aizveriet ar sertificētiem aizbāžņiem.
7. Pārliecinieties, vai kabeļu dzīslas netiek saspiestas un vai blīvējumi netiek ietekmēti.

Mērījumu galvu pieslēgums ar 3 dzīslām

Mērījumu galvu pieslēgumam ar 3 dzīslu kabeļiem jāizmanto rezerves daļu komplekts 8326496 (attēls G2-z/G3-z).

6.3 Releja režīms

Releju spailes izejas rūpnīcā ir saslēgtas kā “Normally Open” (NO) (parasti atvērts) un “Common” (COM) (kopējs).

PIEZĪME

Ja NO standarta iestatījumi neatbilst izmantošanas mērķim, jāmaina elektroinstalācija pie releju pieslēgumiem gāzu mērierīcē.

- ► Lai no jauna izveidotu A1 releja vadojumu, atvienojiet pelēko vadu no A1-NO un pieslēdziet to A1-NC.
- ► Lai no jauna izveidotu A2 releja vadojumu, atvienojiet zilo vadu no A2-NO un pieslēdziet to A2-NC.
- ► Lai no jauna izveidotu kļūdu releja vadojumu, atvienojiet violeto vadu no FLT-NO un pieslēdziet to FLT-NC.
- ► A1-COM, A2-COM un FLT-COM vadus aizliegts mainīt.

7 Likvidācija

Šo izstrādājumu nedrīkst izmest sadzīves atkritumos. Tādēļ tas ir marķēts ar blakus redzamo simbolu. Dräger bez maksas pieņem izstrādājumu atpakaļ. Informāciju šajā sakarībā var saņemt no nacionālā izplatīšanas uzņēmuma un Dräger.

1 Veiligheidsrelevante informatie

Voor elke omgang met het dockingstation voor de e-versie Polytron 5xx0/8xx0 is nauwkeurige kennis en naleving van de gebruiksaanwijzingen van het desbetreffende Dräger Polytron-apparaat vereist (bijv. gebruiksaanwijzing Polytron 5000, Polytron 8000).

2 Aanwijzingen in dit document

2.1 Betekenis van de waarschuwingen

In dit document worden de volgende waarschuwingen gebruikt om de gebruikers te wijzen op mogelijke gevaren. De betekenissen van de waarschuwingen zijn als volgt gedefinieerd:

Waarschuwingssymbool	Signaalwoord	Gevolgen bij niet-inachtneming
⚠	WAARSCHUWING	Wijst op een potentieel gevaarlijke situatie. Wanneer deze niet wordt voorkomen, kan dit leiden tot de dood of ernstig letsel.
⚠	VOORZICHTIG	Wijst op een potentieel gevaarlijke situatie. Wanneer deze niet wordt voorkomen, kan dit leiden tot ernstig letsel. Kan ook worden gebruikt als waarschuwing tegen ondeskundig gebruik.
	AANWIJZING	Wijst op een potentieel gevaarlijke situatie. Wanneer deze niet wordt voorkomen, kan dit leiden tot schade aan het product of het milieu.

2.2 Merken

Merk	Merkhouder
Polytron	Dräger Safety AG & Co. KGaA

De hier genoemde handelsmerken zijn eigendom van hun respectievelijke eigenaren. Handelsmerken kunnen eigendom zijn van Drägerwerk AG & Co. KGaA (Dräger) of gelieerde ondernemingen in bepaalde landen en niet noodzakelijkerwijs in het land waar dit materiaal is gepubliceerd. De actuele status van de handelsmerken van Dräger vindt u op www.draeger.com/trademarks.

3 Functionele beschrijving

Het Docking Station wordt benodigd voor de elektrische installatie met de ontstekingsbeveiligingsgraad "Verhoogde veiligheid".

- Instrument met verhoogde veiligheid (Ex e)
  Het instrument wordt uitgebreid met een klemmenkast voor verhoogde veiligheid (Docking Station), dat beschikt over max. vier 20-mm aansluitingen die voor de veldbedrading of de bedrading van een externe sensor kunnen worden gebruikt. De toegestane kabeldoorsnede bedraagt 7 - 12 mm.

Het Docking Station kan reeds zonder het gasmeetinstrument gemonteerd, bekabeld en met het meegeleverde voormontagedeksel afgesloten worden. Zodra de bouwfase van de systeem is afgesloten, wordt het gasmeetinstrument op het Docking Station gemonteerd. Daarmee wordt voorkomen dat het instrument tijdens de bouwfase van een systeem beschadigd raakt.

De aansluiting tussen het Docking Station en het gasmeetinstrument geschiedt met behulp van een kabeldoorvoer. Afhankelijk van het gasmeetinstrument zijn de volgende kabeldoorvoeren beschikbaar:

– Kabeldoorvoer 3-draads voor voeding
– Kabeldoorvoer 9-draads voor voeding en relais
– Kabeldoorvoer 14-draads voor voeding, veldbusverbindingen of relais en op afstand geplaatste sensoren (niet voor Polytron 8100 EC)

4 Beoogd gebruik

Het Docking Station dient naar keuze voor de installatie in Ex-gebieden van de zone 1, 2 of 21, 22 volgens de apparaatcategorie 2G, 3G of 2D, 3D.

Het Docking Station is geschikt voor wand-, plafond- en buismontage.

Voor de buismontage zijn extra montagesets noodzakelijk.

5 Montage

Het gasmeetinstrument kan voor meting van gassen in omgevingslucht of in een buis/ventilatiekanaal worden aangebracht.

1. Breng het Docking Station met M6 (1/4") zeskant-cilinderkopschroeven op een van de volgende opties aan.

Optie	Accessoire
Montage op vlakke ondergrond	Boorsjabloon: 4544300
Montage op een stang of een balk	Bevestigingsset: 4544198
Montage in een buis/ventilatiekanaal	Buis-aansluitset: 6812725 Voor Polytron 57x0 IR / 87x0 IR: 6812300

2. Scharnierpen uit het Docking Station trekken.

3. Scharnier van het gasmeetinstrument uitlijnen op het scharnier van het Docking Station en de scharnierpen weer aanbrengen.
   ⇒ Het gasmeetinstrument is bevestigd en kan worden opengeklapt, om toegang tot de bedrading te verkrijgen.
4. Kabeldoorvoeren van het gasmeetinstrument op het Docking Station aansluiten.
   Let bij kabeldoorvoer met geleiders op de klemmentoewijzing (zie "Klemmentoewijzing", pagina 51).

ℹ De vergrendeling van iedere stekker moet vastklikken.

5. Aarddraad op de massa-aansluiting aansluiten (vastdraaimoment 1,2 Nm).
6. Bedraad het Docking Station zoals in Installatie beschreven.
7. Elektrische installatie controleren, om er zeker van te zijn dat alle leidingen correct zijn aangesloten.
8. Schroef het gasmeetinstrument met 4 schroeven en een vastdraaimoment van 8 Nm (70 LB IN.) vast op het Docking Station. De 4 schroeven maken deel uit van het leveringspakket (M6 1/4"-zeskant-cilinderkopschroeven).

6 Installatie

⚠ WAARSCHUWING
De elektrische installatie mag uitsluitend worden uitgevoerd door vakpersoneel. Bij de installatie moet alle bedrading voldoen aan de geldende nationale voorschriften betreffende de installatie van elektrische apparatuur en, indien van toepassing, aan de voorschriften voor installatie in potentieel explosiegevaarlijke omgevingen. Raadpleeg bij twijfel de bevoegde overheidsinstantie voordat u de installatie uitvoert.

⚠ VOORZICHTIG
Sluit het apparaat pas aan op de voeding als de elektrische installatie is voltooid en getest. Trek niet aan de kabels om de connectoren los te koppelen.

AANWIJZING
Voor installatie van de geleiders op het aansluitblok hebt u een schroevendraaier of het meegeleverde speciale gereedschap nodig.

Let op bij de installatie:

– Gebruik vanaf een omgevingstemperatuur van 55 °C elektrische kabels die geschikt zijn voor temperaturen die minimaal 25 K boven de maximaal verwachte omgevingstemperatuur liggen.
– Strip de isolatie van de aan te leggen kabels over een lengte van 5-7 mm.
– Minimale kabeldoorsnede:
  – Polytron SE EX meetkoppen: 0,5 mm^2 (AWG 21).
  – Relaisverbinding: 0,75 mm^2 tot 4,0 mm^2 (AWG 20 tot AWG 12)
– Beperkingen voor in serie geschakelde gastransmitters (HART Multidrop): 2 flexibele kabels, kabeldoorsnede 1 mm^2 (samengeperst in een adereindhuls).
– Bij installaties met een afstandssensor mag de kabellengte tussen het gasmeetinstrument en de sensor maximaal 30 m bedragen.
– Bij installaties met een afstandssensor moet de afscherming in het gasmeetinstrument en de sensorbehuizing worden aangesloten.
– Bij veldbusuitvoeringen mogen uitsluitend afgeschermde kabels worden gebruikt.

6.1 Klemmentoewijzing

6.1.1 Uitvoering: Kabeldoorvoer met geleiders (afb. A1)

Alleen voeding en signaaluitgang

Klemmenblok voor voeding en analoge signalen

Klem	1	2	3
Aansluiting	+	-	4-20-mA signaal

Alleen voor Polytron 5100 EC:

Klemmenblok voor voeding bij 2-draads installatie

Klem	1	2	3
Aansluiting	±	open	4-20-mA signaal

6.1.2 Uitvoering: Kabeldoorvoer met stekkers (afb. A2)

Klemmenblok voor voeding en analoge signalen, afbeelding D

Klem	1	2	3	4	5
Aansluiting	+	-	-	4-20-mA signaal	PE

Klemmenblok voor relais, afbeelding D

Klem	1	2	3	4	5	6	7
Aansluiting	Fault	Fault	Alarm 2	Alarm 2	Alarm 1	Alarm 1	PE

De uitgangen van de relais-klem zijn af fabriek op Normally Open (NO) en Common (COM) gezet.

Klemmenblok voor voeding, afbeelding E1

Klem	PWR +	PWR -	SCR
Aansluiting	Spanning +	Spanning -	geen

Klemmenblok voor Fieldbus FF / Profibus PA, afbeelding E2

Klem	FB +	FB -	COM	SCR
Aansluiting	Signaalgeleiding A	Signaalgeleiding B	geen	Afscherming

Klemmenblok voor Modbus RTU, afbeelding E3

Klem	FB +	FB -	COM	SCR
Aansluiting	Signaal-geleiding A	Signaal-geleiding B	Aarding	Afscherming

Klemmenblok voor aansluiting van meetkoppen (PIR 7x00, afb. F)

Klem[1)]	1	2	3	4	5
Dräger PIR 7000 type 334 (M25) complete set 6811825	Groen/geel	Wit	Bruin	Zwart	Rood
Dräger PIR 7000 type 340 (M25) complete set 6811819					
Dräger PIR 7200 (M25) complete set 6812290					

1) De nummering van het klemmenblok op het Docking Station komt niet altijd overeen met de nummering op de sensor of de complete set. Bepalend is de kleurcodering.

Klemmenblok voor aansluiting van meetkoppen (DSIR, DQ, LC, afb. G)

Klem[1)]	1	2	3	4	5
Meetkop Polytron SE Ex PR M1 DQ 6812711	Zwart	Klem 2 met klem 1 verbinden[2)]	Geel	Klem 4 met klem 5 verbinden[2)]	Bruin
Meetkop Polytron SE Ex PR M2 DQ 6812710					
Meetkop Polytron SE Ex HT M DQ 6812720					
Meetkop Polytron SE Ex LC M1 DD 6812722					
Meetkop Polytron SE Ex LC M2 DD 6812721					
Meetkop DrägerSensor IR, complete set e 6811165					
Meetkop DrägerSensor IR, complete set e2 6811265					

1) De nummering van het klemmenblok op het Docking Station komt niet altijd overeen met de nummering op de sensor of de complete set. Bepalend is de kleurcodering.
2) De exploitant dient door toepassing van geschikte kabeldoorsnedes/adereindhulzen te zorgen voor een correcte uitvoering. Gebruik reserveonderdelenset 8326496.

6.2 Veldbedrading op het Docking Station aansluiten

1. Strip de kabelafscherming (afb. C).

   ℹ Bij installaties met een afstandssensor moet de afscherming in het gasmeetinstrument en de sensorbehuizing worden aangesloten.

2. Kabel (toegestane doorsnede: 7-12 mm) door de betreffende kabelinvoer (M20) leiden.
3. Bij toepassing van relais:
   a. Verwijder de beschermende afdekking (afb. A2-y).
   b. Sluit de relaiskabel aan op het klemmenblok.
   c. Beschermende afdekking weer terugplaatsen.
4. Bij aansluiting van meetkoppen met katalytische sensor (DQ, LC):
   a. De kabeladers door het bijgeleverde ferriet leiden.
   b. Positioneer het ferriet tussen kabelmantel en klemmenblok (afb. G1, stap 1).
   c. Breng een kabelbinder direct na het ferriet om de kabeladers aan (afb. G1, stap 2).
5. Sluit de kabeladers op het bijbehorende klemmenblok aan (afb. B), let daarbij op de volgende klemmentoewijzing in de afbeeldingen.

Aansluiting	Afbeelding
4-20 mA geldt voor: – alle Polytron 5xx0/8xx0, die alleen voeding en signaaluitgang hebben – Polytron 5100 EC/8100 EC met op afstand geplaatste sensor	A1
4-20 mA geldt voor: – Polytron 5100 EC/8100 EC met relais – Polytron 5100 EC/8100 EC met relais en op afstand geplaatste sensor ---------- – Polytron 5200/8200 CAT met relais – Polytron 5200/8200 CAT met op afstand geplaatste sensor – Polytron 5200/8200 CAT met relais en op afstand geplaatste sensor ---------- – Polytron 5310/8310 IR met relais – Polytron 5310/8310 IR met afstandssensor – Polytron 5310/8310 IR met relais en/of op afstand geplaatste sensor ---------- – Polytron 57x0 IR/87x0 IR met relais – Polytron 57x0 IR/87x0 IR met op afstand geplaatste sensor – Polytron 57x0 IR/87x0 IR met relais en op afstand geplaatste sensor	D

Aansluiting	Afbeelding
Relais-bedrijf zonder 4-20-mA aansluiting	D1
Aansluiting als ‘current source’	D2
Aansluiting als ‘current sink’	D3
Aansluiting van een separate stroombron	D4
Veldbus	E
Voeding	E1
Foundation Fieldbus FF / PROFIBUS PA-aansluiting	E2
Modbus RTU-aansluiting	E3
Aansluiting van PIR 7x00	F1, F2
Aansluiting van meetkoppen, 3-aderig	G1, G2
Aansluiting van meetkoppen, 5-aderig	G1, G3

6. Alle niet gebruikte kabeldoorvoeropeningen op het Docking Station met toegelaten pluggen afsluiten.
7. Zorg ervoor dat de kabeladers niet geplet worden en de afdichting niet wordt aangetast.

3-aderige aansluiting van meetkoppen

Voor aansluiting van 3-aderige kabels moet de reserveonderdelenset 8326496 worden gebruikt (afbeelding G2-z/G3-z).

6.3 Relais-bedrijf

De uitgangen van de relais-klem zijn af fabriek op Normally Open (NO) en Common (COM) gezet.

AANWIJZING

Als de NO-standaardconfiguratie niet bij de toepassing past, moet de bedrading op de relaisaansluitingen in het gasmeetinstrument worden gewijzigd.

- ► Maak voor het opnieuw bedraden van het A1-relais de grijze draad van A1-NO los en sluit deze aan op A1-NC.
- ► Maak voor het opnieuw bedraden van het A2-relais de blauwe draad van A2-NO los en sluit deze aan op A2-NC.
- ► Voor het opnieuw bedraden van het foutrelais de violette draad van FLT-NO losmaken en op FLT-NC aansluiten.
- ► De draden op A1-COM, A2-COM en FLT-COM mogen niet gewijzigd worden.

7 Afvoeren

Dit product mag niet als huishoudelijk afval worden afgevoerd. Daarom is het gekenmerkt met het hiernaast afgebeelde symbool.
Dräger neemt dit product kosteloos terug. Verdere informatie is verkrijgbaar bij de nationale verkooporganisatie en bij Dräger.

1 Sikkerhetsrelevant informasjon

Enhver håndtering av Docking Station for e-versjon Polytron 5xx0/8xx0 forutsetter at bruksanvisningen for den aktuelle Polytron-enheten (f.eks. bruksanvisningen for Dräger Polytron 5000 / Polytron 8000) følges.

2 Retningslinjer i dette dokumentet

2.1 Betydningen til advarslene

Følgende advarsler brukes i dette dokumentet for å gjøre brukeren oppmerksom på mulige farer. Betydningen til advarselssymbolene defineres som følger:

Advarselssymbol	Signalord	Konsekvensene av manglende overholdelse
⚠	ADVARSEL	Angir en potensiell faresituasjon. Hvis man ikke unngår denne situasjonen, kan det føre til dødsulykker eller alvorlige personskader.
⚠	FORSIKTIG	Angir en potensiell faresituasjon. Hvis man ikke unngår denne situasjonen, kan det føre til personskader. Kan også brukes som advarsel mot feil bruk.
	ANVISNING	Angir en potensiell faresituasjon. Hvis den ikke forhindres, kan det medføre personskader eller skader på produkt eller miljø.

2.2 Varemerker

Varemerke	Merkeeier
Polytron	Dräger Safety AG & Co. KGaA

Merkene som nevnes her, tilhører sine eiere. Merkene kan i noen land være eid av Drägerwerk AG & Co. KGaA (Dräger) eller tilknyttede selskaper, og ikke nødvendigvis i det landet der dette materialet er publisert. Den aktuelle status til Dräger-merkene er lagt ut på www.draeger.com/trademarks.

3 Funksjonsbeskrivelse

En Docking Station er nødvendig for elektrisk installasjon med beskyttelsesklasse "Økt sikkerhet".

- Instrument med økt sikkerhet (Ex e)
  For større sikkerhet er instrumentet utvidet med en klemmeboks (Docking Station), som har opp til fire 20 mm kontakter, som kan brukes for feltkabling eller for tilkobling av en fjernmontert sensor. Tillatt kabeldiameter er 7 til 12 mm.

Docking Station kan også monteres, kables og lukkes med det medfølgende monteringsdekselet uten gassmåleinstrumentet. Når byggefasen av anlegget er avsluttet, monteres gassmåleinstrumentet på Docking Station. Dette forhindrer at gassmåleinstrumentet tar skade under byggefasen av et anlegg.

Tilkobling mellom Docking Station og gassmåleinstrumentet gjøres ved hjelp av en kabelgjennomføring. Alt etter gassmåleinstrument er det følgende typer kabelgjennomføring tilgjengelig:

– Kabelgjennomføring 3-leder for strømforsyning
– Kabelgjennomføring 9-leder for strømforsyning og rele
– Kabelgjennomføring 14-leder for strømforsyning, feltbusstilkoblinger eller releer og fjernmonterte sensorer (ikke for Polytron 8100 EC)

4 Bruksområde

Docking Station brukes valgfritt til installasjon i eksplosjonsfarlige områder i sone 1, 2 eller 21, 22 i henhold til apparatkategorien 2G, 3G eller 2D, 3D.

Docking Station kan monteres på vegg, tak eller rør.

For rørmontering er det nødvendig med ekstra tilkoblingssett.

5 Montering

Gassmåleinstrumentet kan plasseres for måling av gasser i omgivelsesluften eller i et rør/ventilasjonskanal.

1. Monter Docking Station med M6 (1/4")-sylinderhodeskruer med innvendig sekskant på ett av følgende alternativer.

Opsjon	Tilbehør
Montering på flatt underlag	Boremal: 4544300
Montering på en stang eller bjelke	Festesett: 4544198
Montering i et rør/ventilasjonskanal	Rørtilkoblingssett: 6812725 For Polytron 57x0 IR / 87x0 IR: 6812300

2. Trekk hengselsplinten ut av Docking Station.
3. Rett inn hengsle på gassmåleinstrumentet til hengslet på Docking Station og sett inn igjen hengslesplinten.
   ⇒ Enheten er festet og kan vippes opp for å få tilgang til kablingen.
4. Koble kabelgjennomføringene på gassmåleinstrumentet til Docking Station.
   Ved kabelgjennomføring med enkeltledere, pass på klemmetilordningen (se "Klemmetilordning", side 55).

   ℹ Låsen på pluggen skal gå i lås.

5. Koble jordingsledningen til jordingskontakten (tiltrekkingsmoment 1,2 Nm).
6. Kable Docking Station som beskrevet i Installasjon.
7. Kontroller elektrisk installasjon for å sikre at alle ledere er riktig tilkoblet.

8. Skru gassmåleinstrumentet med 4 skruer til Docking Station, tiltrekkingsmoment 8 Nm (70 LB IN.). De 4 skruene er del av leveransen (M6 1/4" sekskant maskinskruer).

6 Installasjon

⚠ ADVARSEL
Den elektriske installasjonen skal bare utføres av fagfolk. Ved installasjonen må hele kablingen være i samsvar med de gjeldende nasjonale bestemmelser for installasjon av elektriske apparater og om nødvendig bestemmelsene for installasjonen i eksplosjonsfarlige områder. I tvilstilfelle må det etterspørres hos vedkommende myndighet.

⚠ FORSIKTIG
Apparatet skal ikke forsynes med strøm før den elektriske installasjonen er avsluttet og kontrollert. Du skal ikke trekke ut pluggen ved å dra i ledningen.

MERKNAD
For installasjonen av lederne på rekkeklemme er det nødvendig med skrutrekker eller medfølgende spesialverktøy.

Pass på følgende ved installasjonen:

– Fra omgivelsestemperatur på 55 °C skal det brukes elektriske ledninger som er designet for bruk ved minst 25 °C over den maksimalt forventede temperaturen.
– Avisoler ledninger for installasjonen til en lengde på ca. 5–7 mm.
– Minimal ledningstverrsnitt:
  – Polytron SE EX-målehoder: 0,5 mm^2 (AWG 21).
  – Relétilkobling: 0,75 mm^2 til 4,0 mm^2 (AWG 20 til AWG 12)
– Begrensning for gasstransmittere som er koblet i serie (HART Multidrop): 2 fleksible ledninger, ledningstverrsnitt 1 mm^2 (krympet sammen i endehylse).
– I installasjoner med fjernmontert sensor skal kabelen mellom gassmåleinstrumentet og sensoren ikke være lengre enn 30 m.
– I installasjoner med fjernmontert sensor må skjermingen plasseres i gassmåleinstrumentet og i sensorhuset.
– I feltbussversjonen skal det bare brukes skjermede kabler.

6.1 Klemmetilordning

6.1.1 Utførelse: Kabelgjennomføring med ledere (fig. A1)

Kun strømforsyning og signalutgang

Klemmeblokk for strømforsyning og analoge signaler

Klemme	1	2	3
Tilordning	+	-	4-20-mA signal

Kun for Polytron 5100 EC:

Rekkeklemme for strømforsyning ved 2-lederinstallasjon

Klemme	1	2	3
Tilordning	±	åpen	4-20-mA signal

6.1.2 Utførelse: Kabelgjennomføring med plugger (fig. A2)

Klemmeblokk for strømforsyning og analoge signaler, figur D

Klemme	1	2	3	4	5
Tilordning	+	-	-	4-20-mA signal	PE

Klemmeblokk for rele, figur D

Klemme	1	2	3	4	5	6	7
Tilordning	Feil	Feil	Alarm 2	Alarm 2	Alarm 1	Alarm 1	PE

Utgangene for reléklemmen er fra fabrikken koblet Normally Open (NO) og Common (COM).

Klemmeblokk for strømforsyning, figur E1

Klemme	PWR +	PWR -	SCR
Tilordning	Spenning +	Spenning -	Ingen

Klemmeblokk for Fieldbus FF / Profibus PA, figur E2

Klemme	FB +	FB -	COM	SCR
Tilordning	Signalføring A	Signalføring B	Ingen	Skjerming

Klemmeblokk for Modbus RTU, figur E3

Klemme	FB +	FB -	COM	SCR
Tilordning	Signalføring A	Signalføring B	Jording	Skjerming

Klemmeblokk for tilkobling av målehoder (PIR 7x00, fig. F)

Klemme[1)]	1	2	3	4	5
Dräger PIR 7000 Type 334 (M25) Komplett sett 6811825	Grønn/gul	Hvit	Brun	Svart	Rød
Dräger PIR 7000 Type 340 (M25) Komplett sett 6811819					
Dräger PIR 7200 (M25) Komplett sett 6812290					

1) Nummereringen på klemmeblokken på Docking Station samsvarer ikke alltid med nummereringen på sensoren eller det komplette settet. Fargemerkingen er avgjørende.

Klemmeblokk for tilkobling av målehoder (DSIR, DQ, LC, fig. G)

Klemme[1)]	1	2	3	4	5
Målehode Polytron SE Ex PR M1 DQ 6812711	Svart	Klemme 2 bro-kobles med klemme 1[2)]	Gul	Klemme 4 bro-kobles med klemme 5[2)]	Brun
Målehode Polytron SE Ex PR M2 DQ 6812710					
Målehode Polytron SE Ex HT M DQ 6812720					
Målehode Polytron SE Ex LC M1 DD 6812722					
Målehode Polytron SE Ex LC M2 DD 6812721					
Målehode Dräger-Sensor IR, Komplett sett e 6811165					
Målehode Dräger-Sensor IR, Komplett sett e2 6811265					

1) Nummereringen på klemmeblokken på Docking Station samsvarer ikke alltid med nummereringen på sensoren eller det komplette settet. Fargemerkingen er avgjørende.
2) Den korrekte utføringen skal sikres av eier/driver ved bruk av egnet kabeltversnitt/klemringer. Bruk reservedelssett 8326496.

6.2 Koble feltkabling til Docking Station

1. Avisoler kabelskjermen (fig. C).

   ℹ I installasjoner med fjernmontert sensor må skjermingen plasseres i gassmåleinstrumentet og i sensorhuset.

2. Før kabel (tillatt diameter: 7-12 mm) gjennom kabelinnføringen (M20).
3. Ved bruk av rele:
   a. Ta av beskyttelsesdekselet (fig. A2-y).
   b. Koble relékabelen til klemmeblokken.
   c. Sett på igjen beskyttelsesdekselet.
4. Ved tilkobling av målehoder med katalytisk sensor (DQ, LC):
   a. Før kabellederne gjennom den medfølgende ferritkjernen.
   b. Posisjoner ferrittkjernen mellom kabelmantel og klemmeblokk (fig. G1, trinn 1).
   c. Fest et kabelstrips rundt kabellederne rett etter ferrittkjernen (fig. G1, trinn 2).
5. Koble kabellederne til tilhørende klemmeblokk (fig. B), ta hensyn til følgende klemmetilordning i figurene.

Tilkobling	Figur
4-20 mA gjelder for: – alle Polytron 5xx0/8xx0 som bare har strømforsyning og signalutgang – Polytron 5100 EC / 8100 EC med fjern-montert sensor	A1
4-20 mA gjelder for: – Polytron 5100 EC / 8100 EC med releer – Polytron 5100 EC / 8100 EC med releer og fjernmontert sensor ---------- – Polytron 5200/8200 CAT med releer – Polytron 5200/8200 CAT med fjernmon-tert sensor – Polytron 5200/8200 CAT med releer og fjernmontert sensor ---------- – Polytron 5310/8310 IR med relé – Polytron 5310/8310 IR med fjernmon-tert sensor – Polytron 5310/8310 IR med releer og/eller fjernmontert sensor ---------- – Polytron 57x0 IR / 87x0 IR med releer – Polytron 57x0 IR / 87x0 IR med fjern-montert sensor – Polytron 57x0 IR / 87x0 IR med releer og fjernmontert sensor	D
Rele-drift uten 4-20-mA tilkobling	D1

Tilkobling	Figur
Tilkobling som strømkilde	D2
Tilkobling som strømretur (current sink)	D3
Tilkobling av separat strømkilde	D4
Feltbus	E
Strømforsyning	E1
Foundation Fieldbus FF / PROFIBUS PA-tilkobling	E2
Modbus RTU-tilkobling	E3
Tilkobling av PIR 7x00	F1, F2
Tilkobling av målehoder, 3-leder	G1, G2
Tilkobling av målehoder, 5-leder	G1, G3

6. Alle åpninger for kabelinnføringer på Docking Station som ikke benyttes, lukkes med godkjente plugger (glands).
7. Forsikre deg om at kabellederne ikke kommer i klem og at pakningen ikke påvirkes.

3-leder-tilkobling av målehoder

For tilkobling av 3-leders kabler må det brukes reservedelssett 8326496 (figur G2-z/G3-z).

6.3 Rele-drift

Utgangene for reléklemmen er fra fabrikken koblet Normally Open (NO) og Common (COM).

MERKNAD

Hvis NO-standardkonfigurasjonen ikke passer til bruksområdet, må kablingen til relétilkoblingene i gassmåleinstrumentet endres.

- ► For ny kabling av A1-releet, løsne den grå lederen fra A1-NO og koble den til A1-NC.
- ► For ny kabling av A2-releet, løsne den blå lederen fra A2-NO og koble den til A2-NC.
- ► For ny kabling av feilreleet, løsne den fiolette lederen fra FLT-NO og koble den til FLT-NC.
- ► Ledningene for A1-COM, A2-COM og FLT-COM skal ikke endres.

7 Avfallshåndtering

Dette produktet skal ikke kastes i husholdningsavfallet. Derfor er det merket med symbolet ved siden av. Dräger mottar dette produktet i retur uten kostnader. Informasjon til nasjonale salgsorganisasjoner og Dräger.

1 Informacje dotyczące bezpieczeństwa

Każda czynność związana ze stacją dokującą do wersji e urządzenia Polytron 5xx0/8xx0 wymaga dokładnej znajomości i przestrzegania instrukcji obsługi odpowiedniego urządzenia Dräger Polytron (np. instrukcji obsługi urządzenia Polytron 5000, Polytron 8000).

2 Konwencje przyjęte w tym dokumencie

2.1 Znaczenie wskazówek bezpieczeństwa

Poniższe wskazówki bezpieczeństwa zostały przedstawione w tym dokumencie, aby zwrócić uwagę użytkownika na możliwe niebezpieczeństwa. Znaczenia wskazówek bezpieczeństwa zdefiniowane są w następujący sposób:

Symbole ostrzegawcze	Hasło sygnalizacyjno-ostrzegawcze	Skutki nieprzestrzegania
⚠	OSTRZEŻENIE	Wskazówka dotycząca sytuacji potencjalnie niebezpiecznej. Jeśli nie uniknie się tej sytuacji, jej skutkiem może być śmierć lub ciężkie obrażenia ciała.
⚠	OSTROŻNIE	Wskazówka dotycząca sytuacji potencjalnie niebezpiecznej. Jeśli nie uniknie się tej sytuacji, jej skutkiem mogą być obrażenia ciała. Może być wykorzystywana również jako ostrzeżenie przed nienależytym użyciem.
	WSKAZÓWKA	Wskazówka dotycząca sytuacji potencjalnie niebezpiecznej. Jeśli nie uniknie się tej sytuacji, jej skutkiem może być uszkodzenie produktu lub szkody w środowisku naturalnym.

2.2 Marki

Marka	Właściciel marki
Polytron	Dräger Safety AG & Co. KGaA

Wymienione tutaj znaki towarowe są własnością ich właścicieli. Znaki towarowe mogą być własnością Drägerwerk AG & Co. KGaA (Dräger) lub spółek zależnych w niektórych krajach, ale niekoniecznie w kraju, w którym opublikowano niniejszy materiał. Aktualny status znaków towarowych Dräger można sprawdzić na stronie www.draeger.com/trademarks.

3 Opis działania

Stacja dokująca wymagana jest do instalacji elektrycznej o stopniu ochrony przeciwwybuchowej „Zwiększone bezpieczeństwo”.

- Urządzenie o zwiększonym bezpieczeństwie (Ex e) Urządzenie zostało dodatkowo wyposażone w skrzynkę zaciskową, służącą zwiększonemu bezpieczeństwu; w skrzynce tej znajdują się maks. 4 przyłącza 20 mm, które mogą być używane do przewodów zewnętrznych lub do podłączenia zdalnego czujnika. Dopuszczalna średnica kabla wynosi 7 do 12 mm.

Montaż stacji dokującej, jej okablowanie oraz zamknięcie dostarczoną pokrywą do wstępnego montażu, można już wykonywać bez miernika gazu. Po zakończeniu fazy budowy instalacji miernik gazu zostanie zamontowany na stacji dokującej. Zapobiega to uszkodzeniu miernika gazu podczas fazy budowy instalacji.

Połączenie między stacją dokującą a miernikiem gazu jest wykonywane za pomocą przepustu kablowego. W zależności od miernika gazu dostępne są następujące przepusty kablowe:

– Przepust kablowy 3 przewody, do zasilania prądem
– Przepust kablowy 9 przewodów, do zasilania prądem i do przekaźników
– Przepust kablowy 14 przewodów, do zasilania prądem, połączeń magistrali „fieldbus” lub przekaźników i zdalnych czujników (nie dla Polytron 8100 EC)

4 Przeznaczenie

Stacja dokująca służy do wyboru albo do instalacji w strefach zagrożenia wybuchem kat. 1, 2 lub 21, 22 wg klasyfikacji urządzeń 2G, 3G lub 2D, 3D.

Stacja dokująca przystosowana jest do montażu na ścianie, suficie i na rurze.

Do montażu rurowego potrzebne są dodatkowe zestawy przyłączeniowe.

5 Montaż

Miernik gazu można w celu dokonywania pomiarów gazów może zostać zamontowany na wolnej przestrzeni do pomiaru z powietrza otoczenia lub rurze/kanale wentylacyjnym.

1. Stację dokującą należy umieścić za pomocą śrub sześciokątnych z łbem walcowym M6 (1/4”) stosując jedną z poniższych opcji.

Opcja	Akcesoria
Montaż na płaskim podłożu	Szablon otworów: 4544300
Montaż na pręcie lub belce	Zestaw do mocowania: 4544198
Montaż w rurze/kanale wentylacyjnym	Zestaw przyłączeniowy do rur: 6812725 Dla urządzenia Polytron 57x0 IR / 87x0 IR: 6812300

2. Wyciągnąć sworzeń zawiasu ze stacji dokującej.

3. Ustawić zawias miernika gazu odpowiednio do zawiasu stacji dokującej i ponownie włożyć sworzeń zawiasu.
   ⇒ Miernik gazu jest zamocowany i można go otworzyć w celu uzyskania dostępu do przewodów.
4. Podłączyć przepusty kablowe miernika gazu do stacji dokującej.
   W przypadku przepustu kablowego z przewodami licowymi należy zwrócić uwagę na odpowiednie rozłożenie zacisków (patrz „Przyporządkowanie zacisków”, strona 59).

ℹ Wtyki muszą być zablokowane przez zatrzaśnięcie.

5. Podłączyć przewód masowy do przyłącza masy (moment obrotowy 1,2 Nm).
6. Podłączyć przewody do stacji dokującej w sposób opisany w Instalacja.
7. Sprawdzić instalację elektryczną, aby się upewnić, że wszystkie przewody zasilające zostały prawidłowo podłączone.
8. Przykręcić miernik gazu do stacji dokującej 4 śrubami i z zastosowaniem momentu obrotowego wynoszącego 8 Nm (70 LB IN.). Te 4 śruby znajdują się w dostarczonym zestawie (śruby sześciokątne z łbem walcowym M6 1/4").

6 Instalacja

⚠ OSTRZEŻENIE
Instalację elektryczną może wykonać wyłącznie wykwalifikowany personel. Podczas instalacji całe okablowanie musi być zgodne z obowiązującymi przepisami krajowymi dotyczącymi instalacji urządzeń elektrycznych, a także, w stosownych przypadkach, przepisami dotyczącymi instalacji w atmosferach potencjalnie wybuchowych. W razie wątpliwości należy przed przystąpieniem do instalacji skonsultować się z właściwym organem.

⚠ UWAGA
Nie podłączać zasilania do urządzenia, dopóki instalacja elektryczna nie zostanie ukończona i sprawdzona. Nie ciągnąć za kable w celu rozłączenia złączy.

WSKAZÓWKA
Do zamontowania przewodów w listwie zaciskowej potrzebny jest śrubokręt lub dołączone narzędzie specjalne.

Podczas instalacji należy zwrócić uwagę na następujące kwestie:

– Od temperatury otoczenia wynoszącej 55°C należy stosować kable elektryczne przeznaczone do pracy w temperaturach co najmniej o 25 K wyższych od maksymalnej przewidywanej temperatury otoczenia.
– Zdjąć izolację z przewodów, które mają zostać zainstalowane, na długości 5–7 mm.
– Minimalny przekrój kabla:
  – Głowica pomiarowa Polytron SE EX: 0,5 mm^2 (AWG 21).
  – Połączenie przekaźnikowe: od 0,75 mm^2 do 4,0 mm^2 (od AWG 20 do AWG 12)
– Ograniczenia dla przetworników gazu połączonych szeregowo (HART Multidrop): 2 kable giętkie o przekroju 1 mm^2 (zaciśnięte razem w tulejce zaciskowej).
– W przypadku instalacji z czujnikiem zdalnym długość przewodu pomiędzy detektorem gazu a czujnikiem nie może przekraczać 30 m.
– W przypadku instalacji z czujnikiem zdalnym, osłona musi być podłączona w detektorze gazu i obudowie czujnika.
– W przypadku wersji dla magistrali polowej można stosować wyłącznie kable ekranowane.

6.1 Przyporządkowanie zacisków

6.1.1 Wykonanie: Przepust kablowy z przewodami licowymi (rys. A1)

Tylko zasilanie elektryczne i wyjście sygnału

Blok zaciskowy dla zasilania elektrycznego i sygnałów analogowych

Zacisk	1	2	3
Przyporządkowanie	+	-	Sygnał 4-20 mA

Tylko dla Polytron 5100 EC:

Blok zaciskowy dla zasilania elektrycznego przy instalacji 2-przewodowej

Zacisk	1	2	3
Przyporządkowanie	±	otwarty	Sygnał 4-20 mA

6.1.2 Wykonanie: Przepust kablowy z wtykami (rys. A2)

Blok zaciskowy dla zasilania elektrycznego i sygnałów analogowych, rysunek D

Zacisk	1	2	3	4	5
Przyporządkowanie	+	-	-	Sygnał 4-20 mA	PE

Blok zaciskowy dla przekaźnika, rys. D

Zacisk	1	2	3	4	5	6	7
Przyporządkowanie	Błąd	Błąd	Alarm 2	Alarm 2	Alarm 1	Alarm 1	PE

Wyjścia zacisków przekaźnika są podłączone fabrycznie w sposób Normally Open (NO) i Common (COM).

Blok zaciskowy dla zasilania elektrycznego, rysunek E1

Zacisk	PWR +	PWR -	SCR
Przyporządkowanie	Napięcie +	Napięcie -	brak

Blok zacisków dla magistrali Fieldbus FF / Profibus PA, rysunek E2

Zacisk	FB +	FB -	COM	SCR
Przyporządkowanie	Prowadzenie sygnału A	Prowadzenie sygnału B	brak	Osłona

Blok zacisków dla modbus RTU, rysunek E3

Zacisk	FB +	FB -	COM	SCR
Przyporządkowanie	Prowadzenie sygnału A	Prowadzenie sygnału B	Uziemienie	Osłona

Listwa zacisków do podłączenia głowic pomiarowych (PIR 7x00, rys. F)

Zacisk[1)]	1	2	3	4	5
Kompletny zestaw Dräger PIR 7000 Typ 334 (M25) 6811825	Zielony/żółty	Biały	Brązowy	Czarny	Czerwony
Kompletny zestaw Dräger PIR 7000 Typ 340 (M25) 6811819					
Kompletny zestaw Dräger PIR 7200 (M25) 6812290					

1) Numeracja bloku zacisków na stacji dokującej nie zawsze odpowiada numeracji przy czujniku lub przy kompletnym zestawie. Decydującym jest oznaczenie kolorami.

Listwa zacisków do podłączenia głowic pomiarowych (DSIR, DQ, LC, rys. F)

Zacisk[1)]	1	2	3	4	5
Głowica pomiarowa Polytron SE Ex PR M1 DQ 6812711	Czarny	Zmostkować zacisk 2 z zaciskiem 1[2)]	Żółty	Zmostkować zacisk 4 z zaciskiem 5[2)]	Brązowy
Głowica pomiarowa Polytron SE Ex PR M2 DQ 6812710					
Głowica pomiarowa Polytron SE Ex HT M DQ 6812720					
Głowica pomiarowa Polytron SE Ex LC M1 DD 6812722					
Głowica pomiarowa Polytron SE Ex LC M2 DD 6812721					
Głowica pomiarowa DrägerSensor IR, kompletny zestaw e 6811165					
Głowica pomiarowa DrägerSensor IR, kompletny zestaw e2 6811265					

1) Numeracja bloku zacisków na stacji dokującej nie zawsze odpowiada numeracji przy czujniku lub przy kompletnym zestawie. Decydującym jest oznaczenie kolorami.
2) Operator musi zapewnić prawidłowe wykonanie przez zastosowanie odpowiednich przekrojów kabli/końcówek żył przewodów. Stosować zestaw części zamiennych 8326496.

6.2 Podłączanie okablowania zewnętrznego do stacji dokującej

1. Zdjąć izolację kabla (rys. C).

   W przypadku instalacji z czujnikiem zdalnym, osłona musi być podłączona w detektorze gazu i obudowie czujnika.

2. Kabel (dopuszczalna średnica: 7-12 mm) przeprowadzić przez odpowiedni przepust kablowy (M20):
3. W przypadku stosowania przekaźników:
   a. Zdjąć osłonę zabezpieczającą (Rys. A2-y).
   b. Podłączyć kabel przekaźnika do listwy zaciskowej.
   c. Założyć ponownie osłonę ochronną.

4. W przypadku podłączania głowic pomiarowy z czujnikiem katalitycznym (DQ, LC):
   a. Poprowadzić żyły przewodów przez dostarczony ferryt.
   b. Ustawić ferryt między płaszczem kabla i blokiem zacisków (rys. G1, krok 1).
   c. Zamocować opaskę zaciskową bezpośrednio za ferrytem wokół żył kabla (rys. G1, krok 2).
5. Podłączyć żyły kabla do odpowiedniego bloku zaciskowego (rys. B), przestrzegając przy tym odpowiedniego przyporządkowania następujących zacisków i rysunków.

Przyłącze	Rysunek
4-20 mA dotyczy: – wszystkie urządzenia Polytron 5xx0/8xx0, które mają tylko zasilanie i wyjście sygnałowe – Polytron 5100 EC/8100 EC ze zdalnym czujnikiem	A1
4-20 mA dotyczy: – Polytron 5100 EC/8100 EC z przekaźnikiem – Polytron 5100 EC/8100 EC z przekaźnikiem i zdalnym czujnikiem ---------- – Polytron 5200/8200 CAT z przekaźnikiem – Polytron 5200/8200 CAT ze zdalnym czujnikiem – Polytron 5200/8200 CAT z przekaźnikiem i zdalnym czujnikiem ---------- – Polytron 5310/8310 IR z przekaźnikiem – Polytron 5310/8310 IR ze zdalnym czujnikiem – Polytron 5310/8310 IR z przekaźnikiem i zdalnym czujnikiem ---------- – Polytron 57x0 IR/87x0 IR z przekaźnikiem – Polytron 57x0 IR/87x0 IR ze zdalnym czujnikiem – Polytron 57x0 IR/87x0 IR z przekaźnikiem i zdalnym czujnikiem	D
Praca przekaźnika bez przyłącza 4-20 mA	D1
Przyłącze jako źródło energii	D2
Przyłącze jako dren	D3
Przyłącze oddzielnego źródła zasilania	D4
Magistrala polowa	E
Zasilanie prądem	E1
Foundation Fieldbus FF / PROFIBUS PA– przyłącze	E2
Modbus RTU– przyłącze	E3
Podłączenie PIR 7x00	F1, F2
Podłączenie głowic pomiarowych, 3-żyłowe	G1, G2
Podłączenie głowic pomiarowych, 5-żyłowe	G1, G3

6. Należy zamknąć wszystkie nieużywane otwory wprowadzeniowe kabli przy stacji dokującej za pomocą dopuszczonych zaślepek.
7. Upewnić się, że żyły kabli nie zostaną ściśnięte oraz że uszczelnienie nie jest uszkodzone.

3-żyłowe przyłącze głowic pomiarowych

Do podłączenia przewodów 3-żyłowych należy użyć zestawu części zamiennych 8326496 (rys. G2-z/G3-z).

6.3 Praca przekaźnika

Wyjścia zacisków przekaźnika są podłączone fabrycznie w sposób Normally Open (NO) i Common (COM).

WSKAZÓWKA

Gdy standardowa konfiguracja NO nie jest zgodna z celem zastosowania, należy zmienić okablowanie przy przyłączach przekaźnika w mierniku gazu.

- ► W celu nowego podłączenia przekaźnika A1 należy odłączyć szary przewód od A1-NO i przyłączyć do A1-NC.
- ► W celu nowego podłączenia przekaźnika A2 należy odłączyć niebieski przewód od A2-NO i przyłączyć do A2-NC.
- ► W celu nowego podłączenia przekaźnika alarmu i błędu należy odłączyć fioletowy przewód od FLT-NO i przyłączyć do FLT-NC.
- ► Nie wolno zmieniać przewodów przy A1-COM, A2-COM ani FLT-COM.

7 Utylizacja

Niniejszy produkt nie może być utylizowany jako odpad komunalny. Dlatego zostały one oznaczone znajdującym się obok symbolem.
Firma Dräger przyjmie ten produkt nieodpłatnie. Informacje na ten temat znajdują się u lokalnych przedstawicielstw oraz w firmie Dräger.

1 Informações sobre segurança

Qualquer manuseio da Docking Station da versão eletrônica Polytron 5xx0/8xx0 exige conhecimento detalhado e o cumprimento das instruções de uso do equipamento Dräger Polytron correspondente (por exemplo, as instruções de uso do Polytron 5000 ou Polytron 8000).

2 Convenções neste documento

2.1 Significado dos sinais de advertência

Os sinais de advertência a seguir são utilizados neste documento, para alertar o usuário sobre possíveis riscos. Os significados dos sinais de advertência são definidos do seguinte modo:

Sinal de advertência	Palavra de sinalização	Consequências em caso de não observância
⚠	ADVERTÊNCIA	Indica uma potencial situação de perigo. Se esta situação não for evitada, pode resultar em ferimentos graves ou morte.
⚠	CUIDADO	Indica uma potencial situação de perigo. Se esta situação não for evitada, pode resultar em ferimentos. Também pode ser usado para alertar contra utilização indevida.
	AVISO	Indica uma potencial situação de perigo. Se esta situação não for evitada, pode provocar danos materiais ou danos para o ambiente.

2.2 Marcas

Marca	Proprietário da marca
Polytron	Dräger Safety AG & Co. KGaA

As marcas mencionadas neste documento são de propriedade de seus respectivos titulares. Algumas marcas podem ser propriedade da Drägerwerk AG & Co. KGaA (Dräger) ou de suas afiliadas em determinados países, mas não necessariamente no país em que este material foi publicado. O status atual das marcas registradas da Dräger está disponível em www.draeger.com/trademarks.

3 Descrição das funções

A Docking Station é necessária para a instalação elétrica com o tipo de proteção de explosão "Segurança Alta".

- Aparelho com maior segurança (Ex e)
  O aparelho é ampliado com uma caixa de ligação para maior segurança (Docking Station), que dispõe de até quatro conexões de 20 mm para a fiação de campo ou para a fiação de um sensor externo. O diâmetro do cabo permitido está entre 7 a 12 mm.

A Docking Station já pode ser montada, ligada e fechada com a tampa de pré-montagem, sem o medidor de gás. Quando está concluída a fase de montagem da instalação, o medidor de gás é montado na Docking Station. Isso evita danos no medidor de gás durante a fase de montagem da instalação.

A conexão entre a Docking Station e o medidor de gás é efetuada através de uma passagem do cabo. Conforme o medidor de gás, as seguintes passagens do cabo estão disponíveis:

– Passagem do cabo de 3 fios para alimentação de corrente
– Passagem do cabo de 9 fios para alimentação de corrente e relé
– Passagem do cabo de 14 fios para alimentação de corrente, ligações fieldbus ou relé e sensores separados (não adequada para Polytron 8100 EC)

4 Finalidade

A Docking Station serve para a instalação opcional em áreas potencialmente explosivas da zona 1, 2 ou 21, 22 de acordo com as categorias de equipamentos 2G, 3G ou 2D, 3D.

A Docking Station é apropriada para a montagem em paredes, tetos e em tubos.

Para a montagem do tubo são necessários testes adicionais de ligação.

5 Montagem

O medidor pode ser montado para a medição de gases no ar ambiente ou em um tubo/canal de ventilação.

1. Montar a Docking Station com parafusos de cabeça cilíndrica sextavados M6 (1/4") em uma das opções seguintes.

Opção	Acessório
Montagem em uma base plana	Matriz de perfuração: 4544300
Montagem numa barra ou trave	Kit de suporte: 4544198
Montagem em um tubo/canal de ventilação	Kit para conexão de tubulação: 6812725 Para Polytron 57x0 IR / 87x0 IR: 6812300

2. Puxar o pino-dobradiça para fora da Docking Station.
3. Alinhar a dobradiça do medidor de gás com a dobradiça da Docking Station e reinserir o pino-dobradiça.
   ⇒ O medidor de gás está fixo e pode ser aberto para permitir o acesso à fiação.
4. Ligar as passagens do cabo do medidor de gás à Docking Station.
   Em passagens do cabo com cordões, observar a disposição de terminais (ver "Disposição de terminais", página 63).

ℹ O bloqueio do conector tem de encaixar.

5. Conectar a linha de massa ao circuito de massa (torque 1,2 Nm).
6. Efetuar a cablagem da Docking Station como descrito em Instalação.
7. Controlar a instalação elétrica para garantir que todos os condutores estejam bem conectados.
8. Aparafusar o medidor de gás com 4 parafusos e um torque de 8 Nm (70 LB IN.) na Docking Station. Os 4 parafusos estão incluídos na entrega (parafusos de cabeça cilíndrica sextavados M6 1/4").

6 Instalação

⚠ ADVERTÊNCIA
A instalação elétrica só pode ser realizada por pessoal qualificado. Durante a instalação, toda a fiação deve estar em conformidade com as regulamentações nacionais aplicáveis à instalação de equipamentos elétricos e, quando aplicável, com as regulamentações referentes à instalação em áreas com risco de explosão. Em caso de dúvida, consulte a autoridade competente antes de realizar a instalação.

⚠ CUIDADO
Não forneça energia ao equipamento antes de concluir e testar a instalação elétrica. Não puxe pelos cabos para desconectar os conectores.

AVISO
Para instalar os condutores no bloco de terminais, utilize uma chave de fenda ou a ferramenta especial fornecida.

Durante a instalação, preste atenção a seguinte:

- Para temperaturas ambientes superiores a 55 °C, utilize linhas elétricas projetadas para suportar temperaturas pelo menos 25 °K acima da temperatura ambiente máxima esperada.
- Desencape o isolamento dos cabos a serem instalados em um comprimento entre 5 e 7 mm.
- Seção transversal mínima do cabo:
  - Cabeçotes de medição Polytron SE EX: 0,5 mm^2 (AWG 21).
  - Conexão de relé: 0,75 mm^2 a 4,0 mm^2 (AWG 20 a AWG 12)
- Limitações para transmissores de gás conectados em série (HART Multidrop): 2 cabos flexíveis, seção transversal do cabo de 1 mm^2 (crimpados juntos em uma manga de crimpagem).
- Em instalações com sensor remoto, o comprimento do cabo entre o detector de gás e o sensor não pode exceder 30 m.
- Em instalações com sensor remoto, a blindagem deve ser conectada no detector de gás e no alojamento do sensor.
- Para versões com Fieldbus, use exclusivamente cabos blindados.

6.1 Disposição de terminais

6.1.1 Instalação: Passagem do cabo com cordões (fig. A1)

Somente alimentação de corrente e saída de sinal

Bloco de bornes para alimentação de corrente e sinais analógicos

Borne	1	2	3
Disposição	+	-	Sinal de 4-20 mA

Somente para Polytron 5100 EC:

Bloco de bornes para alimentação de corrente em instalação com 2 fios

Borne	1	2	3
Disposição	±	aberto	Sinal de 4-20 mA

6.1.2 Instalação: Passagem do cabo com plugue (fig. A2)

Bloco de bornes para alimentação de corrente e sinais analógicos, figura D

Borne	1	2	3	4	5
Disposição	+	-	-	Sinal de 4-20 mA	PE

Bloco de bornes para relé, imagem D

Borne	1	2	3	4	5	6	7
Disposição	Fault	Fault	Alarme 2	Alarme 2	Alarme 1	Alarme 1	PE

As saídas dos bornes de relé estão ligadas de fábrica com Normally Open (NO) e Common (COM).

Bloco de bornes para alimentação de corrente, figura E1

Borne	PWR +	PWR -	SCR
Disposição	Tensão +	Tensão -	nenhuma

Bloco de bornes para Fieldbus FF / Profibus PA, figura E2

Borne	FB +	FB -	COM	SCR
Disposição	Direcionamento de sinal A	Direcionamento de sinal B	nenhuma	Blindagem

Bloco de bornes para Modbus RTU, figura E3

Borne	FB +	FB -	COM	SCR
Disposição	Direcionamento de sinal A	Direcionamento de sinal B	Aterramento	Blindagem

Bloco de bornes para conexão de cabeçotes de medição (PIR 7x00, fig. F)

Borne[1)]	1	2	3	4	5
Dräger PIR 7000 tipo 334 (M25) Conjunto completo 6811825	Verde/amarelo	branco	marrom	preto	vermelho
Dräger PIR 7000 tipo 340 (M25) Conjunto completo 6811819					
Dräger PIR 7200 (M25) Conjunto completo 6812290					

1) A numeração do bloco de bornes na Docking Station nem sempre corresponde à numeração do sensor ou do conjunto completo. A identificação de cores é determinante.

Bloco de bornes para conexão de cabeçotes de medição (DSIR, DQ, LC, fig. G)

Borne[1)]	1	2	3	4	5
Cabeçote de medição Polytron SE Ex PR M1 DQ 6812711	preto	Conectar borne 2 com borne 1[2)]	amarelo	Conectar borne 4 com borne 5[2)]	marrom
Cabeçote de medição Polytron SE Ex PR M2 DQ 6812710					
Cabeçote de medição Polytron SE Ex HT M DQ 6812720					
Cabeçote de medição Polytron SE Ex LC M1 DD 6812722					
Cabeçote de medição Polytron SE Ex LC M2 DD 6812721					
Cabeçote de medição DrägerSensor IR, conjunto completo e 6811165					
Cabeçote de medição DrägerSensor IR, conjunto completo e2 6811265					

1) A numeração do bloco de bornes na Docking Station nem sempre corresponde à numeração do sensor ou do conjunto completo. A identificação de cores é determinante.
2) O operador deve garantir a execução correta com a utilização tamanhos de fio/terminais de fios adequados. Utilizar o kit de peças suplentes 8326496.

6.2 Conectar a cablagem de baixa tensão à DockingStation

1. Desencapar a blindagem do cabo (fig. C).

   ℹ Em instalações com sensor remoto, a blindagem deve ser conectada no detector de gás e no alojamento do sensor.

2. Enfiar o cabo (diâmetro permitido: 7-12 mm) pela respectiva entrada de cabos (M20).
3. Na utilização de relés:
   a. Retirar a cobertura de proteção (fig. A2-y).
   b. Ligar o cabo de relé ao bloco de bornes.
   c. Colocar novamente a cobertura de proteção.
4. Na conexão de cabeçotes de medição com sensor catalítico (DQ, LC):
   a. Enfiar os fios através do ferrítico entregue.
   b. Posicionar o ferrítico entre a bainha do cabo e o bloco de bornes (fig. G1, passo 1).
   c. Fixar uma braçadeira diretamente depois do ferrítico à volta dos fios (fig. G1, passo 2).
5. Conectar os fios ao bloco de bornes respectivo (fig. B), observando a disposição de terminais nas figuras.

Conexão	Figura
4-20 mA aplica-se a: – todos os Polytron 5xx0/8xx0, que possuem somente alimentação de corrente e saída de sinal – Polytron 5100 EC/8100 EC com sensor remoto	A1
4-20 mA aplica-se a: – Polytron 5100 EC/8100 EC com relé – Polytron 5100 EC/8100 EC com relé e sensor remoto ---------- – Polytron 5200/8200 CAT com relé – Polytron 5200/8200 CAT com sensor remoto – Polytron 5200/8200 CAT com relé e sensor remoto ---------- – Polytron 5310/8310 IR com relé – Polytron 5310/8310 IR com sensor remoto – Polytron 5310/8310 IR com relé e/ou sensor remoto ---------- – Polytron 57x0 IR/87x0 IR com relé – Polytron 57x0 IR/87x0 IR com sensor remoto – Polytron 57x0 IR/87x0 IR com relé e sensor remoto	D

Conexão	Figura
Funcionamento relé sem conexão 4-20 mA	D1
Conexão como fonte de corrente	D2
Conexão como diminuição de corrente	D3
Conexão de uma fonte de corrente separada	D4
Fieldbus	E
Alimentação de corrente	E1
Conexão Foundation Fieldbus FF / PROFIBUS PA	E2
Conexão Modbus RTU	E3
Conexão de PIR 7x00	F1, F2
Conexão de cabeçotes de medição, 3 fios	G1, G2
Conexão de cabeçotes de medição, 5 fios	G1, G3

6. Fechar todas as aberturas de passagem de cabo não utilizadas na Docking Station com tampões aprovados.
7. Garantir que os fios não são esmagados e a vedação não é comprometida.

Conexão de 3 fios de cabeçotes de medição

Para a conexão de cabos de 3 fios é necessário usar o kit de peças suplentes 8326496 (figura G2-z/G3-z).

6.3 Funcionamento relé

As saídas dos bornes de relé estão ligadas de fábrica com Normally Open (NO) e Common (COM).

AVISO

Se a configuração padrão NO não for adequada à finalidade da aplicação, a fiação das conexões de relé do medidor de gás deve ser modificada.

- ► Para uma nova ligação do relé A1, desligar o fio cinzento de A1-NO e ligar a A1-NC.
- ► Para uma nova ligação do relé A2, desligar o fio azul de A2-NO e ligar a A2-NC.
- ► Para uma nova ligação do relé de erro, desligar o fio violeta de FLT-NO e ligar a FLT-NC.
- ► Os fios a A1-COM, A2-COM e FLT-COM não podem ser alterados.

7 Eliminação

Este produto não pode ser eliminado como lixo doméstico. Por este motivo, estão assinaladas com o símbolo indicado ao lado.
A Dräger aceita a devolução deste produto com divisão de custos. Os distribuidores nacionais e a Dräger fornecem informações sobre o assunto.

1 Informaţii referitoare la siguranţă

Orice manipulare a staţiei de andocare pentru versiunea electronică Polytron 5xx0/8xx0 necesită cunoașterea exactă și respectarea instrucțiunilor de utilizare pentru dispozitivul Dräger Polytron corespunzător (de exemplu, instrucțiuni de utilizare Polytron 5000, Polytron 8000).

2 Convenţii în acest document

2.1 Semnificaţia indicaţiilor de avertizare

Următoarele indicaţii de avertizare se utilizează în acest document pentru a avertiza utilizatorul despre pericolele posibile. Semnificaţiile indicaţiilor de avertizare sunt definite după cum urmează:

Simboluri de avertizare	Cuvânt de semnalizare	Consecinţe în caz de nerespectare
⚠	AVERTISMENT	Indică o situaţie periculoasă potenţială. Dacă aceasta nu este evitată, pot apărea decesul sau răniri grave.
⚠	ATENŢIE	Indică o situaţie periculoasă potenţială. Dacă aceasta nu sunt evitate, pot apărea răniri grave. Poate fi utilizată şi ca avertisment împotriva utilizării incorecte.
	NOTĂ	Indică o situaţie periculoasă potenţială. Dacă aceasta nu sunt evitate, pot apărea daune materiale asupra produsului sau mediului înconjurător.

2.2 Mărci comerciale

Marca comercială	Proprietarul mărcii comerciale
Polytron	Dräger Safety AG & Co. KGaA

Mărcile comerciale menționate aici sunt proprietatea proprietarilor respectivi. Mărcile comerciale pot fi proprietatea Drägerwerk AG & Co. KGaA (Dräger) sau a afiliaților săi în anumite țări și nu neapărat în țara în care a fost publicat acest material. Situația actuală a mărcilor comerciale Dräger poate fi consultată pe www.draeger.com/trademarks.

3 Descrierea funcţiilor

Staţia de andocare Docking Station este necesară pentru instalaţia electrică cu tipul de protecţie la aprindere „Siguranţă ridicată”.

- Aparat cu securitate îmbunătăţită (Ex e)
  Aparatul este extins cu o cutie de borne pentru o siguranţă îmbunătăţită (Docking Station) care dispune de până la patru racorduri de 20-mm, care pot fi folosite pentru cablarea de către client sau cablare din fabrică a unui senzor extern. Diametrul admisibil al cablului este de 7 - 12 mm.

Staţia Docking Station poate fi deja montată fără aparatul de măsurare gaz, cablată şi închisă cu capacul premontat livrat împreună cu ea. Atunci când faza de construcţie a instalaţiei este încheiată este montat aparatul de măsurare gaz la staţia Docking Station. Acesta împiedică deteriorarea aparatului de măsurare gaz în faza de montaj a unei instalaţii.

Racordul dintre staţia Docking Station şi aparatul de măsurare gaz are loc prin intermediul unei treceri de cablu. În funcţie de aparatul de măsurare gaz, sunt disponibile următoarele treceri de cablu:

– Trecere de cablu cu 3 fire pentru alimentarea cu curent electric
– Trecere de cablu cu 9 fire pentru alimentarea cu curent electric şi pentru relee
– Trecere de cablu cu 14 fire pentru alimentarea cu curent electric, legături pentru magistrale de câmp sau pentru relee şi senzori externi (nu pentru Polytron 8100 EC)

4 Scopul utilizării

Staţia Docking Station foloseşte opţional la instalarea în zonele Ex 1, 2 sau 21, 22 corespunzător categoriei aparatului 2G, 3G sau 2D, 3D.

Staţia Docking Station este adecvată pentru montajul pe perete, tavan sau ţeavă.

Pentru montajul pe ţeavă sunt necesare seturi suplimentare de racordare.

5 Montaj

Aparatul de măsurare gaz poate fi montat pentru măsurarea gazelor în aerul ambiant sau într-o ţeavă/canal de aerisire.

1. Montaţi staţia Docking Station folosind șuruburi cu cap cilindric hexagonal M6 (1/4”) la una din următoarele opţiuni.

Opţiune	Accesorii
Montajul pe bază plană	Șablon de găurire: 4544300
Montajul la o tijă sau grindă	Set suport: 4544198
Montaj într-o ţeavă/canal de aerisire	Set racord țeavă: 6812725 Pentru Polytron 57x0 IR / 87x0 IR: 6812300

2. Trageţi ştiftul şarnierei afară din staţia Docking Station.
3. Aliniaţi şarniera aparatului de măsurare gaz la şarniera staţiei Docking Station şi introduceţi din nou ştiftul şarnierei.
   ⇒ Aparatul de măsurare gaz este fixat şi poate fi deschis prin rabatare, pentru a avea acces la cablaj.
4. Racordare trecerii de cablu a aparatului de măsurare gaz la staţia Docking Station.
   La trecerile de cabluri cu liţe, ţineţi cont de alocarea bornelor (consultaţi „Alocarea bornelor”, pagina 67).

   ℹ Mecanismul de blocare a fişei trebuie să se blocheze.

5. Racordaţi conductorul de masă la racordul de masă (cuplu de strângere 1,2 Nm).

6. Cablaţi staţia de andocare Docking Station așa cum este descris în Instalare.
7. Verificaţi instalaţia electrică pentru a asigura legarea corectă a conductoarelor.
8. Înşurubaţi aparatul de măsurare gaz cu 4 şuruburi şi un moment al forţei de 8 Nm (70 LB IN.) la staţia Docking Station. Cele 4 şuruburi sunt parte a pachetului de livrare (M6 1/4" şuruburi cap cilindric hexagonal).

6 Instalare

⚠ AVERTISMENT
Instalarea electrică poate fi efectuată numai de către specialişti. În timpul instalării, toate cablurile trebuie să respecte reglementările naționale aplicabile privind instalarea dispozitivelor electrice și, dacă este cazul, reglementările pentru instalarea în zone cu pericol de explozie. În caz de neclarități, adresați-vă organismului oficial competent înainte de a efectua instalarea.

⚠ ATENŢIE
Nu alimentați cu energie electrică dispozitivul decât după ce instalația electrică a fost finalizată și verificată. Nu trageți de cabluri pentru a deconecta fișele.

NOTĂ
Pentru a instala conductorii la blocul de borne este necesară o șurubelniță sau instrumentul special inclus.

Rețineți în timpul instalării:

– De la o temperatură ambiantă de 55 °C, utilizați cabluri electrice care sunt proiectate cel puțin pentru temperaturi mai mari cu 25 K față de temperatura ambiantă maximă preconizată.
– Dezizolați cablurile care urmează să fie instalate pe o lungime de 5-7 mm.
– Secțiunea transversală minimă a cablului:
  – Capete de măsurare Polytron SE EX: 0,5 mm^2 (AWG 21).
  – Conexiune releu: 0,75 mm^2 până la 4,0 mm^2 (AWG 20 până la AWG 12)
– Restricții pentru traductoarele de gaz conectate în serie (HART Multidrop): 2 cabluri flexibile cu secțiunea transversală de 1 mm^2 (sertizate împreună într-un manșon de fire).
– La instalații cu senzor la distanță, lungimea cablului dintre aparatul de măsurare gaz și senzor nu trebuie să depășească 30 m.
– La instalații cu senzor la distanță, ecranarea trebuie instalată în aparatul de măsurare gaz și în carcasa senzorului.
– La versiunea cu magistrală de câmp pot fi utilizate numai cabluri ecranate.

6.1 Alocarea bornelor

6.1.1 Variantă de execuţie: Trecere de cablu cu liţe (fig. A1)

Numai alimentare curent electric şi ieşire semnal

Bloc de borne pentru alimentarea curentului electric şi semnale analogice

Bornă	1	2	3
Alocare	**+**	**-**	Semnal 4-20-mA

Numai pentru Polytron 5100 EC:

Bloc de borne pentru alimentarea electrică la instalare cu 2 fire

Bornă	1	2	3
Alocare	**±**	deschis	Semnal 4-20-mA

6.1.2 Variantă de execuţie: Trecere de cablu cu fişe (fig. A2)

Bloc de borne pentru alimentare cu curent electric şi semnale analogice, figura D

Bornă	1	2	3	4	5
Alocare	**+**	**-**	**-**	Semnal 4-20-mA	PE

Bloc de borne pentru relee, figura D

Bornă	1	2	3	4	5	6	7
Alocare	Fault	Fault	Alarmă 2	Alarmă 2	Alarmă 1	Alarmă 1	PE

Ieşirile bornei releu sunt comutate din fabrică la Normally Open (NO) (normal deschis) şi Common (COM).

Bloc de borne pentru alimentare cu curent electric, figura E1

Bornă	PWR +	PWR -	SCR
Alocare	Tensiune +	Tensiune -	nimic

Bloc de borne pentru Fieldbus FF / Profibus PA, figura E2

Bornă	FB +	FB -	COM	SCR
Alocare	Conducere semnal A	Conducere semnal B	nimic	Ecranare

Bloc de borne pentru Modbus RTU, figura E3

Bornă	FB +	FB -	COM	SCR
Alocare	Conducere semnal A	Conducere semnal B	Împământare	Ecranare

Bloc de borne pentru conectarea capetelor de măsurare (PIR 7x00, figura F)

Bornă[1)]	1	2	3	4	5
Dräger PIR 7000 tip 334 (M25) set complet 6811825	Verde/ galben	alb	maro	negru	Roşu
Dräger PIR 7000 tip 340 (M25) set complet 6811819					
Dräger PIR 7200 (M25) set complet 6812290					

1) Numerotarea blocului de borne de la staţia Docking Station nu corespunde întotdeauna numerotării senzorului sau setului complet. Culorile folosite sunt cele decisive.

Bloc de borne pentru conectarea capetelor de măsurare (DSIR, DQ, LC, figura G)

Bornă[1)]	1	2	3	4	5
Cap de măsurare Polytron SE Ex PR M1 DQ 6812711	negru	Legare în punte a bornei 2 cu borna 1[2)]	Galben	Legare în punte a bornei 4 cu borna 5 [2)]	maro
Cap de măsurare Polytron SE Ex PR M2 DQ 6812710					
Cap de măsurare Polytron SE Ex HT M DQ 6812720					
Cap de măsurare Polytron SE Ex LC M1 DD 6812722					
Cap de măsurare Polytron SE Ex LC M2 DD 6812721					
Cap de măsurare DrägerSensor IR, set complet e 6811165					
Cap de măsurare DrägerSensor IR, set complet e2 6811265					

1) Numerotarea blocului de borne de la staţia Docking Station nu corespunde întotdeauna numerotării senzorului sau setului complet. Culorile folosite sunt cele decisive.
2) Execuţia corectă trebuie asigurată de exploatator prin utilizarea secţiunilor de cablu/manşoanelor de fire corespunzătoare. Utilizaţi kit-ul de piese de schimb 8326496.

6.2 Racordare cablaj defectuos la staţia Docking Station

1. Dezizolați ecranarea cablului (fig. C).

   ℹ La instalații cu senzor la distanță, ecranarea trebuie instalată în aparatul de măsurare gaz și în carcasa senzorului.

2. Conduceţi cablul (diametrul admisibil: 7-12 mm) prin trecere de cablu corespunzătoare (M20).
3. În cazul utilizării releelor:
   a. Scoateți capacul de protecție (fig. A2-y).
   b. Racordați cablul releelor la blocul de borne.
   c. Montaţi la loc capacul de protecţie.
4. La racordarea capetelor de măsurare cu senzorul de căldură de reacţie (catalitic) (DQ, LC):
   a. Conduceţi firele de cabluri prin Ferrit-urile livrate.
   b. Ferrit-ul se poziţionează între mantaua cablului şi blocul de borne (fig. G1, pasul 1).
   c. Un colier de cablu se fixează direct după Ferrit în jurul firelor de cablu (fig. G1, pasul 2).
5. Racordaţi firele de cablu la blocul corespunzător de borne (fig. B), pentru aceasta respectaţi următoarea alocare a bornelor din figuri.

Racord	Figura
4-20 mA se aplică pentru: – toate aparatele Polytron 5xx0/8xx0 care au numai alimentare curent electric şi ieşire semnal – Polytron 5100 EC/8100 EC cu senzor la distanţă	A1

Racord	Figura
4-20 mA se aplică pentru: – Polytron 5100 EC/8100 EC cu releu – Polytron 5100 EC/8100 EC cu releu și senzor la distanţă ---------- – Polytron 5200/8200 CAT cu releu – Polytron 5200/8200 CAT cu senzor la distanţă – Polytron 5200/8200 CAT cu releu și senzor la distanţă ---------- – Polytron 5310/8310 IR cu releu – Polytron 5310/8310 IR cu senzor la distanţă – Polytron 5310/8310 IR cu releu și/sau senzor la distanţă ---------- – Polytron 57x0 IR/87x0 IR cu releu – Polytron 57x0 IR/87x0 IR cu senzor la distanţă – Polytron 57x0 IR/87x0 IR cu releu și senzor la distanţă	D
Funcţionarea releului fără racord 4-20-mA	D1
Racordarea sursei de curent	D2
Racord ca reductor de curent	D3
Racordul unei surse de curent electric separate	D4
Feldbus (magistrala de câmp)	E
- Alimentare cu curent	E1
Racord Foundation Fieldbus FF / PROFIBUS PA	E2
Racord Modbus RTU	E3
Racordarea PIR 7x00	F1, F2
Racordul capetelor de măsurare, 3 fire	G1, G2
- Racordul capetelor de măsurare, 5 fire	G1, G3

6. Toate deschiderile de pe staţia Docking Station pentru cabluri nefolosite se vor închide cu dopurile aprobate.
7. Asiguraţi-vă ca cablurile să nu fie strivite şi etanşările să nu fie deteriorate.

Racord cu 3 fire al capetelor de măsurare

Pentru racordarea cablurilor cu 3 fire trebuie utilizat kit-ul de piese de schimb 8326496 (figura G2-z/G3-z).

6.3 Funcţionarea releului

Ieşirile bornei releu sunt comutate din fabrică la Normally Open (NO) (normal deschis) şi Common (COM).

NOTĂ

Dacă configuraţia standard NO nu se potriveşte cu destinaţia de utilizare, trebuie schimbat cablajul de la racordurile de releu din aparatul de măsurare gaz.

► Pentru o nouă cablare a releului A1, desfaceţi firul gri de la A1-NO şi racordaţi-l la A1-NC.

► Pentru o nouă cablare a releului A2, desfaceţi firul albastru de la A2-NO şi racordaţi-l la A2-NC.

► Pentru o nouă cablare a releului de erori, desfaceţi firul violet de la FLT-NO şi racordaţi-l la FLT-NC.

► Nu este permisă modificare firelor A1-COM, A2-COM şi FLT-COM.

7 Casarea

Nu este permisă eliminarea acestui produs ca deşeu menajer. Prin urmare, este marcat cu simbolul alăturat. Dräger primeşte în mod gratuit acest produs înapoi. Birourile naţionale de vânzări şi firma Dräger vă pot oferi informaţiile necesare pentru aceasta.

1 Информация по технике безопасности

При любом использовании Docking Station для e-Version Polytron 5xxo/8xx0 необходимо полностью понимать и строго соблюдать руководство по эксплуатации соответствующего устройства Dräger Polytron (например, Polytron 5000, Polytron 8000).

2 Условные обозначения в этом документе

2.1 Значение предупреждающих знаков

В этом документе для уведомления пользователей о возможных опасностях используются следующие предупреждения и замечания. Предупреждения и замечания имеют следующее значение:

Предупреждающий знак	Сигнальное слово	Последствия в случае несоблюдения
⚠	ПРЕДУПРЕЖДЕНИЕ	Указание на потенциально опасную ситуацию, игнорирование которой может привести к смерти или тяжелой травме.
⚠	ПРЕДОСТЕРЕЖЕНИЕ	Указание на потенциально опасную ситуацию, игнорирование которой может привести к травме. Может также использоваться для предупреждения о небезопасных методах работы.
	УКАЗАНИЕ	Указание на потенциально опасную ситуацию, игнорирование которой может привести к повреждению оборудования или ущербу для окружающей среды.

2.2 Товарные знаки

Товарный знак	Владелец товарного знака
Polytron	Dräger Safety AG & Co. KGaA

Упомянутые здесь товарные знаки являются собственностью соответствующих владельцев. Торговые знаки могут быть собственностью Drägerwerk AG & Co. KGaA (Dräger) или связанных с ней компаний в некоторых странах, но не обязательно в стране, где был выпущен данный материал. Актуальную информацию о товарных знаках Dräger см. на сайте www.draeger.com/trademarks.

3 Описание функций

Docking Station используется для электромонтажа устройств с типом взрывозащиты „повышенная безопасность“.

- Устройство с повышенным уровнем безопасности (Ex e)
  Для обеспечения повышенного уровня безопасности устройство снабжается клеммной коробкой (Docking Station), в которой может содержаться до четырех 20 мм отверстий. Их можно использовать для полевой проводки или проводки выносного сенсора. Может использоваться кабель диаметром от 7 до 12 мм.

Docking Station можно смонтировать без датчика газов, подключить к кабелям и закрыть защитной крышкой. После завершении фазы строительства на Docking Station устанавливается датчик газов. Это позволяет избежать повреждения датчика газов на стадии строительства.

Соединение между Docking Station и датчиком газов осуществляется через проходной соединительный кабель. В зависимости от модели датчика газов предлагаются следующие соединительные кабели:

– 3-проводной соединительный кабель для электропитания
– 9-проводной соединительный кабель для электропитания и реле
– 14-проводной соединительный кабель для электропитания, подключения полевой шины или реле и выносного сенсора (не для Polytron 8100 EC)

4 Назначение

Docking Station предназначена для монтажа во взрывоопасных зонах 1, 2 или 21, 22 в соответствии с категорией приборов 2G, 3G или 2D, 3D.

Docking Station предназначена для настенного и потолочного монтажа, а также монтажа на трубах.

Для монтажа на трубе требуются дополнительные монтажные комплекты.

5 Монтаж

Датчик газов может быть установлен для измерения газов в окружающем воздухе или в трубе/вентиляционном канале.

1. Установите Docking Station с помощью винтов с внутренним шестигранником M6 (1/4") одним из следующих способов.

Вариант	Принадлежности
Монтаж на плоской поверхности	Шаблон для сверления отверстий: 4544300
Монтаж на мачте или на балке	Комплект для монтажа: 4544198
Монтаж в трубе/вентиляционном канале	Комплект для монтажа на трубах: 6812725 Для Polytron 57x0 IR / 87x0 IR: 6812300

2. Вытяните шарнирный штифт из Docking Station.
3. Совместите шарнир датчика газов с шарниром Docking Station и снова вставьте шарнирный штифт.
   ⇒ Датчик газов закреплен и его можно открыть, чтобы получить доступ к проводке.
4. Подключите соединительные кабели датчика газов к Docking Station.
   При подключении жил соединительного кабеля соблюдайте назначение клемм (см. «Назначение клемм», стр. 71).

ℹ Вставьте штекер до защелкивания запорного механизма.

5. Подсоедините провод заземления к клемме заземления (момент затяжки 1,2 Нм).
6. Подключите Docking Station, как описано в Установка.
7. Проверьте выполненный электрический монтаж, чтобы удостовериться, что все провода подключены правильно.
8. Привинтите датчик газов к Docking Station 4-я винтами с моментом затяжки 8 Нм (70 фунтов дюйм). Эти 4 винта входят в комплект поставки (M6 1/4" – винт с шестигранной цилиндрической головкой).

6 Установка

⚠ ПРЕДУПРЕЖДЕНИЕ
Электромонтаж устройства должен выполняться только обученным персоналом. При монтаже вся проводка должна отвечать соответствующим действующим государственным правилам для монтажа электроприборов, а также, при необходимости, требованиям к монтажу во взрывоопасных зонах. В случае сомнений перед проведением монтажа необходимо обратиться в компетентный официальный орган за консультацией.

⚠ ПРЕДОСТЕРЕЖЕНИЕ
Не подавайте электропитание на прибор до полного завершения и проверки электромонтажа. При отсоединении штекерных разъемов не тяните за кабели.

ПРИМЕЧАНИЕ
Для крепления кабеля к клеммному блоку используйте отвертку или прилагаемый специальный инструмент.

При монтаже соблюдайте следующие требования:

– При температуре окружающей среды более 55 °C используйте кабель, рассчитанный на эксплуатацию при температурах, превышающих максимально ожидаемую температуру окружающей среды не менее чем на 25 K.
– Зачистите изоляцию на проводах на длину 5-7 мм.
– Минимальное поперечное сечение провода:
  – Датчики газов Polytron SE Ex: 0,5 мм^2 (AWG 21).
  – Разъем реле: 0,75 мм^2 – 4,0 мм^2 (AWG 20 – AWG 12)
– Ограничения для последовательно соединенных датчиков газов (многоабонентский режим HART): 2 гибких провода сечением 1 мм^2 (обжаты вместе в кабельном наконечнике).
– Для установок с выносным сенсором длина кабеля между датчиком газов и сенсором не должна превышать 30 м.
– Для установок с выносном сенсором необходимо установить экран в датчике газов и в корпусе сенсора.
– В версии для полевой шины могут использоваться только экранированные кабели.

6.1 Назначение клемм

6.1.1 Версия: проходной соединительный кабель с жилами под концевые наконечники (рис. A1)

Только электропитание и сигнальный выход

Клеммный блок для электропитания и аналогового сигнала

Клемма	1	2	3
Назначение	+	-	Сигнал 4-20 мА

Только для Polytron 5100 EC:

Клеммный блок для электропитания при 2-проводном соединении

Клемма	1	2	3
Назначение	±	разомкнуто	Сигнал 4-20 мА

6.1.2 Версия: проходной соединительный кабель со штекерными разъемами (рис. A2)

Клеммный блок для электропитания и аналогового сигнала, рис D

Клемма	1	2	3	4	5
Назначение	+	-	-	Сигнал 4-20 мА	PE

Клеммный блок для реле, рис. D

Клемма	1	2	3	4	5	6	7
Назначение	Неисправность	Неисправность	Тревога 2	Тревога 2	Тревога 1	Тревога 1	PE

Выходные клеммы реле подключены на заводе-изготовителе к нормально разомкнутому (NO) и общему (COM) контактам.

Клеммный блок для электропитания, рис. E1

Клемма	PWR +	PWR -	SCR
Назначение	Напряжение +	Напряжение -	Не подключено

Клеммный блок для Fieldbus FF / Profibus PA, рис. E2

Клемма	FB +	FB -	COM	SCR
Назначение	Сигнальная линия A	Сигнальная линия B	Не подключено	Экран

Клеммный блок для MODBUS RTU, рис. E3

Клемма	FB +	FB -	COM	SCR
Назначение	Сигнальная линия A	Сигнальная линия B	Заземление	Экран

Клеммный блок для подключения датчиков газов (PIR 7x00, рис. F)

Клемма[1)]	1	2	3	4	5
Dräger PIR 7000, тип 334 (M25), в комплекте, 6811825	Зеленый/желтый	Белый	Коричневый	Черный	Красный
Dräger PIR 7000, тип 340 (M25), в комплекте, 6811819					
Dräger PIR 7200 (M25), в комплекте, 6812290					

1) Нумерация клеммных блоков на Docking Station не всегда соответствует нумерации на сенсоре или во всем комплекте. Определяющее значение имеет цветовая кодировка.

Клеммный блок для подключения датчиков газов (DSIR, DQ, LC, рис. G)

Клемма[1)]	1	2	3	4	5
Датчик газов Polytron SE Ex PR M1 DQ, 6812711	Черный	Соедините клеммы 2 и 1 перемычкой[2)]	Желтый	Соедините клеммы 4 и 5 перемычкой[2)]	Коричневый
Датчик газов Polytron SE Ex PR M2 DQ, 6812710					
Датчик газов Polytron SE Ex HT M DQ, 6812720					
Датчик газов Polytron SE Ex LC M1 DD, 6812722					
Датчик газов Polytron SE Ex LC M2 DD, 6812721					
Датчик газов DrägerSensor IR, в комплекте, e 6811165					
Датчик газов DrägerSensor IR, в комплекте e2 6811265					

1) Нумерация клеммных блоков на Docking Station не всегда соответствует нумерации на сенсоре или во всем комплекте. Определяющее значение имеет цветовая кодировка.
2) Для правильной работы пользователь должен обеспечить использование надлежащих кабелей/кабельных наконечников. Использовать комплект запасных частей 8326496.

6.2 Подключение полевой проводки к Docking Station

1. Зачистите экран кабеля (рис. C).

   ℹ Для установок с выносном сенсором необходимо установить экран в датчике газов и в корпусе сенсора.

2. Пропустите кабель (допустимый диаметр: 7-12 мм) через соответствующий кабельный ввод (M20).
3. При использовании реле:
   a. Снимите защитную крышку (рис. A2, поз. y).
   b. Подключите кабель реле к клеммному блоку.
   c. Установите защитную крышку на место.
4. При подключении датчиков газов с каталитическим сенсором (DQ, LC):
   a. Пропустите провода кабеля через прилагаемый феррит.
   b. Поместите феррит между оболочкой кабеля и клеммным блоком (рис. G1, этап 1).
   c. Закрепите кабельную стяжку вокруг проводов кабеля сразу после феррита (рис. G1, этап 2).
5. Подключите жилы кабеля к соответствующему клеммному блоку (рис. B), соблюдая следующее назначение клемм на рисунках.

Подключение	Рисунок
4-20 мА Относится к: – все модели Polytron 5xx0/8xx0, имеющие только электропитание и сигнальный выход – Polytron 5100 EC/8100 EC с выносным сенсором	A1
4-20 мА Относится к: – Polytron 5100 EC/8100 EC с реле – Polytron 5100 EC/8100 EC с реле и выносным сенсором ---------- – Polytron 5200/8200 CAT с реле – Polytron 5200/8200 CAT с выносным сенсором – Polytron 5200/8200 CAT с реле и выносным сенсором ---------- – Polytron 5310/8310 IR с реле – Polytron 5310/8310 IR с выносным сенсором – Polytron 5310/8310 IR с реле и/или выносным сенсором ---------- – Polytron 57x0 IR/87x0 IR с реле – Polytron 57x0 IR/87x0 IR с выносным сенсором – Polytron 57x0 IR/87x0 IR с реле и выносным сенсором	D
Версия с реле без выхода 4-20 мА	D1
Подключение в режиме источника тока	D2
Подключение в режиме потребителя тока	D3
Подключение отдельного источника питания	D4
Полевая шина	E
Электропитание	E1
Подключение Foundation Fieldbus FF / PROFIBUS PA	E2
Подключение Modbus RTU	E3
Подключение PIR 7x00	F1, F2
Подключение датчиков газов, 3-проводное	G1, G2
Подключение датчиков газов, 5-проводное	G1, G3

6. Все неиспользуемые отверстия для ввода кабеля к Docking Station следует закрыть аттестованными заглушками.
7. Убедитесь в том, что жилы кабеля не зажаты и уплотнение не повреждено.

3-проводное подключение датчиков газов

Для подключения 3-жильных кабелей необходимо использовать комплект запасных частей 8326496 (рис. G2-z/G3-z).

6.3 Версия с реле

Выходные клеммы реле подключены на заводе-изготовителе к нормально разомкнутому (NO) и общему (COM) контактам.

ПРИМЕЧАНИЕ

Если стандартная конфигурация нормально разомкнутых (NO) контактов не соответствует задаче, необходимо изменить схему подключения к клеммам реле в датчике газов.

► Для изменения подключения реле A1 отсоедините серый провод от A1-NO и подсоедините к A1-NC.

► Для изменения подключения реле A2 отсоедините синий провод от A2-NO и подсоедините к A2-NC.

► Для изменения подключения реле неисправности отсоедините фиолетовый провод от FLT-NO и подсоедините к FLT-NC.

► Запрещается изменять соединения A1-COM, A2-COM и FLT-COM.

7 Утилизация

Это изделие не разрешается утилизировать как бытовые отходы. Поэтому изделие помечено следующим знаком.
Dräger принимает это изделие на утилизацию бесплатно. Соответствующую информацию можно получить в региональных торговых организациях и в компании Dräger.

1 Bezpečnostné informácie

Akákoľvek manipulácia s dokovacou stanicou pre e-verziu Polytron 5xx0/8xx0 vyžaduje presnú znalosť a dodržiavanie návodu na obsluhu príslušného zariadenia Dräger Polytron (napr. návod na obsluhu Polytron 5000, Polytron 8000).

2 Dohodnuté výrazy v tomto dokumente

2.1 Význam výstražných upozornení

Nasledujúce výstražné upozornenia sa v tomto dokumente používajú na upozornenie používateľov na možné nebezpečenstvá. Platia nasledujúce definície výstražných značiek:

Výstražná značka	Signálne slovo	Následky pri nedodržiavaní
⚠	VAROVANIE	Upozornenie na možnú nebezpečnú situáciu. Ak jej nezabránite, môže dôjsť k úmrtiu alebo vážnemu poraneniu.
⚠	UPOZORNENIE	Upozornenie na možnú nebezpečnú situáciu. Ak jej nezabránite, môže dôjsť k poraneniu. Dá sa použiť aj ako výstraha pred neprimeraným použitím.
	POZNÁMKA	Upozornenie na možnú nebezpečnú situáciu. Ak jej nezabránite, môže dôjsť k poškodeniu výrobku alebo životného prostredia

2.2 Značky

Značka	Vlastník značky
Polytron	Dräger Safety AG & Co. KGaA

Tu uvedené značky sú majetkom príslušných vlastníkov. Známky môžu byť majetkom spoločnosti Drägerwerk AG & Co. KGaA (Dräger) alebo jej dcérskych spoločností v niektorých krajinách, a nie nevyhnutne v krajine, kde bol tento materiál uverejnený. Aktuálny stav známok Dräger nájdete na www.draeger.com/trademarks.

3 Opis funkcie

Stanica „Docking Station“ sa vyžaduje pre elektrickú inštaláciu s nevýbušným prevedením „Zvýšená bezpečnosť“.

- Prístroj so zvýšenou bezpečnosťou (Ex e)
  Pre zvýšenie bezpečnosti sa prístroj rozšíri o svorkovú skrinku (Docking Station), ktorá má až štyri 20-mm prípojky, ktoré sa môžu využívať na pripojenie prevádzkovej kábeláže alebo pripojenie osadeného senzora. Prípustný priemer kábla je 7 až 12 mm.

Stanicu Docking Station je možné namontovať, zapojiť a uzatvoriť dodaným vekom pre predbežnú montáž aj bez prístroja na meranie plynov. Keď je fáza budovania zariadenia ukončená, prístroj na meranie plynov sa namontuje na stanicu Docking Station. To zabraňuje tomu, aby sa prístroj na meranie plynov poškodil počas fázy budovania zariadenia.

Pripojenie medzi Docking Station a prístrojom na meranie plynov sa uskutoční pomocou káblovej priechodky. Podľa prístroja na meranie plynov sú k dispozícii nasledujúce káblové priechodky:

– Káblová priechodka 3 drôty pre napájanie prúdom
– Káblová priechodka 9 drôtov pre napájanie prúdom a relé
– Káblová priechodka 14 drôtov pre napájanie prúdom, spojenia s prevádzkovou zbernicou alebo relé a osadené senzory (nie pre Polytron 8100 EC)

4 Účel použitia

Stanica Docking Station slúži voliteľne na inštaláciu v oblastiach Ex zóny 1, 2 alebo 21, 22 podľa kategórie zariadenia 2G, 3G alebo 2D, 3D.

Stanica Docking Station je vhodná na montáž na stenu, na strop a do potrubia.

Pre montáž rúr sú potrebné súpravy prípojok.

5 Montáž

Prístroj na meranie plynov sa môže namontovať pre meranie plynov v okolitom vzduchu alebo v potrubnom/vetracom kanáli.

1. Namontovanie Docking Station so skrutkami M6 (1/4") s valcovou hlavou a vnútorným šesťhranom na niektorej z nasledujúcich možností.

Voliteľná možnosť	Príslušenstvo
Montáž na plochom podklade	Šablóna na vŕtanie: 4544300
Montáž na tyči alebo stĺpe	Súprava na uchytenie: 4544198
Montáž v rúre/vetracom kanáli	Súprava na pripojenie potrubia 6812725 Pre Polytron 57x0 IR / 87x0 IR: 6812300

2. Vytiahnite kolík závesu zo stanice Docking Station.
3. Záves prístroja na meranie plynov nasmerujte k závesu stanice Docking Station a kolík závesu znova zastrčte.
   ⇒ Prístroj je upevnený a je možné ho sklopiť za účelom sprístupnenia kabeláže.
4. Káblové priechodky prístroja na meranie plynov pripojte na Docking Station.
   Pri káblových priechodkách s lankom dbajte na obsadenie svoriek (pozrite „Obsadenie svoriek”, strana 75).

   ℹ Blokovanie zástrčiek musí zapadnúť.

5. Ukostrovací kábel pripojiť na uzemnenie (krútiaci moment 1,2 Nm).
6. Docking Station zapojte tak ako je to popísané v Inštalácia.
7. Preverte elektrickú inštaláciu, aby sa zabezpečilo, že všetky káble sú správne pripojené.

8. Prístroj na meranie plynov naskrutkujte so 4 skrutkami a uťahovacím momentom 8 Nm (70 LB IN.) na stanicu Docking Station. Tieto 4 skrutky sú súčasťou dodávky (M6 1/4"-skrutky s valcovou hlavou a vnútorným šesťhranom).

6 Inštalácia

⚠ VAROVANIE
Elektrickú inštaláciu môžu vykonávať len odborníci. Pri inštalácii musia všetky rozvody spĺňať platné vnútroštátne predpisy týkajúce sa inštalácie elektrických zariadení a prípadne predpisy pre inštaláciu v prostredí s nebezpečenstvom výbuchu. V prípade pochybností sa pred vykonaním inštalácie opýtajte oficiálneho zodpovedného orgánu.

⚠ UPOZORNENIE
Zariadenie napájajte až po dokončení a kontrole elektrickej inštalácie. Pri odpájaní zástrčiek neťahajte za káble.

POZNÁMKA
Na inštaláciu vodičov na svorkovnicu je potrebný skrutkovač alebo priložený špeciálny nástroj.

Pri inštalácii dodržte:

- Od okolitej teploty 55 °C používajte elektrické káble, ktoré sú navrhnuté minimálne pre teploty nad 25 K maximálnej očakávanej okolitej teploty.
- Inštalované vodiče odizolujte v dĺžke 5 – 7 mm.
- Minimálny prierez vodiča:
  - Meracie hlavice Polytron SE EX: 0,5 mm^2 (AWG 21).
  - Prípojka relé: 0,75 mm^2 až 4,0 mm^2 (AWG 20 až AWG 12)
- Obmedzenia pre sériovo zapojené prevodníky plynu (HART Multidrop): 2 pružné káble s prierezom 1 mm^2 (zalisované do koncovej dutinky).
- Pri inštaláciách s diaľkovým senzorom nesmie dĺžka kábla medzi prístrojom na meranie plynov a senzorom presiahnuť 30 metrov.
- Pri inštaláciách s diaľkovým senzorom musí byť tienenie nainštalované v prístroji na meranie plynov a v kryte senzora.
- Pri vyhotovení priemyselnej zbernice sa môžu používať len tienené káble.

6.1 Obsadenie svoriek

6.1.1 Prevedenie: Káblová priechodka s prameňmi (obr. A1)

Len napájanie prúdom a výstup signálu

Svorkovnica pre napájanie prúdom a analógové signály

Svorka	1	2	3
Obsadenie	**+**	**-**	Signál 4 až 20 mA

Len pre Polytron 5100 EC:

Svorkovnica pre napájanie prúdom pri 2-drôtovej inštalácii

Svorka	1	2	3
Obsadenie	**±**	otvorené	Signál 4 až 20 mA

6.1.2 Prevedenie: Káblová priechodka so zástrčkami (obr. A2)

Svorkovnica pre napájanie prúdom a analógové signály, obrázok D

Svorka	1	2	3	4	5
Obsadenie	**+**	**-**	**-**	Signál 4 až 20 mA	PE

Svorkovnica pre relé, obrázok D

Svorka	1	2	3	4	5	6	7
Obsadenie	Chyba	Chyba	Poplach 2	Poplach 2	Poplach 1	Poplach 1	PE

Výstupy svorky pre relé sú z výroby nastavené ako Normally Open (NO) a Common (COM).

Svorkovnica pre napájanie, obrázok E1

Svorka	PWR +	PWR -	SCR
Obsadenie	Napätie +	Napätie -	žiadne

Svorkovnica pre Fieldbus FF / Profibus PA, obrázok E2

Svorka	FB +	FB -	COM	SCR
Obsadenie	Vedenie signálu A	Vedenie signálu B	žiadne	Tienenie

Svorkovnica pre zbernicu Modbus RTU, obrázok E3

Svorka	FB +	FB -	COM	SCR
Obsadenie	Vedenie signálu A	Vedenie signálu B	Uzemnenie	Tienenie

Svorkovnica na pripojenie senzorových hláv (PIR 7x00, obr. F)

Svorka[1)]	1	2	3	4	5
Dräger PIR 7000, typ 334 (M25) kompletná súprava 6811825	Zelená /žltá	Biela	Hnedá	Čierna	Červená
Dräger PIR 7000 typ 340 (M25) kompletná súprava 6811819					
Dräger PIR 7200 (M25) kompletná súprava 6812290					

1) Číslovanie bloku svorkovnice na Docking Station nezodpovedá vždy číslovaniu na senzore alebo kompletnej súprave. Rozhodujúce je farebné označenie.

Svorkovnica na pripojenie senzorových hláv (DSIR, DQ, LC, obr. G)

Svorka[1)]	1	2	3	4	5
Meracia hlava Polytron SE Ex PR M1 DQ 6812711	Čierna	Svorku 2 premostiť pomocou svorky 1[2)]	Žltá	Svorku 4 premostiť so svorkou 5[2)]	Hnedá
Meracia hlava Polytron SE Ex PR M2 DQ 6812710					
Meracia hlava Polytron SE Ex HT M DQ 6812720					
Meracia hlava Polytron SE Ex LC M1 DD 6812722					
Meracia hlava Polytron SE Ex LC M2 DD 6812721					
Meracia hlava Dräger-Sensor IR, kompletná súprava e 6811165					
Meracia hlava Dräger-Sensor IR, kompletná súprava e2 6811265					

1) Číslovanie bloku svorkovnice na Docking Station nezodpovedá vždy číslovaniu na senzore alebo kompletnej súprave. Rozhodujúce je farebné označenie.
2) Správne prevedenie musí zabezpečiť prevádzkovateľ použitím vhodných prierezov káblov/dutín na vodiče. Použite súpravu náhradných dielov8326496.

6.2 Pripojenie prevádzkovej kabeláže na stanicu DockingStation

1. Odstráňte tienenie kábla (obr. C).

   ℹ Pri inštaláciách s diaľkovým senzorom musí byť tienenie nainštalované v prístroji na meranie plynov a v kryte senzora.

2. Kábel (prípustný priemer: 7-12 mm) preveďte cez príslušný káblový prívod (M20).
3. Pri použití relé:
   a. Odstráňte ochranný kryt (obr. A2-y).
   b. Pripojte kábel relé k svorkovnici.
   c. Ochranný kryt znova nasaďte.
4. Pri pripojení meracích hláv s katalytickým senzorom (DQ, LC):
   a. Žily kábla preveďte cez ferit, ktorý je súčasťou dodávky.
   b. Ferit umiestnite medzi plášť kábla a svorkovnicu (obr. G1, krok 1).
   c. Jeden káblový viazač upevnite priamo za feritom okolo žíl kábla (obr. G1, krok 2).
5. Žily kábla pripojte na príslušnú svorkovnicu (obr. B), pritom dbajte na nasledujúce obsadenie svoriek na obrázkoch.

Pripojenie	Obrázok
4 – 20 mA Platí pre: – všetky zariadenia Polytron 5xx0/8xx0, ktoré majú len napájací a signálny výstup – Polytron 5100 EC/8100 EC s diaľkovým senzorom	A1

Pripojenie	Obrázok
4 – 20 mA Platí pre: – Polytron 5100 EC/8100 EC s relé – Polytron 5100 EC/8100 EC s relé a diaľkovým senzorom ---------- – Polytron 5200/8200 CAT s relé – Polytron 5200/8200 CAT s diaľkovým senzorom – Polytron 5200/8200 CAT s relé a diaľkovým senzorom ---------- – Polytron 5310/8310 IR s relé – Polytron 5310/8310 IR s diaľkovým senzorom – Polytron 5310/8310 IR s relé a/alebo diaľkovým senzorom ---------- – Polytron 57x0 IR/87x0 IR s relé – Polytron 57x0 IR/87x0 IR s diaľkovým senzorom – Polytron 57x0 IR/87x0 IR s relé a diaľkovým senzorom	D
Prevádzka relé bez prípojky 4-20-mA	D1
Pripojenie ako zdroj prúdu	D2
Pripojenie ako prúdový spotrebič	D3
Pripojenie oddeleného zdroja prúdu	D4
Prevádzková zbernica	E
Napájanie prúdom	E1
Pripojenie Foundation Fieldbus FF / PROFIBUS PA	E2
Pripojenie Modbus RTU	E3
Pripojenie PIR 7x00	F1, F2
Pripojenie meracích hláv, 3-žilové	G1, G2
Pripojenie meracích hláv, 5-žilové	G1, G3

6. Všetky nevyužité otvory káblových prívodov na stanici Docking Station uzavrite schválenými zátkami.
7. Zabezpečte, aby žily kábla neboli stlačené a tesnenie aby nebolo negatívne ovplyvnené.

3-žilová prípojka meracích hláv

Pre pripojenie 3-žilových káblov sa musí použiť súprava náhradných dielov 8326496 (obrázok G2-z/G3-z).

6.3 Prevádzka relé

Výstupy svorky pre relé sú z výroby nastavené ako Normally Open (NO) a Common (COM).

POZNÁMKA

Ak štandardná konfigurácia NO (spínaná slučka) nie je vhodná pre zamýšľané použitie, musí sa zmeniť zapojenie na prípojkách relé v prístroji na meranie plynov.

► Pre nové zapojenie relé A1 uvoľnite sivý vodič z NO A1 a pripojte k NC A1 (rozpínaná slučka).

► Pre nové zapojenie relé A2 uvoľnite modrý vodič z NO A2 a pripojte k NC A2 (rozpínaná slučka).

► Pre nové zapojenie chybného relé uvoľnite fialový vodič z FLT-NO a pripojte ho na FLT-NC.

► Vodiče na A1-COM, A2-COM a FLT-COM sa nesmú zmeniť.

7 Likvidácia

Tento výrobok sa nesmie likvidovať ako domový odpad. Preto sú označené vedľa uvedeným symbolom. Spol. Dräger odoberie tento výrobok bezplatne. Príslušné informácie vám poskytnú národní distribútori a spol Dräger.

1 Varnostne informacije

Vsako ravnanje s priključno postajo za e-različico Polytron 5xx0/8xx0 zahteva natančno poznavanje in upoštevanje navodil za uporabo ustrezne naprave Dräger Polytron (npr. navodila za uporabo za Polytron 5000, Polytron 8000).

2 Pravila v tem dokumentu

2.1 Pomen opozoril

V tem dokumentu se za obveščanje uporabnikov o morebitnih nevarnostih uporabljajo naslednja opozorila. Pomeni opozorilnih znakov so definirani na naslednji način:

Opozorilni znak	Signalna beseda	Posledice ob neupoštevanju
⚠	OPOZORILO	Opozorilo na možno nevarno situacijo. Če je ne preprečite, lahko pride do smrti ali hudih poškodb.
⚠	POZOR	Opozorilo na možno nevarno situacijo. Če je ne preprečite, lahko pride do poškodb. Uporablja se lahko tudi kot opozorilo pred nestrokovno uporabo
	NAPOTEK	Opozorilo na možno nevarno situacijo. Če je ne preprečite, lahko pride do škode na izdelku ali okolju.

2.2 Blagovne znamke

Blagovna znamka	Lastnik blagovne znamke
Polytron	Dräger Safety AG & Co. KGaA

Blagovne znamke, omenjene v tem dokumentu, so last njihovih lastnikov. Blagovne znamke so lahko v lasti podjetja Drägerwerk AG & Co. KGaA (Dräger) ali povezanih podjetij v nekaterih državah in ne nujno v državi, kjer je bilo to gradivo objavljeno. Trenutno stanje blagovnih znamk Dräger najdete na spletni strani www.draeger.com/trademarks.

3 Opis funkcij

Docking Station se uporablja za električne instalacije, ki imajo protieksplozijsko zaščito "Povečana varnost".

- Naprava za povečano varnost (EX e)
  Naprava je razširjena s spončno omarico za povečano varnost (Docking Station), ki ima do štiri priključke 20 mm, ki se lahko uporabljajo za ožičenje na območju ali ožičenje oddaljenega senzorja. Dovoljeni premer kabla je 7 do 12 mm.

Docking Station se lahko že brez merilca plina montira, ožiči in zapre z dobavljenim predmontažnim pokrovom. Ko je gradbena faza obrata končana, se merilec plina montira na Docking Station. S tem se prepreči, da bi se merilec plina poškodoval v gradbeni fazi obrata.

Priključek med Docking Station in merilcem plina se izvede s kabelskim skoznjikom. Glede na merilec plina so na razpolago naslednje vrste kabelskih skoznjikov:

– kabelski skoznjik za 3 žice za električno napajanje
– kabelski skoznjik za 9 žic za električno napajanje in rele
– kabelski skoznjik za 14 žic za električno napajanje, povezave področnih vodil ali za rele in oddaljene senzorje (ne za Polytron 8100 EC)

4 Namen uporabe

Docking Station se lahko uporablja po izbiri za instalacijo v eksplozijsko ogroženih območjih cone 1, 2 ali 21, 22, skladno s kategorijami naprav 2G, 3G ali 2D, 3D.

Docking Station se lahko montira na steno, strop ali na cevi.

Za montažo na cevi so potrebni dodatni priključni kompleti.

5 Montaža

Merilec plina se lahko za merjenje plinov namesti v okoliškem zraku ali v cevi/prezračevalnem kanalu.

1. Namestite Docking Station s cilindričnimi vijaki M6 (1/4") s šestrobo glavo po eni izmed naslednjih opcij.

Opcija	Dodatna oprema
Montaža na ravno podlago	Vrtalna šablona: 4544300
Montaža na drog ali nosilec	Komplet držal: 4544198
Montaža na cev/prezračevalni kanal	Cevni priključni komplet: 6812725 Za Polytron 57x0 IR / 87x0 IR: 6812300

2. Izvlecite šarnirni sornik iz Docking Station.
3. Poravnajte šarnir merilca plina s šarnirjem Docking Station in znova vstavite šarnirni sornik.
   ⇒ Merilec plina je nameščen in se lahko zvrne, da imate dostop do ožičenja.
4. Priključite kabelske skoznjike merilca plina na Docking Station.
   Pri kabelskih skoznjikih s pletenicami upoštevajte namen sponk (glejte «Namen sponk», stran 79).

   ℹ Zapah vtičev se mora zaskočiti.

5. Priključite ozemljitveni kabel na ozemljitveni priključek (pritezni moment 1,2 Nm).
6. Ožičite Docking Station, kot je opisano v Instalacija.
7. Preglejte električno napeljavo in se prepričajte, da so vsi vodniki pravilno priključeni.
8. Privijte merilec plina s 4 vijaki in priteznim momentom 8 Nm (70 lb in) na Docking Station. 4 vijaki so del dobavljivih predmetov (šestrobi vijaki M6 1/4" z valjasto glavo).

6 Instalacija

⚠ OPOZORILO
Električno inštalacijo sme izvesti samo usposobljeno osebje. Med inštalacijo mora biti vsa napeljava v skladu z veljavnimi nacionalnimi predpisi glede namestitve električne opreme in, če je primerno, s predpisi za namestitev v potencialno eksplozivnih okoljih. V primeru dvoma se pred namestitvijo posvetujte z uradnim, pristojnim organom.

⚠ PREVIDNOST
Naprave ne priključujte na napajanje, dokler električna inštalacija ni končana in preizkušena. Ne vlecite za kable, da bi izvlekli vtiče.

NASVET
Za priključitev vodnikov na priključni blok potrebujete izvijač ali priloženo posebno orodje.

Med inštalacijo upoštevajte:

- Pri temperaturah okolice nad 55 °C uporabite električne kable, ki so zasnovani za temperature vsaj 25 K nad najvišjo pričakovano temperaturo okolice.
- Odstranite izolacijo s kablov, ki jih boste namestili, na dolžini 5–7 mm.
- Najmanjši prečni prerez:
  - Merilne glave Polytron SE EX: 0,5 mm^2 (AWG 21).
  - Priključek releja: 0,75 mm^2 do 4,0 mm^2 (AWG 20 do AWG 12)
- Omejitve za zaporedno povezane plinske oddajnike (HART Multidrop): 2 fleksibilna kabla s prečnim prerezom 1 mm^2 (stisnjena skupaj v žilni ovoj).
- Za inštalacije z oddaljenimi senzorji je največja dolžina kabla med merilcem plina in senzorjem 30 m.
- Za inštalacije z oddaljenimi senzorji mora biti oklop priključena znotraj merilca plina in ohišja senzorja.
- Za različice s področnim vodilom se lahko uporabljajo samo oklopljeni kabli.

6.1 Namen sponk

6.1.1 Izvedba: Kabelski skoznjik s pletenico (sl. A1)

Samo električno napajanje in izhod signalov

Spončni blok za električno napajanje in analogne signale

Sponka	1	2	3
Namen	**+**	**-**	4-20 mA-ski signal

Samo za Polytron 5100 EC:

Spončni blok za električno napajanje pri 2-žični instalaciji

Sponka	1	2	3
Namen	**±**	odprta	4-20 mA-ski signal

6.1.2 Izvedba: Kabelski skoznjik z vtiči (sl. A2)

Spončni blok za električno napajanje in analogne signale, slika D

Sponka	1	2	3	4	5
Namen	**+**	**-**	**-**	4-20 mA-ski signal	PE

Spončni blok za rele, slika D

Sponka	1	2	3	4	5	6	7
Namen	Fault	Fault	Alarm 2	Alarm 2	Alarm 1	Alarm 1	PE

Izhodi relejne sponke so tovarniško vezani na Normally Open (NO) in Common (COM).

Spončni blok za električno napajanje, slika E1

Sponka	PWR +	PWR -	SCR
Namen	Napetost +	Napetost -	brez

Spončni blok za Fieldbus FF/Profibus PA, slika E2

Sponka	FB +	FB -	COM	SCR
Namen	Vodenje signalov A	Vodenje signalov B	brez	Oklop

Spončni blok za Modbus RTU, slika E3

Sponka	FB +	FB -	COM	SCR
Namen	Vodenje signalov A	Vodenje signalov B	Ozemljitev	Oklop

Spončni blok za priključitev merilnih glav (PIR 7x00, sl. F)

Sponka[1)]	1	2	3	4	5
Dräger PIR 7000 tip 334 (M25) celotni komplet 6811825	zelena/rumena	Bela	Rjava	Črna	rdeča
Dräger PIR 7000 tip 340 (M25) celotni komplet 6811819					
Dräger PIR 7200 (M25) celotni komplet 6812290					

1) Oštevilčenje spončnega bloka na Docking Station ne ustreza vedno oštevilčenju na senzorju ali celotnem kompletu. Odločilna je barvna oznaka.

Spončni blok za priključitev merilnih glav (DSIR, DQ, LC, sl. G)

Sponka[1)]	1	2	3	4	5
Merilna glava Polytron SE Ex PR M1 DQ 6812711	Črna	Mostičite sponko 2 s sponko 1[2)]	rumena	Mostičite sponko 4 s sponko 5[2)]	Rjava
Merilna glava Polytron SE Ex PR M2 DQ 6812710					
Merilna glava Polytron SE Ex HT M DQ 6812720					
Merilna glava Polytron SE Ex LC M1 DD 6812722					
Merilna glava Polytron SE Ex LC M2 DD 6812721					
Merilna glava Dräger-Sensor IR, celotni komplet e 6811165					
Merilna glava Dräger-Sensor IR, celotni komplet e2 6811265					

1) Oštevilčenje spončnega bloka na Docking Station ne ustreza vedno oštevilčenju na senzorju ali celotnem kompletu. Odločilna je barvna oznaka.
2) Pravilno izvedbo mora zagotoviti uporabnik z uporabo ustreznih presekov kablov/žilnih ovojev. Uporabite komplet nadomestnih delov 8326496.

6.2 Priključitev zunanjega ožičenja na Docking Station

1. Odstranite izolacijo kabelskega plašča (sl. C).

   ℹ Za inštalacije z oddaljenimi senzorji mora biti oklop priključena znotraj merilca plina in ohišja senzorja.

2. Napeljite kabel (dovoljeni premer: 7–12 mm) skozi ustrezen kabelski skoznjik (M20).
3. Pri uporabi releja:
   a. Snemite zaščitni pokrov (sl. A2-y).
   b. Priključite kabel releja na spončni blok.
   c. Znova namestite pokrov.
4. Pri priključku merilnih glav s katalitičnim senzorjem (DQ, LC):
   a. Napeljite kabelske žile skozi dobavljeni ferit.
   b. Namestite ferit med kabelski plašč in spončni blok (sl. G1, korak 1).
   c. Pritrdite eno kabelsko vezico neposredno za feritom okoli kabelskih žil (sl. G1, korak 2).
5. Priključite kabelske žile na ustrezni spončni blok (sl. B), pri čemer upoštevajte naslednjo razporeditev sponk na slikah.

Priključek	Sl.
4 do 20 mA velja za: – vse Polytron 5xx0/8xx0, ki imajo samo električno napajanje in izhod signalov – Polytron 5100 EC/8100 EC z oddaljenim senzorjem	A1
4 do 20 mA velja za: – Polytron 5100 EC/8100 EC z relejem – Polytron 5100 EC/8100 EC z relejem in oddaljenim senzorjem ---------- – Polytron 5200/8200 CAT z relejem – Polytron 5200/8200 CAT z oddaljenim senzorjem – Polytron 5200/8200 CAT z relejem in oddaljenim senzorjem ---------- – Polytron 5310/8310 IR z relejem – Polytron 5310/8310 IR z oddaljenim senzorjem – Polytron 5310/8310 IR z relejem in/ali oddaljenim senzorjem ---------- – Polytron 57x0 IR/87x0 IR z relejem – Polytron 57x0 IR/87x0 IR z oddaljenim senzorjem – Polytron 57x0 IR/87x0 IR z relejem in oddaljenim senzorjem	D
Delovanje releja brez 4-20 mA-skega priključka	D1
Priključek kot vir toka	D2
Priključek kot ponor toka	D3
Priključek posebnega vira toka	D4
Področno vodilo	E
Električno napajanje	E1
Priključek Foundation Fieldbus FF / PROFIBUS PA	E2
Priključek Modbus RTU	E3
Priključek PIR 7x00	F1, F2
Priključek merilnih glav, 3-žilni	G1, G2
Priključek merilnih glav, 5-žilni	G1, G3

6. Vse neuporabljene odprtine za kabelske skoznjike na Docking Station zaprite z odobrenimi čepi.
7. Poskrbite, da ne bodo kabelske žile preščipnjene in da ne bo poškodovano tesnilo.

3-žilni priključek merilnih glav

Za priključek 3-žilnih kablov je treba uporabiti komplet nadomestnih delov 8326496 (slika G2-z/G3-z).

6.3 Delovanje releja

Izhodi relejne sponke so tovarniško vezani na Normally Open (NO) in Common (COM).

NASVET
Kadar se standardna konfiguracija NO ne ujema z namenom uporabe, morate spremeniti ožičenje na relejnih priključkih v merilcu plina.

- ► Za ponovno ožičenje releja A1 ločite sivo žico od A1-NO in jo priključite na A1-NC.
- ► Za ponovno ožičenje releja A2 ločite modro žico od A2-NO in jo priključite na A2-NC.
- ► Za ponovno ožičenje releja za javljanje motenj ločite vijoličasto žico od FLT-NO in jo priključite na FLT-NC.
- ► Žic na A1-COM, A2-COM in FLT-COM ne smete spreminjati.

7 Odlaganje

Ta izdelek se ne sme odstranjevati kot gospodinjski odpadki. Zato je označen s simbolom, navedenim ob strani.
Dräger vzame ta izdelek brezplačno nazaj. Informacije o tem so na voljo pri nacionalnih distribucijskih organizacijah in pri Drägerju.

1 Säkerhetsrelaterad information

All hantering av dockningsstationen för e-versionen Polytron 5xx0/8xx0 förutsätter noggrann kännedom om och iakttagande av bruksanvisningen för motsvarande Dräger Polytron-apparat (t.ex. bruksanvisning Polytron 5000, Polytron 8000).

2 Konventioner i det här dokumentet

2.1 Varningstecknens betydelse

Följande varningstecken används i detta dokument för att informera användaren om möjliga faror. Varningstecknens betydelser definieras på följande sätt:

Varnings-tecken	Signalord	Följder om varningen inte följs
⚠	VARNING	Potentiell risksituation. Om inte denna undviks, kan dödsfall eller svåra personskador orsakas.
⚠	OBSERVERA	Potentiell risksituation. Att inte undvika denna risk kan leda till personskador. Kan också användas som varning för icke fackmässig användning.
	NOTERING	Potentiell risksituation. Om denna inte undviks kan skador på produkten eller miljön orsakas.

2.2 Varumärken

Varumärke	Ägare av varumärke
Polytron	Dräger Safety AG & Co. KGaA

De varumärken som nämns här tillhör respektive ägare. Varumärken kan i vissa länder vara ägda av Drägerwerk AG & Co. KGaA (Dräger) eller närstående företag och inte nödvändigtvis i det land där detta material publiceras. Du hittar den aktuella statusen för Dräger-varumärkena på www.draeger.com/trademarks.

3 Funktionsbeskrivning

Docking Station behövs för den elektriska installationen med tändningsskyddsklassen "förhöjd säkerhet" (icreased safety)

- Apparat med förhöjd säkerhet (Ex e)
  Apparaten utökas med en kopplingsbox för högre säkerhet (Docking Station), vilken har fyra 20 mm-anslutningar som kan användas för fältledningarna eller kabeldragning till en avsatt sensor. Den tillåtna kabeldiametern är 7-12 mm.

Även utan gasmätinstrumentet kan Docking Station monteras, förses med ledningar och förslutas med det medföljande förmonteringsskyddet. När installationen av anläggningen är avslutad monteras gasmätinstrumentet på Docking Station. Detta förhindrar att instrumentet skadas under anläggningens installation.

Anslutningen mellan Docking Station och gasmätinstrumentet görs med en kabelgenomföring. Beroende av valt gasmätinstrument finns följande kabelgenomföringar tillgängliga:

– Kabelgenomföring för 3 ledare för strömförsörjning
– Kabelgenomföring för 9 ledare för strömförsörjning och reläer
– Kabelgenomföring för 14 ledare för strömförsörjning, fältbussanslutningar eller reläer och avsatta sensorer (inte för Polytron 8100 EC)

4 Avsedd användning

Docking Station kan installeras valfritt i ex-områden i zon 1, 2 eller 21, 22 motsvarande apparatkategori 2G, 3G eller 2D, 3D.

Docking Station är avsedd för vägg-, tak- och rörmontering.

För rörmontering krävs det ytterligare anslutningssets.

5 Montering

Gasmätinstrumentet kan användas för att mäta gaser i omgivningsluften eller monteras i rör/ventilationskanaler.

1. Montera Docking Station med M6 (1/4”) sexkant cylinderskruvarna på något av följande sätt.

Tillval	Tillbehör
Montering på en plan yta	Borrmall: 4544300
Montering på en stång eller en balk	Hållarsett: 4544198
Montering i ett rör/ventilationskanal	Röranslutningsset: 6812725 För Polytron 57x0 IR / 87x0 IR: 6812300

2. Dra ut säkringsstiftet ur Docking Station.
3. Rikta in gasmätinstrumentets gångjärn mot Docking Stationens gångjärn och sätt tillbaka gångjärnsstiftet.
   ⇒ Gasmätinstrumentet sitter fast och kan fällas upp för att få tillgång till ledningarna.
4. Anslut kabelgenomföringarna för gasmätinstrumentet till Docking Station.
   Observera plintanslutningsordningen på kabelgenomföring med kardeler (se "Plintanslutningsordning", sida 83).

   ℹ Kontakternas klackar måste snäppa fast.

5. Anslut jordkabeln till jordanslutningen (åtdragningsmoment 1,2 Nm).
6. Anslut Docking Station enligt beskrivningen i Installation.
7. Kontrollera elinstallationen och säkerställ att alla ledare är korrekt anslutna.
8. Skruva fast gasmätinstrument på Docking Station med 4 skruvar med ett vridmoment på 8 Nm (70 LB IN). De 4 skruvarna ingår i leveransomfånget (M6 1/4” sexkant cylinderskruvarna).

6 Installation

⚠ VARNING
Den elektriska installationen får endast utföras av behörig personal. Vid installationen måste all kabeldragning uppfylla gällande nationella bestämmelser för installation av elektriska apparater och, om tillämpligt, bestämmelser för installation i explosionsriskområden. Om du är tveksam, kontakta den officiella, behöriga myndigheten innan installationen utförs.

⚠ OBSERVERA
Anslut inte apparaten till strömförsörjningen förrän den elektriska installationen är klar och har kontrollerats. Dra inte i kablarna för att lossa kontakter.

NOTERING
För att installera ledningen på terminalblocket behövs en skruvmejsel eller det medföljande specialverktyget.

Observera följande vid installationen:

- Vid omgivningstemperaturer över 55 °C ska elektriska ledningar användas som är konstruerade för temperaturer minst 25 °K över den maximala förväntade omgivningstemperaturen.
- Ledningar som ska installeras, ska avisoleras på en längd av 5-7 mm.
- Minsta ledningsarea:
  - Polytron SE EX mäthuvud: 0,5 mm^2 (AWG 21).
  - Reläanslutning: 0,75 mm^2 till 4,0 mm^2 (AWG 20 till AWG 12)
- Begränsningar för gastransmittrar i seriekoppling (HART Multidrop): 2 flexibla ledningar, ledningsdiameter 1 mm^2 (sammanpressade i en ledarändhylsa).
- Vid installationer med fjärrsensor får kabellängden mellan gasmätinstrumentet och sensorn vara högst 30 m.
- Vid installationer med fjärrsensor måste avskärmningen monteras i gasmätinstrumentet och i sensorhuset.
- Vid fältbussutförande får endast skärmade kablar användas.

6.1 Plintanslutningsordning

6.1.1 Utförande: Kabelgenomföring med kardel (bild A1)

Endast strömförsörjning och signalutgång

Terminalblock för strömförsörjning och analoga signaler

Plint	1	2	3
Anslutning	**+**	**-**	4-20 mA-signal

Endast för Polytron 5100 EC:

Terminalblock för strömförsörjning med 2-ledare installation

Plint	1	2	3
Anslutning	**±**	öppen	4-20 mA-signal

6.1.2 Utförande: Kabelgenomföring med kontakter (bild A2)

Terminalblock för strömförsörjning och analoga signaler, bild D

Plint	1	2	3	4	5
Anslutning	**+**	**-**	**-**	4-20 mA-signal	PE

Terminalblock för relä, bild D

Plint	1	2	3	4	5	6	7
Anslutning	Fel	Fel	Larm 2	Larm 2	Larm 1	Larm 1	PE

Reläterminalens utgångar är fabriksinställda till Normally Open (NO) och Common (COM).

Terminalblock för strömförsörjning, bild E1

Plint	PWR +	PWR -	SCR
Anslutning	Spänning +	Spänning -	ingen

Terminalblock för Fieldbus FF / Profibus PA, bild E2

Plint	FB +	FB -	COM	SCR
Anslutning	Signalstryning A	Signalstyrning B	ingen	Avskärmning

Terminalblock för Modbus RTU, bild E3

Plint	FB +	FB -	COM	SCR
Anslutning	Signalstryning A	Signalstyrning B	Jordning	Avskärmning

Terminalblock för anslutning av mäthuvuden (PIR 7x00, bild F)

Plint[1)]	1	2	3	4	5
Dräger PIR 7000 Typ 334 (M25) komplettsats 6811825	Grön/gul	Vit	Brun	Svart	Röd
Dräger PIR 7000 Typ 340 (M25) komplett sats 6811819					
Dräger PIR 7200 (M25) komplett sats 6812290					

1) Terminalblockens numrering på Docking Station motsvarar inte alltid numreringen på sensorn eller på komplettsatsen. Avgörande är färgmarkeringen.

Terminalblock för anslutning av mäthuvuden (DSIR, DQ, LC, bild F)

Plint[1)]	1	2	3	4	5
Mäthuvud Polytron SE Ex PR M1 DQ 6812711	Svart	Brygga klämma 2 med klämma 1[2)]	Gul	Överbrygga plint 4 med plint 5[2)]	Brun
Mäthuvud Polytron SE Ex PR M2 DQ 6812710					
Mäthuvud Polytron SE Ex HT M DQ 6812720					
Mäthuvud Polytron SE Ex LC M1 DD 6812722					
Mäthuvud Polytron SE Ex LC M2 DD 6812721					
Mäthuvud DrägerSensor IR, komplett sats e 6811165					
Mäthuvud DrägerSensor IR, komplett sats e2 6811265					

1) Terminalblockens numrering på Docking Station motsvarar inte alltid numreringen på sensorn eller på komplettsatsen. Avgörande är färgmarkeringen.
2) Den driftansvariga måste säkerställa korrekt utförande genom användning av lämplig kabelarea/ledarändhylsor. Använd reservdel 8326496.

6.2 Ansluta fältkabeldragningen till Docking Station

1. Kabelskärmning (bild C).

   ℹ Vid installationer med fjärrsensor måste avskärmningen monteras i gasmätinstrumentet och i sensorhuset.

2. För in kabeln (tillåten area: 7-12 mm) genom respektive kabelgenomföring (M20).
3. Vid användning av relä:
   a. Demontera skyddskåpa (bild A2-y).
   b. Anslut reläkabeln till terminalblocket.
   c. Montera skyddskåporna igen.
4. Vid anslutning av mäthuvuden med katalytisk givare (DQ, LC):
   a. För ledarna genom den medföljande ferriten.
   b. Placera ferriten mellan kabelmanteln och kopplingsplinten (bild G1, steg 1).
   c. Fäst ett buntband runt ledarna direkt efter ferriten (bild G1, steg 2).
5. Anslut ledarna till motsvarande terminalblock (bild B), observera plinttilldelningen och bilden på den utvikningsbara fliken.

Anslutning	Bild
4-20 mA gäller för: – alla Polytron 5xx0/8xx0, endast strömförsörjning och signalutgång – Polytron 5100 EC/8100 EC med fjärrsensor	A1
4-20 mA gäller för: – Polytron 5100 EC/8100 EC med relä – Polytron 5100 EC/8100 EC med relä och fjärrsensor ---------- – Polytron 5200/8200 CAT med relä – Polytron 5200/8200 CAT med fjärrsensor – Polytron 5200/8200 CAT med relä och fjärrsensor ---------- – Polytron 5310/8310 IR med relä – Polytron 5200/8200 IR med fjärrsensor – Polytron 5310/8310 IR med relä och/eller fjärrsensor ---------- – Polytron 57x0 IR/87x0 IR med relä – Polytron 57x0 IR/87x0 IR med fjärrsensor – Polytron 57x0 IR/87x0 IR med relä och fjärrsensor	D
Relädrift utan 4-20-mA-anslutning	D1
Anslutning som strömkälla	D2
Anslutning som strömsänkning	D3
Ansluta en separat strömkälla	D4
Fältbuss	E
Strömförsörjning	E1
Foundation Fieldbus FF / PROFIBUS PA-anslutning	E2
Modbus RTU-anslutning	E3
Ansluta PIR 7x00	F1, F2
Anslutning av mäthuvuden, 3-ledare	G1, G2
Anslutning av mäthuvuden, 5-ledare	G1, G3

6. Alla oanvända kabelgenomföringsöppningar på Docking Station ska förslutas med godkända pluggar.
7. Se till att ledarna inte kläms och att tätningen inte påverkas.

3-ledare anslutning av mäthuvuden

För anslutning av kablar med 3-ledare finns reservdelskitet 8326496 för användning (bild G2-z/G3-z).

6.3 Relädrift

Reläterminalens utgångar är fabriksinställda till Normally Open (NO) och Common (COM).

NOTERING
Om NO-standardkonfigurationen inte är lämplig för användning, måste ledningarna vid reläanslutningarna i gasmätinstrumentet ändras.

- ► För nydragning av A1-reläet lossar du den gråa tråden från A1-NO och ansluter till A1-NC.
- ► För nydragning av A2-reläet lossar du den blåa tråden från A2-NO och ansluter till A2-NC.
- ► För nydragning av felreläet lossar du den lila tråden från FLT-NO och till FLT-NC.
- ► Trådarna på A1-COM, A2-COM och FLT-COM får inte ändras.

7 Avfallshantering

Denna produkt får inte kastas som hushållsavfall. Den betecknas därför med symbolen nedan.
Produkten kan kostnadsfritt returneras till Dräger. Information om detta fås från de nationella återförsäljarna samt från Dräger.

1 Güvenlikle ilgili bilgiler

Yerleştirme istasyonunun Polytron 5xx0/8xx0 e sürümü için her kullanımında ilgili Dräger Polytron cihazının kullanım kılavuzu ile ilgili (ör. Polytron 5000, Polytron 8000 kullanım kılavuzu) detaylı bilgi edinilmesi ve buna uyulması gerekir.

2 Bu dokümandaki konvansiyonlar

2.1 Uyarı bilgilerinin anlamı

Aşağıdaki uyarı bilgileri, kullanıcıyı olası tehlikeler konusunda bilgilendirmek için bu dokümana eklenmiştir. Uyarı bilgilerinin anlamları aşağıdaki şekilde tanımlanmıştır:

Uyarı işareti	Sinyal kelimesi	Dikkat edilmemesi halinde sonuçlar
⚠	UYARI	Potansiyel bir tehlike durumuna yönelik not. Önlenmezse, ölüm veya ağır yaralanmalar meydana gelebilir.
⚠	DİKKAT	Potansiyel bir tehlike durumuna yönelik not. Önlenmemesi durumunda ağır yaralanma durumları meydana gelebilir. Hatalı kullanıma karşı uyarı olarak da kullanılabilir.
	NOT	Potansiyel bir tehlike durumuna yönelik not. Önlenmemesi durumunda üründe ya da çevrede hasar durumları meydana gelebilir.

2.2 Markalar

Marka	Marka sahibi
Polytron	Dräger Safety AG & Co. KGaA

Burada söz edilen markalar ilgili sahiplerinin mülküdür. Markalar belirli ülkelerde (bu malzemenin piyasaya sürüldüğü ülke olmak zorunda değildir), Drägerwerk AG & Co. KGaA (Dräger) veya bağlı şirketlerinin mülkü olabilir. Dräger markalarının güncel durumunu www.draeger.com/trademarks web sitesinde bulabilirsiniz.

3 Fonksiyon açıklaması

Docking Station “Yüksek güvenlik” tutuşma koruma türü ile elektrikli kurulum için gereklidir.

- Yüksek güvenlikli cihaz (Ex e)
  Cihaz, alan kablo bağlantısı veya indirilen sensörün kablo bağlantısı için kullanılabilen, yaklaşık dört 20 mm’lik bağlantıya sahip bir terminal kutusu aracılığıyla yüksek güvenlik (Docking Station) için genişletilir. İzin verilen kablo çapı 7 ila 12 mm’dir.

Docking Station gaz ölçüm cihazı olmadan da monte edilebilir, kablo ile bağlanabilir ve gönderilmiş olan ön montaj kapağı ile kapatılabilir. Tesisin yapı aşaması tamamlanmışsa gaz ölçüm cihazı Docking Station’a monte edilir. Bu, bir tesisin yapı aşamasında gaz ölçüm cihazının hasar görmesini engeller.

Docking Station ve gaz ölçüm cihazı arasındaki bağlantı kablo geçidi ile yapılır. Gaz ölçüm cihazına göre aşağıdaki kablo geçidi türleri mevcuttur:

– Akım beslemesi için 3 telli kablo geçidi
– Akım beslemesi ve röle için 9 telli kablo geçidi
– Akım beslemesi, endüstriyel ağ bağlantıları veya röle ve indirilmiş sensörler için 14 telli kablo geçidi
  (Polytron 8100 EC için değildir)

4 Kullanım amacı

Docking Station 1, 2 ya da 21, 22 bölgelerindeki Ex alanlarında 2G, 3G veya 2D, 3D cihaz kategorilerine uygun olarak kuruluma hizmet eder.

Docking Station duvar, tavan ve boru montajı için uygundur.

Boru montajı için ilave bağlantı setleri gereklidir.

5 Montaj

Gaz ölçüm cihazı ortam havasındaki veya boru/havalandırma kanalındaki gazların ölçülmesi için takılabilir.

1. Docking Station’ı M6 (1/4") altı köşeli silindirik cıvatalarla aşağıdaki opsiyonlardan birine takın.

Seçenek	Aksesuar
Düz bir zemine montaj	Delik şablonu: 4544300
Bir çubuğa veya kirişe montaj	Tutucu seti: 4544198
Bir boruya/havalandırma kanalına montaj	Boru bağlantı seti: 6812725 Polytron 57x0 IR / 87x0 IR için: 6812300

2. Menteşe pimini Docking Station’dan çekin.
3. Gaz ölçüm cihazı menteşesini Docking Station menteşesine hizalayıp menteşe pimini tekrar yerleştirin.
   ⇒ Gaz ölçüm cihazı sabitlendi ve kablaja erişim sağlanabilmesi için katlanabilir.
4. Gaz ölçüm cihazının kablo geçitlerini Docking Station’a bağlayın.
   Yarıklı kablo geçidinde klemens yerleşimini dikkate alın (bkz. "Klemens bağlantıları", sayfa 87).

   ℹ Fiş kilidi oturmalıdır.

5. Şasi hattını şasi bağlantısına takın (tork 1,2 Nm).
6. Docking Station kablo bağlantısını Kurulum içerisinde açıklandığı gibi yapın.
7. Tüm hatların doğru bağlandığından emin olmak için elektrik tesisatını kontrol edin.
8. Gaz ölçüm cihazını 4 cıvata ve 8 Nm’lik (70 LB IN.) tork ile Docking Station’a vidalayın. 4 cıvata teslimat kapsamının parçasıdır (M6 1/4” altıgen silindirik cıvata).

6 Kurulum

⚠ UYARI
Elektrik kurulumu yalnızca uzman kişiler tarafından yapılabilir. Kurulum sırasında tüm kablo tesisatı, elektrikli cihazların kurulumuna ilişkin geçerli ulusal kurallara ve gerekirse patlama tehlikesi olan alanlarda kurulum kurallarına uygun olmalıdır. Şüphe durumunda kurulumun yapılmasından önce resmi, yetkili makamlara başvurun.

⚠ DİKKAT
Elektrik kurulumu tamamlanmadan ve test edilmeden cihaza elektrik vermeyin. Soketleri çıkarmak için kablolardan çekmeyin.

NOT
İletkenin klemens blokuna kurulumu için bir tornavida veya ek bir özel alet gereklidir.

Kurulum sırasında dikkat edilecekler:

- 55 °C'nin üzerindeki ortam sıcaklığında, maksimum beklenen ortam sıcaklığının en az 25 K üzerindeki sıcaklıklar için tasarlanmış elektrik hatlarını kullanın.
- Kurulacak hatların izolasyonunu 5-7 mm uzunluğunda soyun.
- Minimum hat kesiti:
  - Polytron SE EX ölçme başlıkları: 0,5 mm^2 (AWG 21).
  - Röle bağlantısı: 0,75 mm^2 ila 4,0 mm^2 (AWG 20 ila AWG 12)
- Seri bağlı gaz transmiteri için sınırlamalar (HART Multidrop): 2 esnek hat, hat kesiti 1 mm^2 (kablo uç kovanında kıvrılarak birleştirilmiş).
- İndirilmiş sensör ile kurulumlarda gaz ölçüm cihazı ile sensör arasındaki kablo uzunluğu maksimum 30 m olmalıdır.
- İndirilmiş sensör ile kurulumlarda gaz ölçüm cihazına ve sensör muhafazasına kılıf yerleştirilmelidir.
- Endüstriyel ağ uygulamasında yalnızca kılıflı kablolar kullanılmalıdır.

6.1 Klemens bağlantıları

6.1.1 Model: Yarıklı kablo geçidi, (Şek. A1)

Sadece akım beslemesi ve sinyal çıkışı

Akım beslemesi ve analog sinyaller için klemens bloku

Klemens	1	2	3
Yerleşim	+	-	4-20-mA sinyal

Sadece Polytron 5100 EC içindir:

2 telli kurulumda akım beslemesi için klemens bloku

Klemens	1	2	3
Yerleşim	±	Açık	4-20-mA sinyal

6.1.2 Model: Soketli kablo geçidi, (Şek. A2)

Akım beslemesi ve analog sinyaller için klemens bloku, şekil D

Klemens	1	2	3	4	5
Yerleşim	+	-	-	4-20-mA sinyal	PE

Röle için klemens bloku, resim D

Klemens	1	2	3	4	5	6	7
Yerleşim	Hata	Hata	Alarm 2	Alarm 2	Alarm 1	Alarm 1	PE

Röle klemensinin çıkışları fabrikada Normally Open (NO) ve Common (COM) modunda çalıştırılmıştır.

Akım beslemesi için klemens bloku, Şek. E1

Klemens	PWR +	PWR -	SCR
Yerleşim	Gerilim +	Gerilim -	yok

Fieldbus FF / Profibus PA için klemens bloku, Şek. E2

Klemens	FB +	FB -	COM	SCR
Yerleşim	Sinyal kılavuzu A	Sinyal kılavuzu B	yok	Kılıf

Modbus RTU için klemens bloku, Şek. E3

Klemens	FB +	FB -	COM	SCR
Yerleşim	Sinyal kılavuzu A	Sinyal kılavuzu B	Toprak-lama	Kılıf

Ölçüm başlıklarının bağlantısı için klemens bloku (PIR 7x00, Şek. F)

Klemens[1)]	1	2	3	4	5
Dräger PIR 7000 Tip 334 (M25) komple set 6811825	Yeşil/sarı	Beyaz	Kahverengi	Siyah	Kırmızı
Dräger PIR 7000 tip 340 (M25) komple set 6811819					
Dräger PIR 7200 (M25) komple set 6812290					

1) Docking Station'daki klemens blokunun numaralandırması sensör ya da komple setteki numaralandırmayla her zaman uyuşmaz. Belirleyici olan renk işaretidir.

Ölçüm başlıklarının bağlantısı için klemens bloku (DSIR, DQ, LC, Şek. G)

Klemens[1)]	1	2	3	4	5
Ölçme başlığı Polytron SE Ex PR M1 DQ 6812711	Siyah	Klemens 2'ü klemens 1 ile köprüleyin[2)]	Sarı	Klemens 4'ü klemens 5 ile birleştirin[2)]	Kahverengi
Ölçme başlığı Polytron SE Ex PR M2 DQ 6812710					
Ölçme başlığı Polytron SE Ex HT M DQ 6812720					
Ölçme başlığı Polytron SE Ex LC M1 DD 6812722					
Ölçme başlığı Polytron SE Ex LC M2 DD 6812721					
Ölçme başlığı Dräger-Sensor IR, komple set e 6811165					
Ölçme başlığı Dräger-Sensor IR, komple set e2 6811265					

1) Docking Station'daki klemens blokunun numaralandırması sensör ya da komple setteki numaralandırmayla her zaman uyuşmaz. Belirleyici olan renk işaretidir.
2) Doğru uygulama uygun damar kesitleri/kablo uç kovanlarının kullanılmasıyla işletmeci tarafından sağlanmalıdır. 8326496 yedek parça kitini kullanın.

6.2 Saha kablajını Docking Station'a bağlama

1. Kablo izolasyonunun soyulması (Şek. C).

   ℹ İndirilmiş sensör ile kurulumlarda gaz ölçüm cihazına ve sensör muhafazasına kılıf yerleştirilmelidir.

2. Kablo (izin verilen çap: 7-12 mm) ilgili kablo girişi (M20) arasından sokulmalıdır.
3. Röle kullanırken:
   a. Koruyucu kapağı (Şek. A2-y) çıkarın.
   b. Röle kablosunu klemens blokuna bağlayın.
   c. Koruyucu kapağı tekrar takın.
4. Ölçme başlıklarını katalitik sensöre bağlarken (DQ, LC):
   a. Kablo damarlarını birlikte verilen ferrit arasından geçirin.
   b. Ferriti kablo kılıfı ve klemens bloku arasında konumlandırın (Şek. G1, Adım 1).
   c. Doğrudan ferrit arkasındaki kablo damarlarının etrafına bir kablo bağlayıcı sabitleyin (Şek. G1, Adım 2).
5. Kablo damarlarını ilgili klemens blokuna bağlayın (Şek. B), bu sırada klemens yerleşimini ve şekilleri dikkate alın.

Bağlantı	Şekil
4-20 mA Şunlar için geçerlidir: – Yalnızca akım beslemesi ve sinyal çıkışına sahip olan Polytron 5xx0/8xx0 ürünleri – İndirilmiş sensöre sahip Polytron 5100 EC/8100 EC	A1
4-20 mA Şunlar için geçerlidir: – Röleye sahip Polytron 5100 EC/8100 EC – İndirilmiş sensöre ve röleye sahip Polytron 5100 EC/8100 EC ---------- – Röleye sahip Polytron 5200/8200 CAT – İndirilmiş sensöre sahip Polytron 5200/8200 CAT – İndirilmiş sensöre ve röleye sahip Polytron 5200/8200 CAT ---------- – Röleye sahip Polytron 5310/8310 IR – İndirilmiş sensöre sahip Polytron 5310/8310 IR – Röleye ve/veya indirilmiş sensöre sahip Polytron 5310/8310 IR ---------- – Röleye sahip Polytron 57x0 IR/87x0 IR – İndirilmiş sensöre sahip Polytron 57x0 IR/87x0 IR – İndirilmiş sensöre ve röleye sahip Polytron 57x0 IR/87x0 IR	D
4-20 mA bağlantısı olmadan röle işletimi	D1
Akım kaynağı olarak bağlantı	D2
Akım çöküntüsü olarak bağlantı	D3
Ayrı akım kaynağı bağlantısı	D4
Endüstriyel ağ	E
Akım beslemesi	E1
Foundation Fieldbus FF / PROFIBUS PA bağlantısı	E2
Modbus RTU bağlantısı	E3
PIR 7x00 bağlantısı	F1, F2
Ölçme başlığı bağlantısı, 3 damarlı	G1, G2
Ölçme başlığı bağlantısı, 5 damarlı	G1, G3

6. Kullanılmayan tüm kablo giriş deliklerini Docking Station'da onaylı tapa ile kapatın.
7. Kablo damarlarının ezilmemesini ve contanın zarar görmemesini sağlayın.

Ölçme başlıklarının 3 damarlı bağlantısı

3 damarlı kabloların bağlanması için yedek parça kiti 8326496 kullanılmalıdır (Şek. G2-z/G3-z).

6.3 Röle işletimi

Röle klemensinin çıkışları fabrikada Normally Open (NO) ve Common (COM) modunda çalıştırılmıştır.

NOT

NO standart yapılandırma kullanım amacına uygun değilse gaz ölçüm cihazındaki röle bağlantılarında bulunan kablo bağlantısı değiştirilmelidir.

- ► A1 rölesinin kablo bağlantısını yeniden yapmak için gri teli A1-NO’dan söküp A1-NC’ye takın.
- ► A2 rölesinin kablo bağlantısını yeniden yapmak için mavi teli A2-NO’dan söküp A2-NC’ye takın.
- ► Hata rölesinin kablo bağlantısını yeniden yapmak için mor teli FLT-NO’dan söküp FLT-NC’ye takın.
- ► A1-COM, A2-COM ve FLT-COM’daki teller değiştirilmemelidir.

7 Atık İşlemleri

Bu ürün yerleşim yeri atığı olarak tasfiye edilmemelidir. Bu nedenle yandaki simgeyle işaretlenmiştir.
Dräger, bu ürünü ücretsiz olarak iade alır. Bu konu hakkında bilgi almak için ulusal satış organizasyonlarına ve Dräger'e danışabilirsiniz.

1 安全须知

任何电子版 Polytron 5xx0/8xx0 安装基座的操作均需充分了解并注意相应 Dräger Polytron 设备的使用说明 （例如：Polytron 5000、 Polytron 8000 的使用说明）。

2 文档编写惯例

2.1 警告提示的含义

在本文件中使用以下警告提示，以提示可能的危险。警示提示的含义定义如下：

警告符号	信号词	不遵守时的后果
⚠	警告	表示潜在的危险状况，如果未避免这种情况，则可能出现重伤甚至死亡。
⚠	小心	表示潜在的危险状况，如果不加以避免，可能会导致人身伤害。也可以用于警示不安全的使用方法。
	提示	表示潜在的危险状况，如果不加以避免，可能会损坏产品或危害环境。

2.2 商标

商标	商标所有者
Polytron	Dräger Safety AG & Co. KGaA

此处提及的商标均为其各自所有者的财产。商标可能归 Drägerwerk AG & Co. KGaA 或其在某些国家附属公司所有，但不一定归本材料发布国家所有。 Dräger 商标的当前版本可在 www.draeger.com/trademarks 上查询。

3 功能说明

增安防爆要求的电气安装，需要使用安装基座。

- 增安型检测仪 （Ex e）
  该检测仪加配有一个增安接线盒 （安装基座），提供多达四个 20 mm 的接口，可用于现场布线或遥感器布线。允许的电缆直径范围为 7 - 12 mm。

安装基座可以先于气体检测仪安装、接线并用随货发出的预安装盖封闭。设备安装阶段结束后将气体检测仪安装在安装基座上。这样可防止气体检测仪在设备安装阶段受损。

安装基座与气体检测仪通过一个进线口连接。根据气体检测仪不同，可选择以下进线口：

– 3 线供电进线口
– 9 线供电和继电器进线口
– 14 线供电、现场总线连接或继电器及遥感器进线口 （不适用于 Polytron 8100 EC）

4 用途

根据设备种类 2G、3G 或 2D、3D ，安装基座可安装在爆炸 1 区、 2 区 或 21、 22 区。

安装基座可用于壁挂安装、天花板安装或管道安装。

必须使用附加的安装套件进行管道安装。

5 安装

气体检测仪可用于检测周围空气或管道 / 通风通道中的气体。

1. 按照下列其中一个选项用 M6 (1/4") 的六角圆柱头螺栓装上安装基座。

选项	附件
安装在平直地面上	钻模：4544300
安装在直杆或者横梁上	支架套件：4544198
安装在管道 / 通风道中	管道连接套件：6812725 用于 Polytron 57x0 IR/87x0 IR：6812300

2. 将铰链销从安装基座中拔出。
3. 将气体检测仪的铰链和安装基座的铰链对齐，重新放入铰链销。
   ⇒ 气体检测仪已固定，可以翻开，以进行布线。
4. 将气体检测仪的进线口与安装基座相连。
   对于带多股导线的进线口，注意端子排布 （请参见第 91 页 “ 端子连接 ”）。

   ℹ 插头锁止机构必须卡入。

5. 将接地线与接地接口相连 （扭矩 1.2 Nm）。
6. 按安装中的说明给安装基座布线。
7. 检查电气安装，以确保所有导体正确连接。
8. 用 4 枚螺钉和 8 Nm (70 lb IN.) 的扭矩将气体检测仪固定在安装基座上。这 4 枚螺钉包含在供货范围内 （M6 1/4” 六角圆柱头螺钉 ）。

6 安装

⚠ 警告
电气安装只允许由专业人员执行。安装时，所有布线必须符合国家关于电气设备安装的现行法规，并在适用情况下，符合爆炸危险环境中的安装规定。如有疑问，安装前咨询官方负责部门。

⚠ 注意
电气安装完成并检查完毕之前，请勿为设备供电。请勿拉扯电缆以松开插头。

注記
需要使用螺丝刀或随附的专用工具将导体安装到接线盒上。

安装时请注意以下事项：

- 55°C 以上环境温度时，请使用专为温度至少比预期最高环境温度高 25 K 而设计的电线。
- 将待安装绝缘层剥线，剥线长度为 5-7 mm。
- 最小线缆横截面：
  - Polytron SE EX 测量头：0.5 mm^2 (AWG 21)。
  - 继电器接口：0.75 mm^2 至 4.0 mm^2 （AWG 20 至 AWG 12）
- 串联气体变送器 （HART 多点连接）的限制：两根柔性线缆，线缆横截面为 1 mm^2 （通过芯线套筒压接在一起）。
- 带远程传感器安装时，气体检测仪和传感器之间的最大电缆长度允许为 30 m。
- 带远程传感器安装时，屏蔽层必须连接到气体检测仪和传感器外壳中。
- 如果是现场总线规格，则只允许使用屏蔽电缆。

6.1 端子连接

6.1.1 方法：多股导线连接 （图 A1）

仅限电源和信号输出

供电和模拟信号接线盒

端子	1	2	3
排布	+	-	4-20-mA 信号

仅适用于 Polytron 5100 EC：

2 线安装时的电源接线盒

端子	1	2	3
排布	±	未占用	4-20-mA 信号

6.1.2 方法：用插头接线 （图 A2）

电源和模拟信号接线盒，图 D

端子	1	2	3	4	5
排布	+	-	-	4-20-mA 信号	PE

继电器接线盒，图 D

端子	1	2	3	4	5	6	7
排布	故障	故障	警报 2	警报 2	警报 1	警报 1	PE

继电器端子的输出端出厂时切换到常开 (NO) 和公共 (COM) 端。

电源接线盒，图 E1

端子	PWR +	PWR -	SCR
排布	电压 +	电压 -	无

现场总线 FF / Profibus PA 接线盒，图 E2

端子	FB +	FB -	COM	SCR
排布	信号传输 A	信号传输 B	无	屏蔽层

Modbus RTU 接线盒，图 E3

端子	FB +	FB -	COM	SCR
排布	信号传输 A	信号传输 B	接地	屏蔽层

测量头连接用接线盒 （PIR 7x00，图 F）

端子[1]	1	2	3	4	5
Dräger PIR 7000 334 型 (M25) 完整套件 6811825	绿 / 黄	白色	棕色	黑色	红色
Dräger PIR 7000 340 型 （M25）完整套件 6811819					
Dräger PIR 7200 (M25) 完整套件 6812290					

1) 安装基座接线盒的编号并非总是对应传感器或完整套件的编号。主要要看颜色标识。

测量头连接用接线盒 （DSIR, DQ, LC，图 G）

端子[1]	1	2	3	4	5
测量头， Polytron SE Ex PR M1 DQ 6812711	黑色	将端子 2 与端子 1 桥接[2]	黄色	将端子 4 与端子 5 桥接 [2]	棕色
测量头 Polytron SE Ex PR M2 DQ 6812710					
测量头 Polytron SE Ex HT M DQ 6812720					
测量头 Polytron SE Ex LC M1 DD 6812722					
测量头 Polytron SE Ex LC M2 DD 6812721					
DrägerSensor IR 测量头，完整套件 e 6811165					
DrägerSensor IR 测量头，完整套件 e2 6811265					

1) 安装基座接线盒的编号并非总是对应传感器或完整套件的编号。主要要看颜色标识。
2) 操作员必须使用合适的电缆横截面 / 电缆端套确保正确桥接。使用备件套件 8326496。

6.2 将现场接线连接到安装基座

1. 剥去电缆屏蔽层 （图 C）。

   ℹ 带远程传感器安装时，屏蔽层必须连接到气体检测仪和传感器外壳中。

2. 电缆 （允许直径：7 - 12 mm）穿过对应的进线口 (M20)。
3. 使用继电器时：
   a. 取下保护盖板 （图 A2-y）。
   b. 将继电器电缆连接到接线盒上。
   c. 重新装上保护盖。
4. 将测量头与催化式传感器 （DQ、 LC）相连时：
   a. 将电缆芯线穿过随货发出的铁氧体。
   b. 将铁氧体置于电缆护套和接线盒之间 （图 G1，第 1 步）。
   c. 在铁氧体后面用一根电缆扎带绑住电缆芯线 （图 G1，第 2 步）。
5. 将电缆芯线连在对应的接线盒上 （图 B），注意图中的以下端子排布。

接口	图
4-20 mA 适用于： – 所有只有电源和信号输出的 Polytron 5xx0/8xx0 – 带远程传感器的 Polytron 5100 EC/8100 EC	A1
4-20 mA 适用于： – 带继电器的 Polytron 5100 EC/8100 EC – 带继电器和远程传感器的 Polytron 5100 EC/8100 EC ---------- – 带继电器的 Polytron 5200/8200 CAT – 带远程传感器的 Polytron 5200/8200 CAT – 带继电器和远程传感器的 Polytron 5200/8200 CAT ---------- – Polytron 5310/8310 IR，带继电器 – Polytron 5310/8310 IR，带远程传感器 – 带继电器和 / 或远程传感器的 Polytron 5310/8310 IR ---------- – 带继电器的 Polytron 57x0 IR/87x0 IR – 带远程传感器的 Polytron 57x0 IR/87x0 IR – 带继电器和远程传感器的 Polytron 57x0 IR/87x0 IR	D
无 4-20-mA 接口的继电器模式	D1
电流源接口	D2
电流接收器接口	D3
独立电流源接口	D4
现场总线	E
电源	E1
Foundation Fieldbus FF / PROFIBUS PA 接口	E2
Modbus RTU 接口	E3
PIR 7x00 接口	F1, F2
测量头接口， 3 芯	G1, G2
测量头接口， 5 芯	G1, G3

6. 用允许的堵头封闭安装基座上所有未使用的进线口。
7. 确保不会夹住电缆芯线且不会损坏密封件。

测量头的 3 芯接口

必须为 3 芯电缆连接使用备件套件 8326496 （图 G2-z/G3-z）。

6.3 继电器模式

继电器端子的输出端出厂时切换到常开 (NO) 和公共 (COM) 端。

注記

如果 NO 标准配置不适用，则必须在气体检测仪中更改继电器接口上的布线。

► 如要重新连接 A1 继电器，从 A1-NO 上拔下灰色的线并连接到 A1-NC 上。
► 如要重新连接 A2 继电器，从 A2-NO 上拔下蓝色的线并连接到 A2-NC 上。
► 如要重新连接故障继电器，从 FLT-NO 上拔下紫色的线并连接到 FLT-NC 上。
► A1-COM、 A2-COM 和 FLT-COM 上的线不得改变。

7 废弃处理

该产品不得作为居民垃圾处理。因此标有旁边的符号。Dräger 可免费回收该产品。当地的销售机构和 Dräger 提供相关信息。

Manufacturer
Dräger Safety AG & Co. KGaA
Revalstraße 1
D-23560 Lübeck
Germany
+49 451 8 82-0

9301190 – 4686.207 me
© Dräger Safety AG & Co. KGaA Edition: 09 – 2025-06 (Edition: 1 – 2010-01) Subject to alterations

www.draeger.com